# د پښتنو نسلي څېړنه

ستډي سنټر

Ketabton.com



Pukhto.Net

(c) ketabton.com: The Digital Library

## یونیورسټۍ تصویر



د چاپ حق له لیکوال سره خوندي دي


| | | |
|---|---|---|
| د کتاب نوم | : | د پښتنو نسلي څېړنه |
| مؤلف | : | اثرجان |
| سن اشاعت | : | مئی ۲۰۱۲ |
| تعداد | : | ۵۰۰ |
| قیمت | : | ۱۵۰ روپۍ |
| کمپوزر | : | تنویراقبال |
| ناشر | : | جدون پرېس، پېښور |
| درک | : | پښتونخوا سټډي سنټر عبدالولي خان پوهنتون، مردان |
| موبائل | : | 0345-9333150 |
| برېښنا لیک | : | asarjan123@gmail.com |




Pukhto.Net

(c) ketabton.com: The Digital Library

# فهرست


| شمېره | عنوان | مخ |
|---|---|---|
| ۱ | سریزه | 9 |
| ۲ | فن تاریخ او نسل انسانی | 14 |
| ۳ | د لفظ افغان څېړنه | 17 |
| ٤ | د لفظ پښتون څېړنه | 21 |
| ٥ | پښتون نسل | 25 |
| ٦ | پښتانهٔ هن دی | 26 |
| ۷ | پښتانهٔ ساکا دی | 27 |
| ۸ | پښتانهٔ عبرانیان دی | 28 |
| ۹ | پښتانهٔ یونانیان دی | 29 |
| ۱۰ | پښتانهٔ آرمنیان دی | 30 |
| ۱۱ | پښتانهٔ قبطیان دی | 31 |
| ۱۲ | پښتانهٔ بنوقطوره دی | 33 |
| ۱۳ | پښتانهٔ آریا دی | 34 |
| ۱٤ | آریا په کلتوری توګه | 34 |
| ۱٥ | آریا په ژبوی توګه | 35 |
| ۱٦ | پښتانهٔ مخلوط النسل دی | 41 |
| ۱۷ | پښتانهٔ بنی اسرائیل دی | 43 |
| ۱۸ | د اسرائیلیانو لنډ تاریخ | 44 |
| ۱۹ | د پښتنو او اسرائیلیانو عمومی مطابقی جدول | 54 |





| | | |
|---|---|---|
| ۲۰ | پښتو ژبه | 63 |
| ۲۱ | د انډویورپی ژبو جدول | 66 |
| ۲۲ | د پښتو ژبې خصوصیات | 71 |
| ۲۳ | د انډویورپی ژبو نه مخترع شوې اسرائیلی ژبې | 74 |
| ۲٤ | د افغانانو ابتدا | 77 |
| ۲٥ | مهاجناپاداس | 78 |
| ۲٦ | اترپاتها | 80 |
| ۲۷ | د لفظ افغان لرغونتیا | 81 |
| ۲۸ | د قېس په بابله لنډه څېړنه | 84 |
| ۲۹ | د قېس مختلفې شجرې | 87 |
| ۳۰ | د بحث نچوړ | 92 |
| | ==== دویمه برخه ==== | 100 |
| ۳۱ | د سامی او آریائی ژبو لنډه پېژندګله | 101 |
| ۳۲ | د پښتو نورو ژبو سره مشترکه لسانی جدولونه دراوړی | 107 |
| ۳۳ | سومیری | 109 |
| ۳٤ | سامی | 112 |
| ۳٥ | یورپی | 117 |
| ۳٦ | ترکی | 119 |
| ۳۷ | ایرانی | 120 |
| ۳۸ | سنسکرت | 122 |




Pukhto.Net

(c) ketabton.com: The Digital Library


۳۹ اوېستا 123
٤٠ اویستا او سنسکرت سره متقابل د پښتو ژبې منفرد تګ لاره 126
٤١ G2C Haplogroup
٤٢ عکسونه / نقشې
٤٢ کتابیات




# انتساب

د ستر څېړن کار دکتور حبیب الله تږی په نوم

Pukhto.Net

(c) ketabton.com: The Digital Library

# سریزه

د پښتون قام د نسلي تشخص په اړه ډېر څۀ لیکلي شوي دي. د لوے سختن مننه چې اوس دې لیکلو د مطلق نقل نه څو ګامه وړاندې د علمي تحقیق او تنقید لار اختیار کړې ده او چې چرته علمي تنقید راشي نو هلته حقائق په خپله برسېره کېدل شروع شي. هم دا وجه ده چې نن کۀ د اسرائیلي نظریې منونکي دي او کۀ د آریا، دواړو په خپلو مقابل وړاند پزونو علمي انتقاد سره سره خپل وړاند پزونه هم د سائنسي دلائلو په بنسټ سنجول شروع کړي دي او هغه روایات چې د پرله پسې نقل له کبله ئې د تقدس شکل اختیار کړے وۀ. اوس ئې دوی په خپله په غندنه بوخت دي. ځکه چې د علم په مېدان چې تر څو یو خبره پخه شوي نۀ وي هیڅ کله هم حتمي نۀ شي منلے کېدے. کۀ هغۀ د قېس شجره وي او که د پکت افسانه.

د دې کتاب وړومبۍ برخه زما په اردو (ژبه) کښې په "دلزاک" قبیله د لیکلي شوی تاریخ د یو باب ژباړه ده.

هر کله چې د دغه کتاب د عمومي بحث سره سره دې کښې د پښتنو د نسل په اړه لنډ بحث هم علمي حلقو خوښ کړے وۀ، نو د دې ډاډګیرنې په وجه ما اوغوښتل



چې خپلې درنې مورنۍ ژبې (پښتو) ته دا برخه سره د تشریحي حواشیو راواړوم.

د کتاب دوېمه برخه په لساني مطابقي جدولونو مشتمله ده. یقیناً دې کښې به هیڅ مبالغه نۀ وي چې دا وخت په مخ د زمکې صرف پښتو یو داسې ژبه پاتې ده چې د ژبو د هر تېر سره مطابقي اړوند لري. تر دې چې د سومیرۍ ژبې (چې پوهان ئې په مړو ژبو کښې شمیري او د خپل انفرادیت له کبله ئې د ژبو له یو تېر سره هم نۀ تړي) سره هم لکه د اکادۍ ژبې مطابقي اړوند لري، حال دا دے چې اکادي د سومیرۍ انجذابي شکل ګڼلي شي، خو چرته پښتانه او چرته سومیر (علاقه او ژبه)؟

هم دغه حال د سریانۍ ژبې سره (چې دا وخت په اصلي او خالص شکل د معدومتیا په حال ده او د ترکی، عراق او شام په یو څو کلو کښې وئیلي شي) د پښتو د مطابقي اړوند دے.

دغه راز آشوري، عبراني، قبطي او عربي ژبې هم پښتو سره مطابقي تړون لري.

بل طرف ته د ترکي (تېر) ژبو نه آزربائي جانۍ او نورو نوعو سره جور لساني تړون هم په دې خبره دلالت کوي چې پښتو لکه د ژوندو ژبو موثر انجذابي قوت لري او دا قوت



Pukhto.Net

(c) ketabton.com: The Digital Library

د دې خبرې غماز دے چې پښتو صرف هغه ژبو له په خپل لمن کښې ځاے ورکوی چې د دې انجذابی قوانينو ته د غاړې ايښودو توان لری.

د ژبو له ټبرونو نه يو دراوړی ټبر هم دے. دا يو خوندور حقيقت دے چې په پښتو کښې ډېر ټکی داسې دی چې په ماده او معنی دواړو يو شان د دراوړی ټبر په براهوی نوعه کښې مستعمل راروان دی.

تر څو چې د انډويورپی سترې ډلې خبره ده پښتو کښې د دې ډلې د ټولو ټبرونو د ژبو مطابقی ټکی موندی شی. کۀ هغه يونانی، لاطينی يا انګريزی وغېره ژبې دی.

په آريائی او ايرانی ټبرونو کښې د پښتو ژبې ميلان او ژبوی تړون د ايرانی ټبر سره واضحه دے او په ايرانی ټبر کښې ئې هم د لرغونو نوعو لکه ګيلکی، لری او اويستا سره مطابقی اړوند زيات دے. يقيناً دا تړون د پښتو ژبې په قدامت جوت دلالت کوی او مونږ ته د دې ژبې علمی ارزښت په ډاګه کوی. چې دا ژبه د پرمختګ په کلهم جزئياتو مشتمله ده. او د سنسکرت، اوېستا، سوميری او نورو لرغونو ژبو برعکس څکه ژوندۍ پاتې شوې ده چې دې نۀ يواځې لکه د ژوندو ژبو د نورو ژبو اثرات قبول کړی دی بلکې په هره ژبه ئې خپلې اغيزې هم غورزولی دی. دا



بېله خبره ده چې په دې دوېم حقيقت ډېر کم کار شوے دے.

دغه شان پښتو د ګرامر په جمله صنعتونو کښې د آريائی ژبو نه د خپل انفراديت اظهار قدم په قدم کړے دے. لکه واؤ د جمعې چې د سامی ژبو خاصه ګڼلے شی، په پښتو کښې عام مستعمل دے. يا سامی حروف جاره شو يا لکه اسمائے اصوات شو. دا يو لويه موضوع ده، خو زمونږ ژبه صرف په دې هم اکتفا نۀ کوی، د آريائی ژبې "دال" کۀ د اوېستا برعکس په لام بدلوی نو حرف "غ" هم د خپلو حروفو په لښکر کښې د حرف اصلی په توګه لوبوی.

پښتنو په ايران او هندوستان باچائی کړی دی، دې قام د زال او رستم د وختونو نه واخلې تر دا دمه ستر قامی او علمی مبارز زېږولی دی. بل طرف ته ايرانيان شاه پسنده او اباپسنده قام دے. دوی تل خپل ملی اتلان د مبالغې تر حده ستائيلی دی. خو چې خبره پښتنو ته راشی نو تل ئې د دېوانو په اولاد ياد کړی دی. حال دا دے چې د "ديو" کلمه د دوی په لغت کښې تر اوسه د کرکژن ذات دپاره مستعمل ده. هم دغه کلمه په پښتو کښې هم په دغه معنا مستعمل ده. خو بل طرف ته هندی آرياګان "ديو" بزرګې هستۍ ته وائی.



Pukhto.Net

(c) ketabton.com: The Digital Library

دغه حال دپکت هم دے چې تفصیل به ئې تاسو مخکښې په خپل مقام ولولئ. تر څو چې د لسو قبیلو د جنګ خبره ده نو د دې په بابله روایات د تحقیقی غوښتنو برعکس په مکمله توګه افسانوی هئیت لری. ځکه چې نۀ تر اوسه د دې جنګ د مقام تعین شوے دے. نۀ ئې د زمانې او نۀ ئې څۀ نور تفصیلات ترلاسه دی.

په اخر کښې زۀ د دې کتاب د تکمیل په لړ کښې د پروفیسرډاکټر محمد همایون هما او ډاکټر اسرار صیب په حوصله افزائۍ او علمی کمک خصوصی شکریه ادا کوم، او د سائل صیب په دې شعر خپل کلام راغونډوم:

خلق کنډرې لټوی ته ورشه هم پښتونه
کۀ چرته تۀ هم پکښې خپله استانه پیدا کړې



شروع په نامه د لوے خدا ے چې بخښونکے او مهربانه دے

د علم تاریخ بنیادی محرک د انسان د خپل تیر وخت سره موروثی تړون دے. په وړومبی کښې دې فن د انسانی کلتور په چوکاټ کښې د داستانونو په شکل رواج لرلو. چې قامی یادونې به پکښې د قیصو په شکل نوی کُول ته سپارلی شوې. بیا چې کله انسان بتدریج د لیک لوست فن زده کړو نو د خپلو نورو امروزه ضروریاتو سره سره ئې دغه قامی یادونې هم په مختلفو ځیزونو د لیک په شکل ساتل شروع کړې.

عموماً به دغه یادونې د دینی، روحانی یا قامی مشرانو د ژوند په حالاتو پورې اړه وې. چې به د تحقیق، تدقیق او د ضابطو نه پرته د مینې او عقیدت په پیرزونو مشتملې وې. هم له دې رجحان له کبله به قامی یادوئنو د تاریخ په ځاے د افسانو شکل اختیار کړو. بیا چې هر کله انسان د حسی شعور په وجدان علوم کوټلی کول شروع کړل نو د نورو فنونو په څیر ئې فن تاریخ هم په نوی قواعدو او تصوراتو مزین کړو. او نن دې فن د یو سائنسی علم شکل اختیار کړے دے. هم دغه وجه ده چې نن تاریخ د ژوند د هر اړخ احاطه کښې بوخ دے، او د انسانی



Pukhto.Net

(c) ketabton.com: The Digital Library

تهذیب د هغه ټولو اجزاؤ په ضبط تحریر راوړلو کښې مشغول دے. کومو چې د بنی نوع انسان د موجوده تمدن تشکیل کړے دے. اوس تاریخ ګڼ علوم لکه سماجیات، الهیات، بشریات، نفسیات، لسانیات، معاشیات، فلسفه او علم آثار قدیمه په بشپړه توګه د ځان سره ملګری کړی دی. هم له دې کبله چې کله مونږ د یو قام یا قبیلې تاریخ لیکونو د هغه ټولو امورو او عواملو جائزه اغستل راله لا زم شی. چې د دغه قوم د عروج او زوال په اړه متحرک پاتی شوی وی.

انسانی معاشره د ګڼو نسلونو مجموعه وی او دا مجموعه د قوم تشکیل کوی. نسل د یو خاندان یا قبیلې داسې ډلې ته وئیلی شی چې د یو نیکهٔ اولاد وی. دا ډله عموماً په رنګ، شکل، قداو عاداتو کښې یوشان والے لری. برعکس د نسل، د یو قوم تشکیل د مختلف نسلونو د باهمی اشتراک نه کیږی چې عموماً د علاقې، مذهب یا تهذیبی اقدارو وغیره په ډاډ جوړښت مومی.

په وړومبی کښې به نوع انسان په درې ډلو منقسم ګرزولے شو. چې بالترتیب به په بنی حام، بنی سام او بنی یافث یادېدل. دا تقسیم د هغه مذهبی روایاتو نه ماخوذ وهٔ. چې د هغې په وېنا د طوفان نوح نه پس د انسانانو



Pukhto.Net

(c) ketabton.com: The Digital Library

نسل د هغوی د باندنی ځامنو نه خور شوے وۀ. هم په دې وجه نوح ته آدم ثاني وئيلی شی خو په دې روايت کښې د نوح د هغه منونکو د اولاد هيڅ ذکر نشته چې دوی سره ئې په کشتۍ کښې نجات بيا موندے وۀ.

جديد څېړن کار د مختلف قومونو د نسلی څېړنې په حقله ژبې له جوت اهميت ورکوی. د دې حضراتو په خيال قبائل او قومونه د ژبې د اختلاف په وجه وجود مومی. د يوې اندازې د مخې دا وخت دنيا کښې د شپږنيم زرو نه زياتې ژبې وئيلی شی[1]. د لسانياتو څېړن کارو د اوږد تحقيق نه پس د ژبو په بنيادی او عمومی توګه درجه بندی کړې ده. مونږ به د پښتنو د نسلی اصالت په اړه په دې موضوع بحث کوو تر څو چې د افغانانو د تاريخ تعلق دے، د آسانۍ د پاره دا مونږ په دوو برخو کښې تقسيموو.

(۱) قبل از اسلام (۲) بعد از اسلام

[1] د ملل متحد د مرتب شوی تجزيو مطابق تر 2005 پورې په دنيا کښې 6909 ژبې وئيلی شوی. په دې شمېر کښې 473 ژبې داسې وې چې د مړينې په حال وې. په دې نسکورو ژبو کښې 182 ژبې امريکائی، 152 ژبې اوقيانوس، 184 ژبې ايشيائی. 146 ژبې افريقائی او نهه ژبې اروپائی وی په دې شمېر کښې داسې ژبې هم وې چې ويونکی ئې يو څو سوه پاتی شوی دی. (بی بی سی)



Pukhto.Net

## (۱) قبل از اسلام:

د افغانانو پخوا له اسلام تعلق په بنيادی توګه د عمرانی ارتقاء د هغه مراحلو سره دے چې د کومو د تېرېدو نه پس چې دوی په اسلام کښې رادننه شوی دی. په دې لړ کښې به مونږ د دې قام په نسل، ژبه، مذهب، لرغونی مساکنو او په زړو رواياتو او واقعاتو د ليکلو هڅه کوو. خو زياته مناسبه به وی چې وړاندې مونږ د دې قام د مختلف نومونو لکه افغان، پښتون، پټهان او سلېمانی په بابله د محققينو وړاندېزونه څۀ قدرې قلم ته وسپارو.

## افغان:

د دې نوم مختلف تاويلونه شوی دی، کۀ چرې مونږ د دې ټولو تاويلاتو جائزه واخلو نو باوجود د اختلافه په دې کښې په يو نکته اتفاق موندلی شی. چې هغه د دې نوم اؤ زړۀ ورتيا باهمی نسبت دے.

د روشن خان په خيال د لفظ افغان مآخذ عبرانی ټکے "اب" دے. چې دا اعزازی او تعظيمی نوم دے. دا په

(c) ketabton.com: The Digital Library

بنی اسرائیلو کښې د ښاغلو او غشتلو د پاره مستعمل وۀ. د بېلګې په توګه یوآب اب یشے وغیره.[1]

د خوشحال خان[2] مطابق د سلیمان په زمانه کښې د ملک طالوت زوی ته دا نوم (افغان) ورکړے شوے وۀ. "اُف" په عبرانۍ ژبه کښې نیونکی ته وائی او "غان" د یو دیو نوم وۀ.

د نواب اکبر خان هوتی دڅېړنې تر مخې لفظ "افغان" په مخصوصه توګه د بنی اسرائیلو د بن یامینی قبیلې د پاره وضع شوے وۀ. د دې قبیلې د مورث نوم اسفانلیاس افودا وۀ.[3]

دغه شان بعضې مؤلفینو د حضرت اقبال لاهوری خط نقل کړے دے چې په دغه خط کښې شاعر مشرق د قاضی میراحمدشاه رضوانی په حواله سره لیکی چې لفظ "فغ" په زړه فارسۍ کښې په معنی د بت مستعمل وۀ او افغان کښې الف سالبه دے. چونکې چې فارسۍ کښې د مېشت په وخت د دې قوم افراد د بت پرستۍ نه بېزاره وو په دې وجه "افغان" سره مقلب شو.[4]

---

[1] تذکرہ افغانوں کی اصلیت اور اُن کی تاریخ ۔ از روشن خان
[2] دستار نامه
[3] په حواله د "پشتون کون" از پروفېسر پرېشان خټک
[4] حکیم نجم الحسن رامپوری، اخبار الضادید په حواله د محمد اقبال خان تاجه خېل مؤلف تاریخ نیازی قبائل



د صاحب آئمة الافاغنه مطابق دا لفظ په اصل کښې ابناجاه دے، چې بتدریج افغنه شوے دے، دې د ارمیا ځوی وۀ او د ارمیا اسرائیلی نوم جوجده وۀ.[1]

د مستشرق بیلیو په خیال د لفظ افغان اصل "البان" دے چې په لاطینۍ ژبه کښې غر ته وئیلی شی. د دې ټکی یو معنی "سپین" هم بیان شوې ده. رومیانو به ارمینیاتو ته البان یا الوان یعنی غرځنی وئیل[2]. د کروسنسکی په خیال حرف "ل" په "غ" او "با" په "واو" بدل شو. دغه شان د البان نه اغوان جوړ شو[3]. دا هم وئیلی شی چې په یونانی ژبه کښې "اغوان" د غرئیزې سیمې خلقو ته وائی. د یو روایت تر مخه د شېروان او قره باغ په علاقو کښې د لویو لارو ساتندو والو ته به اغوانیخ وئیلی شو. بعضې مورخینو دې طرف ته ذهاب کړی دی، چې په اصل کښې دا لفظ د ازبک ژبې د اواګان "Avagan" نه معرب دے. چې معنی ئې "اصلی" ده. د حضریاتو د ماهرینو څېړنې ښائی چې دا ټکی په وړومبی ځل مونږ د ابګان په شکل د ساسانی حکمران شاه پور اول د نقشی رستم په ډبرو مومو. د ډبرو ټکی دی "ګونډیفر ابګان

---

[1] په حواله د "تاریخ نیازی قبائل" از محمد اقبال خان تاجه خیل
[2] پښتانهٔ .. از ډاکتر حبیب الله تژی
[3] په حواله د "پښتانهٔ" از ډاکتر حبیب الله تژی



Pukhto.Net

(c) ketabton.com: The Digital Library

رسماد'' د دې جملې مفهوم تر اوسه نهٔ دے تحلیل شوے. دا ډبری په درېمې صدی عیسوی کښې ددې حکمران په امر لیکل شوې وې.

د ساسانی لړۍ شاپور درېم هم په خپلو شاهی ډبرو کښې د ''اباګان'' په نوم د یو قوم ذکر کړے دے. لرغونی چینی سېلانیانو د موجوده شرقی افغانستان په تذکرو کښې د ''اپوکین''[1] نومې یوې توریالې قبیلې ذکر کړے دے، ماهرین السنه دا ټکی دا فغان معرب ګرځوی.

په قدیمی هندی تذکرو کښې د دې ټکی مماثل د وراهامهیرا په ''براهت سمیتا'' کښې موندلے شی. لیکونکی دا کتاب د جغرافیې او فلکیاتو په موضوع په شپږمه صدی عیسوی کښې لیکلی وو. مهیرا په دې کتاب کښې د هندوستان د جغرافیائی حدودو نه علاوه د هغه زمانې د قامونو ذکر هم کړے وهٔ. په دغه ذکر شوی قامونو کښې د ''اواګان'' Avagan په نامه د یو قام ذکر هم شوے دے. د دې نوم (یعنی اواګان) د افغان نه غوره متبادل موندل مشکل دی.

زما (مؤلف) په خیال افغان په اصل کښې د افګن نه معرب دے. افګن په فارسۍ کښې د غشتلی او ارتاو

[1] په حواله "پښتون" از ډاکټر حبیب الله تژی



خونکی په معنی استعمالیږی. چونکې د افغانانو زړهٔ ورتیا په هره زمانه کښې بې مثله پاتې شوې ده، په دې وجه د مادیانو له خوا د افګن په اعزازی لقب مقلب شوی وو. بیا بتدریج دا نوم بتاویل اطلاق علی القوم ''افګان'' شو. او د کثرت استعمال په وجه د وخت سره د ''افغان'' په موجوده شکل کښې مروج شو.

**پښتون:**

په افغانانو کښې د وړومبی نه دا قاعده راروانه ده چې څنګه دوی په اجتماعی توګه ځان ته افغانان وائی، دغه شان په انفرادی توګه هره قبیله ځان په پښتون خواخوی. دغه وجه ده چې د افغان او افغانستان په شان پښتون او پښتونخوا هم د زړو وختونو مستعمل راروان دی. د تتبع نه پته لګی. چې ماده اصلی د دې لفظ ''پشت'' ده. یعنی حروف اصلی ئې پ،ش،ت دی. خو د ش په ځاے ''ښ'' هم د عمومی متبادل په توګه رواج لری. یعنی پښت هم وئیلی شی. مغربیان وغېره د حرف ''ښ'' په ځاے ''ک'' استعمالوی، په دې لحاظ اصل کلمه ''پخت'' ګڼلی شو چې مغربیان ئې پکت لیکی او وائی.



Pukhto.Net

(c) ketabton.com: The Digital Library

د روښن خان د څېړنې تر مخې د "پښت" کلمې اصل عبرانی دے. د بنی اسرائیلو په تاریخ کښې "بنی پښت" یو نوموړې خېل تېر شوے دے. دا خېل په لوړو دولتی مراتبو فائز او د جنګیالی صفاتو حامل وۀ.

د بعضې محققینو رائې ده چې دا د عبرانی ټکی "پاشت" نه مشتق دے چې معنی ئې "وېشلی شوی" ده یعنی د بنی اسرائیلو جزومنقسم.

دا هم وئیلی شی چې څنګه د مشرقی کلیسا یوې ډلې په ۲۰۰ء کښې د مغربی روایاتو سره د اختلاف په وجه د سوریا (شام) په ښار الروحا کښې د سریانۍ کلیسا بنیاد ایښودے وۀ او د انجیل په بابله ئې خپل تعبیرات د "پشتینا Pashteena" یعنی ساده تعبیراتو په نامه موسوم کړی وو[1]، دغه شان دا قوم هم خپل ساده و ارفع روایاتو یعنی "پښتونولۍ" په وجه پښتون مشهور شو. پوښتون شاعر څۀ ښۀ وئیلی دی.

ساده دی اندازونه کړه شډل شډل کتل
دا چا وې چې انداز د پښتنو مۀ زده کوه

په جدید اروپائی څېړن کارو کښې د اکثر ګوند دا خیال دے چې پښتانۀ په حقیقت کښې هغه پکتیا قبیله

[1] بحواله تاریخ نیازی قبائل از محمد اقبال خان تاجه خیل



ده چې ذکر ئې په رګوئید کښې شوے دے. دا قبیله د هندی آریاؤ د دریو منځګرو څانګو نه یوه وه، د دې وړاندېز د پرمختګ په کتنه کښې بعضې محققینو د هیروډوټس د سپل نامې نه هم حوالې ورکړی دی، دې مورخ او سپلانی په خپلې سپل نامه کښې د پکتویس په نوم د یوې قبیلې ذکر کړے دے. دغه شان د بعضې اروپائی څېړن کارو په خیال د "پشت" کلمې اصل بخد دے. بخد قبیله د آریاؤ د باختری څانګې نه وه. دا قبیله په بلخ کښې اباده وه. د دوی په رائې بلخ هم په اصل کښې "بخد" وۀ.

## پټان / پټهان:

دا افغانانو ته د نورو قامونو له طرفه ورکړے شوے نوم دے. د پښتون برعکس افغانان په خپل مابېن کښې د پټان په توګه خپل نسلی شناخت نۀ خوښوی، د دې نوم د وجۀ تسمیه په بابله مختلف روایات دی.

د افغان مورخینو په خیال پټان په اصل کښې بطان دے[1]. چې د کشتۍ په لاندې حصه کښې لګېدلې لرګی ته

[1] د عربو لغت کښې د البطن معنی ده، د هر څیز دننی برخه، البطان هغه څادر ته وئیلی شی چې په اس باندې د مچانو له څاری له کبله اچولی شی، بطانة د کپړې استر، راز ته وئیلی شی. ابن اثیر په خپل تالیف "اللباب فی تهذیب الانسان" کښې "بطان" د طریشیت په سیمو کښې د



Pukhto.Net

(c) ketabton.com: The Digital Library

وئیلی شی. دا نوم له دربار رسالت نه قیس عبدالرشید ته ورکړے شوے وۀ.

د مغلی دور د مورخینو مطابق اسم پټهان هندوستانی ښار پټنه ته نسبت لری، په دې وجه چې کله افغانانو په هندوستان باندې یرغلې شروع کړې نو د رومبی مستقر په توګه ئې په پټنه کښې ودانی سازې کړې وې. په دې وجه نورو قومونو پښتانۀ په پټهان ونومول.

د خان خوشحال خان د څېړنې تر مخه پښتنو ته د پټهان نوم د محمود غزنوی له خوا د سومنات په غزا کښې د بې مثله مړانې په وجه ورکړے شوے وۀ.

ظفر کاکاخیل (مرحوم) دا یو لسانی اصطلاح ګڼی چې د پشتانه یا پښتانه روان شکل دے. د فارسۍ په بعضو کلمو کښې موجود ټکی لکه ش، ت (شت) په هندی ژبه کښې په ټهـ سره بدلیږی لکه مشت نه مټهی، پُشت نه پیټهـ، لشت نه لټهـ یا لاټهی، دغه قاعدې سره سم پشتان نه پټهان جوړ شو.

---

نیشاپور په خوا یو کلی روایت کړے دے (دا کلی اُوس موقعیت نهٔ لری) دغه شان د ګوادر نه ۱۰۰ کلومیټره لرې د بندر عباس په سئېل (شمال) کښې د یو ښار ګوټی نوم دے، د دې زوړ نوم "پټ هان" وهٔ (ماخوذ از قیس پټان، مسعود الحسن خان روهیله)



## سلیمانی:

د افغانانو دا نوم هم ډیر پخوانے دے. رومبی عرب مورخینو دا قام عموماً په دې نوم سره یاد کړے دے[1]. د خلاصة الانساب مطابق پخوا زمانه کښې د ملک شام د کوه سلیمان[2] سره د تعلق په وجه دوی سلیمانیان نومولی شوے وۀ. د بعضو دا رائې ده چې دا نوم کوه سلیمان (ډیره اسماعیل خان) ته منسوب دے. سلیمانیه په عراق کښې هم د یو ځائے نوم دے. چې هلته د لرغونی ادوارو نه اسرائیلیان آباد راروان دی هم دغه وجه ده چې د اسرائیلیانو یوې ژبې ته نن هم سلیمانیه وئیلی شی.

## پښتون خونه (نسل):

اګرچې افغانانو همیشه د قامی او قلمی روایاتو له کبله خپل نسلی تړون بنی اسرائیلو سره بیان کړے دے

---

[1] شاه نعمت الله دهلوی 560هـ د خپلو پیشنګویو په مجموعه کښې لیکی "ګردد بنو سلیمان باشد چوں فضل رحماں  یعنی که قوم افغان باشند صد علانه"

[2] په افغانی تذکرو کښې د قیس تاتوبی کوه سلیمان (کسی غر) روایت شوی دی. تر څو چې د کوه سلیمان تعلق دے. نوی څیړنو نه رابرسیره شوی دی. چې د علم حدیث په وقیع ځانګه اسماء الرجال کښې د قیس بن یزید په اړوند د کوه سلمان ذکر شوے دے. د دې غر وقوع د بلخ په منطقه کښې بیان شوے دے(مسعود الحسن روهیله – قیس پټهان – تحقیق کا ایک پهلو) ابن ندیم په خپل قابل قدر تالیف د "الفهرست" په نهمه مقاله کښې لیکی "بلخ نه ملتان ته بلکل نېغه لار ده. ځکه چې د ملتان ودانی بلخ سره زیاتې نزدې او تړلی دی. (اثرجان)
د خاص بلخ په بابله ابن بطوطه په خپله سفرنامه (رحلة ابن بطوطه ، مصرچاپ) کښې لیکی چې د حزقیل (اسرائیلی پیغمبر) مزار دلته دے. دې په دې لړ کښې زیاتوی چې د دهٔ په مزار قبه جوړه ده او مونږ پخپله د دهٔ د مزار زیارت ته لاړو. (اثرجان)



Pukhto.Net

(c) ketabton.com: The Digital Library

خو مناسب معلومیږی چې دلته څۀ ذکر د هغو نظریاتو هم ووشی چې د دې قام په بابله په مختلف وختونو کښې په ډاګه شوی دی.

واضحه دې وی چې دا وړاندېزونه د علمی پس منظر سره سره د سیاسی، مسلکی او نسلی تعصباتو غمازی هم کوی. دغه وجوهاتو کۀ یو طرف ته تحقیق او تنقید ته د ودې موقع ورکړې ده نو بل طرف ته ئې د دې قام د نسلی اصالت په بابله اختلافات هم جوړ کړی دی. زمونږ دې دلیل له د هنری راورټی د دې تبصرې نه هم تقویت ملاویږی "د یو قام د اصلیت او نسب په بابله به د نظریاتو تفاوت دومره زیات نه وی څومره چې د افغانانو د اصلیت او نسب په بابله دی".

لاندې مونږ څۀ قدرې اجمالاً دا وړاندېزونه قلم ته سپارو.

## پښتانۀ هن دی:

د دې وړاندېز تر مخې پښتانۀ په نسب هن (قام) دی. هن په اصل کښې تاتاریان وو. دې قبیلې په خپل وړومبی چپاوئنو کښې ګندهارا دل ول کړې وه. او بیا ئې بتدریج په پنجاب یرغلې کړې وې. په ٤٤٥ء کښې د ګپتا



ټبر اخری راجه له د ماتې نه پس دوی خپلې باچائي له پرمختګ او استحکام ورکړے وۀ. ایرانیانو دا قام په افتالی او هفتالی نومونو یاد کړے دے. بل طرف ته عربانو دوی په هیطل یا هیاطله نومولی دی. د هن نظرېې سره تړون لرونکی څېړن کار د پښتنو ابدالی او افتالی (هن) یو قبیله ګرځوی.

## پښتانه ساکادی:

ساکا د ستهین قام د یو قبیلې نوم وۀ. د دې قبیلې د ذیلی څانګو نومونه دا رقمی وو (١) توری (٢) اګاتیرس (٣) نری (٤) ملا (٥) تکلانی (٦) ګلونی (٧) سرماتی.

ساکا په حربی فنونو کښې بې مثله وو. په خصوصی توګه دا قبیله په تیراندازۍ کښې بې مثله وه. د ساکاؤ خپل قامی دوددستورونه او ژبه وه. ماهرین موجوده سری کولی ژبه د ساکاؤ د لرغونی ژبې موجوده شکل ګڼی. د څېړن کارو مطابق د دې قبیلې د واکمنۍ مرکز سیستان وۀ. خپله سیستان له ساکستان معرب دے. دا وخت د سیستان زیاتره حصه ایران کښې ده، څۀ لګه حصه ئې په افغانستان کښې هم موقعیت لری. عربانو (مورخینو) به سیستان ته سجستان وئیلو. سلطان

Pukhto.Net

(c) ketabton.com: The Digital Library

خان صابر په خپل تالیف کښې د کنستی شوو ډبرو او خزو په حواله پښتانهٔ ساکا قبیله ګڼلې دی. ولی الله خان هم د پښتنو د اصل په بابله د ساکا وړاندېز قائل وهٔ.

هیروډوټس ساکا او پکتا جلاجلا بیان کړی دی. د دې مؤرخ مطابق "ساکا" یو نوم دے چې پارسیانو د باختر ټولو قامونو له ور کړے دے. هم د دغه مورخ د وېنا تر مخې په پارسی قبائلو کښې نیم پارتهی دی، د هیروډوټس بیانوی چې ساکاؤ کوروش (سکندر ذوالقرنین) شهید کړے وهٔ او دارایوش د دوی نه تېښته کړې وه.

## پښتانهٔ عبرانیان دی:

د خان علین مکان خوشحال خان خټک مطابق پښتانهٔ د حضرت ابراهیم د ورور[1] اولاد دی. دوی د دستار نامې په اوولسم هنر کښې د نسب د عنوان لاندې چې کله

[1] سکندر مقدونی په خپل یاداشتونو کښې لیکلی دی "هغه خلق چې ما د دجله او فرات په دوابه کښې لیدلی وو، هم دغه خلق ما د سندهـ په وادی کښې ولیدل. هیروډوټس هم داسې یوې موضوع ته اشاره کړې ده. (د افغانستان ملی تاریخ از قدرت الله حداد فرهاد)
مسعودی په مروج الذهب کښې د سریانی باچایانو په بابله لیکی "د دوی د وړومبی باچا نوم 'شوشان' وه، وروستو د دې خاندان واکمنی د هند او سند نه په تېره تر بسط (بست)، غزنین او لعس نه تر هغه ټولو زمکو پورې پراخه شوې وه، چې په نهر هرمند(هلمند) اباد دی. د مسعودی په روایت په 332هـ کښې د دې سریانی لړی د باچایانو لقب 'زنبیل' وه"، ابوالحسن بن حسېن بن علی المسعودی مروج الذهب و معادن الجواهر (اول ټوک) نفیس اکېډمی اردو بازار، کراچی.



د پښتنو د نسب په بابله د خپلې مطالعې ذکر کوی نو د بخت نصر د لاسه د حضرت دانیال او نورو اسرائیلیانو د بې کوره کېدو او په کرمان او سیستان کښې دمېشته کېدو روایات بیانوی. دوی روایت کوی چې د بعثت نبوی په وخت پښتانهٔ د اور پرستو (ایرانیانو) سره په جنګونو کښې بوخت وو.

په تورات کښې د ابراهیم د دوو وروڼو ناحور او حاران ذکر راغلے دے. حاران د خپل پلار په ژوند له دنیا نه کوچېدلے وهٔ. لوط د دوی ځوی وهٔ. د حاران په نوم په لرغونی عراق کښې یو ښار هم آباد وهٔ.

## پښتانهٔ یونانیان دی:

د روغ لیونی (عبدالغنی خان) د څېړنې تر مخې پښتانهٔ یونانیان دی. د دوی په خیال د دواړو قومونو په مخ او جثه، دوددستور او کلتوری روایاتو کښې ډېر مماثلت دے. یونانی قام په ګندهارا کښې د سکندر مقدونی د یرغلو نه وړاندې آبادی لرلې. د سکندر مقدونی نه پس د هغه جرنېلانو په بلخ او ګندهارا کښې بااختیاره باچائی جوړې کړې وې. اخوند درویزه په خپل تالیف کښې د "پایین" (ننګرهار) ملک نازو خان په ختېه



Pukhto.Net

(c) ketabton.com: The Digital Library

یوناني لیکلی دی. د دوی مطابق د سوات او ننګرهار زاړهٔ سلاطین پنج په ختهٔ یونیان وو[1].

## پښتانهٔ آرمینیان دی:

دا وړاندېز وړومبی کروسنسکی وړاندې کړے وهٔ. داسې بریښی چې د دهٔ مآخذ تاریخ منتظم ناصری وهٔ. بیا وروستو جارج کیپل او بیلیو په خپلو خپلو دلائلو دې وړاندېز له وده ورکړه. په اصل کښې د دې وړاندېز بنیاد د لفظ افغان او اوغان باهمی یوشان والے او هغه تت روایات دی د کومو تر مخه چې افغانان په یو زمانه کښې په آرمینیا کښې مېشته وو. د کروسنسکی په وېنا "دا بالکل مبهمه او نامعلومه ده چې په بنیادی توګه دوی د شیروان یا د هغه ولایت دی چې د بحیرهٔ کیپسئن په غاړو د داغستان په لوری دی. یا د هغه صحرا دی چې د غه ولایت سره پوله لری او د باب الابواب نه پورې ده".

د بعضې څېړنو تر مخه د شېروان او قره باغ په ولقو کښې د لویو لارو ساتندووی په اغوانیخ بللی شو. د بیلیو مطابق د غور اوسېدونکی په بنیادی توګه ارمنی اغوان وو. دې خلقو یهودو سره د تړل بندی په بنیاد د یو قام

[1] تذکرة الابرار والاشرار، از اخون درویزه



تشکیل کړے وهٔ. غالباً دا روایت بیلیو د طبقات ناصری مؤلف منهاج السراج نه اغستے وهٔ.

د مؤلف[1] مطابق د هارون الرشید په دور کښې یو یهودی په دې شرط د بنجی نهاران شنسبی مرسته کړې وه چې د دهٔ په مشورو د عمل په صورت کښې به دې یهودی ته غور کښې د مېشته کېدو اجازه ورکوی.

دا هم یو خونده ور حقیقت دے چې د قره باغ په نامه دوه درې مقامات تر اوسه په افغانستان کښې موقعیت لری. واضحه دې وی چې د یو سیمې سره تړون د قامیت بنسټ خو ګرځی خو د نسل هیڅ کله نه. محقق ډورن هم دارمنی وړاندېز غندنه کړې ده. د دهٔ په خیال د "سینټ مارټن دارمنستان یادونې" وئیلو نه پس دا خبره په لنډه پوهې ته راځئ چې ارمنی اغوان او افغان دوه جلا جلا قامونه دی.

## پښتانهٔ قبطی الاصل دی:

غالباً دا وړاندېز د ټولو نه وړومبے د تاریخ فرښتې مؤلف وړاندې کړے وهٔ. داسې ګمان کېږی چې د دوی مآخذ مطلع الانوار نومی کتاب وهٔ. فاضل مؤرخ خپل

[1] منهاج السراج ـ طبقات ناصری ـ ترجمه: پروفیسر افتخار احمد (اُردو)



Pukhto.Net

(c) ketabton.com: The Digital Library

وړاندېز په موسوی قبطی او فرعونی قبطی باندې تقویه کوی. بیا د فرعونی قبطیانو د ابرهه په لښکر د شمولیت په وجه د تباهۍ ذکر کوی. د پښتنو د قبطی ختې روایت یو بل مؤرخ فرید الدین احمد هم په خپلې رسالې "انساب الافاغنه" کښې کړے دے. هغهٔ د تاریخ افغانی او تاریخ غوری په حواله سره لیکی چې پښتانهٔ په ختِه اسرائیلیان دی خو بعضې په دوی کښې قبطیان هم دی. د فرعون دا مرستیال قبطیان د بې وطنه کېدو نه پس د کوه سلېمان په علاقه کښې مېشته شوی وو. دلرغونی فارس د تاریخ مطابق هنحامنشیانو ۵۲۵ ق.م. کښې د مصر د فتحې نه پس تر موجوده لیبیا پورې خپلې باچائۍ له خوروالے ورکړے وهٔ. د هیرووډوټس مطابق چې کله کمبوجا (باچا) په لیپی (لیبیا) کښې برکه نومی یو وړوکی ښار فتح کړو نو دهٔ هغه په امر اهل برکه د مصر نه ایران ته ولیګلے شو، بیا د دارایوش (باچا) په امر اهل برکه ته په بلخ کښې یو کلے ورکړے شو. چې هغه د دغې قام د زوړ وطن په مناسبت سره برکه[1] مشهور شو.

[1] برکی د اورمړ قام مشهوره ذیلی څانګه ده. د دې ټکی د "برکه" سره لفظی یوشان والی بې د څهٔ تامله ښکاره دی.



دغه شان د جغرافیه خلافت مشرقی مؤلف د "بوشنج" په بابله لیکی "دا ښار د هرات نه د هری خوړ په کینړی غاړې په څهٔ فاصله سئېل (جنوب) په مخ آباد وهٔ. د عمومی روایت تر مخې د دغې ځاے هوائی چکې فرعون مصر ایجاد کړې وې هغه د خپلو ښوبو (فتوحاتو) په لړ کښې د خپل وطن نه دومره لری راغلی وو چې تر دې ښار ئې خپله باچائی قائمه کړې وه.

**پښتانهٔ بنو قطوره دی:**

د حضرت ابراهیم خلیل الله ؑ کښې بیبیانې مبارکې وې. په دغو پاکو بیبیانو کښې یو بی بی قطوره هم وه. د روایاتو تر مخې د حضرت ابراهیم علیه السلام د دې بیبی نه شپږ ځامن وو. چې د هغو نومونه (۱) مدیان (۲) یقسان (۳) مدان (٤) اسباق (٥) زمران (٦) سوخ وو.

په تورات کښې بیان شوی دی چې حضرت ابراهیم علیه السلام خپل ټول هر څهٔ حضرت اسحاق علیه السلام ته عطیه کړی وو. او د باقی بیبیانو ځامن ئې سره د ډېر مال حال مشرق پله (طرف) رخصت کړی وو. دا خلق د ایران په شمالی غربی سیمه کښې اباد شوی وو.



Pukhto.Net

(c) ketabton.com: The Digital Library

د یقسان په اولاد کښې حضرت شعیب علیه السلام پیدا شوے وهٔ. د دوی د اسم محضه په وجه روستو د دوی قام په قیني شهرت لرلو.

د تورات د روایت مطابق چې کله ملک طالوت د عمالقو (قام) خلاف د جنګونو په وخت هغوی د سموئیل پېغمبر په مشوره قینیانو ته د عمالقو د منځ نه وتلو ووئیل، نو په دغه وېنا دا خلق د خپل وطن نه په کډه شو او په فارس کښې مېشته شو. بیا دغه قینیان د پشت په زمکه (چې د سبزوار سره نزدې موقعیت لري) آباد شو. د هنحامنشیانو په وخت دې سیمې د پارتیا په نوم شهرت لرلو. د اسلام په ابتدائی دور کښې دا سیمه په طبرستان مشهوره وه. د پشت اوسېدونکی دا بنو قطوره ړومبے په پاشتین او بیا په وروستو وختونو کښې په پشتون او پشتانهٔ باندې وپېژندے شو.

## پښتون آریا دی:

د آریانو د وجه تسمیې په بابله دوه وړاندېزونه شهرت لري. (۱) آریا د کلتوري ډلې نوم دے. (۲) آریا د ژبې په بنسټ د ختې (نسل) نوم دے.

(۱) آریا کلتورنی ډله:



د دې وړاندېز تر مخې آریا د ثقافتي ډلې نوم دے. د قاضی عبدالحلیم اثر مطابق آریا د "اُر" نه معرب دی. چې معنی ئې اور ده. په لرغوني وختونو کښې "اُر" د سومیریانو (قام) د پلازمیني نوم وهٔ. دا قام د اور د تقدیس قائل وهٔ. د دې قام د باچائۍ ډاندې تر لرې لرې خوارهٔ وو. د سومیریانو د اثر لاندې چې کوم قومونه د اور د نمانځلو قائله شوي وو. هغوی په آریا سره نوموړي شو. د "اور" کلمه په پښتو ژبه کښ هم په دغه معنی مستعمل ده. او د اور سره د نسبت د پاره د "اورین" کلمه وضع ده.

## (۲) آریا په لحاظ د ژبې:

ماهرین السنه د آریا معنی نجیب، شریف او اصیل کوي. په پښتو کښې هم "اره" د بنیاد او اصل په معنی استعمالېږي.

د ټولو نه وړومبے روسی مستشرق پروفېسر کلاپروتهـ د پښتو ژبې د ټکو، لغاتو او قواعدو د کتنې په بنیاد د پښتنو په بابله آریا وړاندېز مخې ته کړے وهٔ.

د ظفر کاکاخیل د څېړنې تر مخې "آریا" یو لساني اصطلاح ده. او هر هغه سړے په آریا بللے کېدے شی چې آریائی ژبه وائی. د هغه په خیال دا د یو سړی یا د یو قام د



Pukhto.Net

(c) ketabton.com: The Digital Library

تقویې د پاره د یونانی مؤرخ هیروډوټس[1]، جغرافیه دان بطلیموس کلوډیس[2] او یونانی جرنیل او سېلانی سکائی لاکس[3] د تالیفاتونه حوالې د دلیل په توګه وړاندې کوی.

دې درې واړو یونانیانو د پکتی، پکتین، پاکتی یس او پکتیان[4] په نامو د یو قام ذکر په خپلو تالیفاتو کښې کړے دے. دغه شان ئې د دې قام وطن په پکتیا او پاکتیا باندې یاد کړے دے. د هندوانو د زړو مذهبی کتابونو او د یونانی علماؤ د باندینی حوالو په بنیاد د خېړن کارو یوې ډلې دا نتیجه راویستې ده چې د هندی آریاګانو د درې بنیادی څانګو (۱) بهارته (۲) یدو (۳)پکتا کښې هم، پکتا د پښتنو لرغونی نوم دے[5]. د آریائی وړاندېز منونکی دوېمه ډله دا عقیده لری چې پښتانهٔ د تېر وختونو بخد قام دے. د بخد قبیلې او علاقې نوم په اوستا (پارسیانو مذهبی کتاب) کښې هم راغلے دے.

[1] هیروډوټس (٤٨٤ تا ٤٢٥ قبل مسیح) د پکت د وطن نوم په پکتیکا (پکتویک) یاد کړے دے، هغه د دې قام د ذکر په لړ کښې د دې قام وطن د دریائے سندھ غاړې په ګوته کوی.
[2] بطلیموس د پکت قبیلې وطن د پکتین په نامه یادوی. د دهٔ په وېنا د پکتیو وطن پکتین د پارو پامیزاد قطب (جنوب) ته موقعیت لری.
[3] د دارا د وخت امیرالبحر سکائی لاکس (٥٢١ تا ٤٨٦ ق م) د پکت قبیلې وطن په پکتیا یاد کړے دے.
[4] هیروډوټس د پکتیان وطن د "اراکوسیا" په نامه یاد کړے دے.
[5] هندی اریا د "دیو" کلمه د مقدسې هستی د پاره استعمالوی خو پښتو ژبه کښې د یو د شېطان صفته ذات د پاره مستعمل دے. چې د دوی د دې عقیدې سره هم توپیر دے.



مشر نیکهٔ نوم نهٔ دے. تر څو چې د آریاؤ د وړومبی ټاټوبی (مسکن) خبره ده په دې بابله د محققینو اختلافات دی. د ګڼو خېړن کارو په خیال د آریا قام وړومبے ټاټوبے سطح مرتفع پامیر او د آمو (دریاب) مونډ (منبع) والاعلاقه ده[1].

د بعضو په خیال د دې قام وړومبے ټاټوبے سیکینډی نیویا، فن لینډ یا د ډینیوب دریاب وادی ده. بعضې ئې جنوبی روس، نور ئې جزیره نما بلقان او پاتې محققین منګولیا او چینی ترکستان بیانوی.

د پښتنو د آریائی وړواندېز په بابله د رګوید نه علاوه د یونانی سیلانیانو، مؤرخانو او جغرافیه دانو لرغونی تذکرې د سند په توګه وړاندې کولې شی. د دغې کتنو لاندې جدید خېړن کار دا عقیده لری چې پښتانهٔ هم هغه پکت[2] قبیله ده چې ذکر ئې په رګوید (د هندوانو مذهبی کتاب) او د مهابهارت د لسو قبیلو په شخړو کښې شوے دے[3]. دا خېړن کار د دې خپل وړاندېز د

[1] د پوهان عبدالحی حبیبی صېب مطابق اریائی قامونه وړومبی د خیوه، خوقند او د بدخشان په منځنی زمکو اباد وو. بیا د ابادی په زیاتی دوی په دریو ډلو کښې تقسیم شو. یوه ډله د هندوکش غر په لار د کابل د سردرو نه په تېره هندوستان ته لاړه. دوېمه ډله د ایران په مخ خوره شوه چې د هغه ځایه بتدریج یورپی سیمو ته په کډه شوه. درېمه ډله په خپل وطن پاتې شوه چې اوس په پښتنو یادیږی.
[2] بعضې څېړن کار دا رائې لری چې د مسیح نه ١٤٠٠ کاله وړاندې د هندوانو په مذهبی صحیفه "رګویدا" کښې پښتانهٔ په دې نوم یاد شوی دی (په حواله د پشتون کون از پروفېسر پرېشان خټک)
[3] د رګوید مطابق دلسو قبیلو په جنګ کښې دې قبیلې د سوداس خلاف جنګ کړے وهٔ، (رګوید منډاله ٧,١٨,٧) په دې کتاب کښې دا قبیله د پاکتاس (Pakthas) په نامه یاده شوې ده.



Pukhto.Net

(c) ketabton.com: The Digital Library

وړومبی عرب مؤرخانو هم د بخد ذکر په خپلو تذکرو کښې کړے دے. دغه شان د دې پوهانو د څېړنو تر مخې پښتانهٔ د آریاؤ د باختری څانګې سره اړه لری. د دې طبقې پوهانو ته د پښتو ژبې نه هم تقویت ملاویږی. ځکه چې د دې ژبې تعلق په متفقه توګه ایرانی څانګې سره دے. چې کله مونږ د دې ټولو باندینی خبرو جاج واخلو نو د ژبې نه علاوه په ډېرو متقاضی امورو د دې وړاندېز دننی افتراق او معیار د مخزن افغانی وغېره نه هم کمزورے ښکاره شی[1]. مثلاً لرغونی هندی مذهبی کتابونو کښې د هندوستان د زړو غېر آریائی قامونو ذکر ډېر په اختصار او مجمله توګه شوے دے. بعضو څېړن کارو د آریاؤ د راتګ نه وړاندې په سندھ[2] کښې دوو لویو قامونو ذکر کړے دے. چې (۱) آسور[3] (۲) داسیو وو. دې دواړو قبائلو نه یواځې په ډاډه د آریاګانو مخ نیوی کړے وهٔ بلکې څو وارې ئې ماتې سره هم مخ کړی وو. خو بیا د وخت سره سره

---

[1] د پروفېسر پرېشان خټک په رائې "د تاریخ د پاره چې د کومو مواخذاتو ضرورت وی، هغه د دې نظریې په ډاډ کښې نهٔ ښکاری. محض په زبانی روایاتو او عمرانی قیاساتو ولاړ هغه تاریخ چې د منځ د زرګونو کلونو کړی ئې ورکې وی څنګه مستند وګڼلی شی"

[2] د "ډاکټر غلام علی الانا" د څېړنې تر مخې سندهی په بنیادی توګه غېر اریائی ژبه ده. ډاکټر نبی بخش خان بلوچ د موهنجو ډاړو د لرغونی ژبې په بابله لیکی "د اثار قدیمه د موندلی شوی موادو او معلوماتو په بنسټ وئیلی شی چې د سندھ لرغونه ژبه د یو سامی صفته ژبو د ډلې نه وه"

[3] د مسعودی په قول "د طوفان نوح نه پس په زمکه باندې د ټولو نه وړمبی سوریانو د بست، زمینداور او د غزنی په سیمو باندې واکمنی جوړه کړې وه، دوی د وطنونو د پولو تعین کړے وهٔ، اونې ئې لګولې وې، د دوی وړومبی باچا "سوشان" وهٔ. مروج الذهب از مسعودی



آریاګانو په دوی غلبه موندې وه. هم په دې وجه د هغه وخت راسې په هندوانو کښې د داس یا داسیو نوم د مرئ د پاره مستعمل راروان دے. خو د آسور قام پسوی ذکر هیڅ چرته نشته. دغه شان د رګوید د پکت په پښتنو باندې د اطلاق مونږ هیڅ قرینه نهٔ لرو. یعنی چې پکت د یو سړی نوم وهٔ کهٔ د باچا یا د قام. مونږ ته معلومه ده چې په هندوانو کښې د اوچت ذاتونو خلق تر اوسه د نورو آریاګانو په شان په خپله ژبه کښې د "خ" په ځاے "ک" وائی. خو سوال دا پیدا کیږی چې باوجود د یو ستر ذات آریائی قام نه پښتنو د کومو اثراتو لاندې خپل نوم د پکت په ځاے پښت کړو؟

تر څو چې د هیروډوټس د تالیف "تواریخ" ذکر دے. د خپل کتاب په وړومبی باب کښې دا مؤرخ لیکی "پاکتی یس د یو سړی نوم وهٔ د لودیا د قام نه، ساردس د لودیانو مرکز وهٔ". دا فاضل مؤلف د پکتیا خلق په اووم اقلیم کښې پکتویک او آرمینیان په دیارلسم اقلیم کښې هندیان په شلم اقلیم کښې لیکی او د پکتیا ځاے په آرمینیا کښې ذکر کوی. خو چې کله هیروډوټس د سکائی لاکس د مهم او د مخامنشیانو د خپلو ولایتونو نه د سالانه خراج ذکر کوی نو دغه وخت واضحه شی چې د وخت



Pukhto.Net

(c) ketabton.com: The Digital Library

چپاوئنو او د متن متفرقه بیاناتو د فاضل مؤرخ لیکنی د مطالبو د وینا په ترڅ کښې بیخی کمزوری کړی دی. دغه شان چې کله مونږ په دغه تالیف کښې د سپو هومره غټو سړوی خورو مېږیانو قیصې ولولو نو دا تالیف د تاریخ نه د دیومالا (فرضي یا خیال قیصی) جوړه شی.

د آریائی نظریې ناقدان دا وینا هم کوی چې دې وړاندېز ته ۱۹۲۲ء نه پس هغه وخت شهرت ملاؤ شو. چې کله د افغانستان د باچا امان الله خان په وخت کښې د هغه یو وزیر فیض محمد خان په خپل تالیف کښې د افغانانو په بابله د آریا وړاندېز ذکر وکړو. او د دولت له خوا په سرکاری توګه د دې وړاندېز تائید وشو. داسې وئیلی کیږی چې د دې دولتی تائید مقاصد بهرنی اړیکی (خارجه تعلقات) او د چاپېرچل بین المللی تقاضې وې.

بهرحال زما په خیال آریائی وړاندېز د کوټلی تجزیې په معیار نۀ سر ته کیږی تر څو چې د غربی څېړنکارو خیالات دی. په دغو کښې زیاترو د قیاس نه کار اغستے دے او د زمکنی حقائقو نه ئې ډډه کړې ده. دوی د افغانانو د قامی بنسټ، خوراک سخاک، دوددستور، د دوی په تسلسل سره د لرغونی مینو نه تدریجی انتقالات، عقائدو، نفسیاتو، د دوی د مینو د



لرغونی او اوسنی نومونو یو شان والے، او په پښتو ژبه کښې د سامی ژبو د ټکو پنګې تر څۀ حده نظرانداز کړی دی.

بحېثیت مجموعی د هیروډوټس د "تواریخ" حېثیت د تېرو وختونو د نورو تواریخو نه بدل نۀ دی. بیا هم مونږ ته د تېرو وختونو د ټولو مؤرخانو او په خصوص سره د هیروډوټس مننه پکار ده چې د دوی د علمی ارزښتونو له کبله نن مونږ د دې قابل یُو چې د تېر وخت ننداره وکړو.

## پښتانۀ مخلوط النسل دی:

کله چې د پښتنو د خونې په بابله د وړاندېزونو په مینځ کښې اختلاف زیات شو او دا حقیقت هم مسلمه شو چې هره ډله د دلائلو په بنیاد خپل نقطه نظر مخې ته راوړی. نو د څېړن کارو او ناقدانو یو ګوند د منځ لاره اختیار کړه او دا وینا ئې وړاندې کړه چې پښتانۀ مخلوط النسل دی. د دې ګوند پوهانو مشر مولانا عبدالقادر ګڼلے شی. دوی نۀ یواځې د پښتو اکېډمی مؤسس وۀ بلکې د پښتنو په تاریخ، ژبه او ادب ئې هم ژور نظر لرلو. پوهان پرېشان خټک (خدا ے بخښلے) هم د یو ځان له فکر سره د



Pukhto.Net

(c) ketabton.com: The Digital Library

دې وړاندېز په څنګ ښکاري. د دوی په خيال يو سپېڅلے پښتون ګوند چې په خونه پښتون وهٔ د تاريخ په تتو ورځو شپو کښې د بلخ نه تر سلېمان غرهٔ پورې چرته نه چرته مينې لرلې. دغې ګوند بيا په پراخه توګه د قبائلو شکل اختيار کړو. دا د هغه وخت خبره ده چې کله آرياګان په دې سيمو لا نهٔ وو مېشته شوی. دوی د پښتنو د خونې د څېړنې په بابله پښتونولۍ ته لوړ والې ورکوی. ځکه چې د دوی په وېنا دې ضابطې د اسلام نه هم وړاندې په دې قام کښې رواج لرلو.

کهٔ چرې غور وکړے شی نو د مخلوط النسل وړاندېز په ګټه کښې د علمی درېځونو سره زمکنی حقائق هم موجود دی. د پښتون قام سره تړلې قبيلې لکه کمبار، کشار، ماندوری، طوری، ګمر، وغېره نن د پښتونولۍ په امېل کښې د ملغلرو په شکل داسې پئېلی شوی دی چې په دې کښې د يوې ملغلری کمې زياتې ګويا چې د ټول امېل د ماتولو باعث ګرځی. د کرمې توری خپله وائی چې مونږ په خېل کرلانی او په خونه ترک يُو. او د اسلام نه وړاندې مونږ بدها مذهب منونکی وو. مونږ وړاندې دا خبره ليکلې ده چې په ساکا قبائلو کښې د يوې قبيلې نوم توری وهٔ.



## پښتانهٔ بنی اسرائيل دی[1]:

د پښتون قام د خپل قامی او قلمی روايانو تر مخې دوی دهغو اسرائيليانو اولاد دی کوم چې د آشور او بابل واکمنو عراق او لرغونی پارس او مېډيا ته په کډه کړی وو[2].

د تاريخ د کتنې نه دا حقيقت برسېره کيږی چې انسان په څهٔ نا څهٔ شکل خپل تېرو وختونو سره تړون ساتی. د بشرياتو پوهان هم د دغو انسانی نفسياتو د څېړنو په رڼا کښې د قامونو د تېرو چپو ماتې کړې يو بل سره لګيځ. اصل کښې په زمکه د انسانانو د ابادۍ د خورېدو لويه وجه د دوی د (نقل و حرکت) فطری جبلت دے. د څېړنو تر مخې دا کډوالی په هر پنځوس کاله کښې په خپله واقعه کيږی. انسان د يو ځاے نه بل ځاے ته په کډه کېدو کښې چې چرته د نوی چاپېر چل اثرات قبلوی. هم هلته په لاشعوری توګه د خپلو تېرو ورځو شپو او مينو

---

[1] دا خبره چې د افغانانو اسرائيلی وړاندېز د مخزن افغانی د صاحب ايجاد دی، حقيقت سره سمه نهٔ ده. د مخزن نه مخکښې د دې درېځ ليکنه تذکرة الابرار والاشرار او تواريخ شيرشاهی کښې شوې وه. په دې بابله يو بله د قدر وړ حواله د ابوالفضل ليکنې دی، دې چې کله د ائين اکبری په دوېم ټوک کښې د کدو ولايتونو حال ليکی نو د افغانانو په بابله د دوی د اسرائيلی دعوې ذکر هم کوی.

[2] د يهوديانو لرغونی معبد چې کنډرات ئې په کابل کښې موجود دی، د يهودی دائرة المعارف په روايت د دې تاريخ د بخت نصر د زمانې دی. (پښتانهٔ از ډاکټر حبيب الله تږی)



Pukhto.Net

(c) ketabton.com: The Digital Library

سره خپل تړون هم په څهٔ نا څهٔ شکل نوی چاپېر چل ته راړوی.

د خپل تېر وختونو سره تړون ساتلو د پاره انسان ګڼې وسیلې پکار راولی. لکه د تېرو نیکانو نومونه خپلو بچو له کېښودل، نوې میني د زړو مینو په نامو یادول، د نیکانو د مورنۍ ژبې ټکی خپلې موجوده ژبې ته راړول. د پلار نیکهٔ مذهب او دوددستور له په مروجه مذهب او دوددستور کښې ځاے ورکول یا په څهٔ نا څهٔ شکل جاری ساتل.

د انسانانو دا فطری خوی د نوی کلتورونو په جوړېدو کښې او د تهذیبونو په وده کښې مهمه برخه اخلی هم دغه وجه ده چې د نن وخت څېړن کار د نورو سائنسی وسیلو سره سره دغه انسانی جبلتونه اوس هم په قامونو د څېړنې په لړ کښې پکار راولی. مونږ په مختصره توګه د اسرائیلیانو پېژندګلو او د دې قام د عروج او زوال جائزه لوستونکو ته وړاندې کوو.

د حضرت یعقوب علیه السلام اولاد ته بنی اسرائیل وئیلی شی. دوی د حضرت اسحاق علیه السلام ځوی او د ابراهیم علیه السلام نوسے وهٔ. حضرت ابراهیم علیه السلام په انسانی تاریخ کښې یو ستر مشر تېر شوے



دے. د دوی پلرنی وطن د عراق لرغونی ښار "اُر" وهٔ. دوی د "اُر" یو لوړ رتبه تېر سره تعلق لرلو. د "اُر" خلق د بتانو او د فطری مظاهرو د لمانځلو منونکی وهٔ. په دې وجه دوی په کوټلی دلائلو سره خپل قام ته د توحید باری تعالی بلنه ورکړه. کله چې د "اُر" بامبړان ابراهیم علیه السلام ته په دلائلو کښې پړه شو. نو دوی ئې د اُور په غرغنډو کښې وغرځول. خو ولې سختن دوی د هر قسم جانی او بدنی تلفاتو او سوځېدو نه اوځغورل. د دې واقعې نه پس ابراهیم علیه السلام د کور د یو څو افرادو سره ملک کنعان او مصر ته هجرت وکړو.

د ابراهیم خلیل الله د وړومبی تېر نوم سارا (بی بی) وهٔ. د سارا بی بی نه علاوه هاجره (بی بی) او قطوره (بی بی) هم د ابراهیم علیه السلام کورودانې وې. د سارا بی بی اولاد په بنو اسحاق، د هاجرې بی بی اولاد په بنی اسماعیل او قطورې بی بی او په بنو قطوره سره شهرت لری. بنو اسحاق د فسلطین او د دې په خواؤشا زمکو، بنو اسماعیل د فاران په سحرا[1] کښې او بنو قطوره په شرقی وطن مېشته شوی وو. د حضرت ابراهیم علیه السلام فضائل او مراتب بې حسابه دی. تاسو په ابوالانبیاء، د

[1] پیدائش ب ۲۱ ابه۲۱ + پیدائش ب ۲۵ ابه ٦ (تورات اُردو)



Pukhto.Net

(c) ketabton.com: The Digital Library

لویو قامونو پلار او د خلیل الله په درنو نومونو سره مقلب ئي.

د حضرت اسحاق علیه السلام دوه ځامن وو. (۱) عیس (۲) یعقوب علیه السلام

د عیس اولاد په ادومیانو مشهور وهٔ.

د یعقوب علیه السلام څلور بیبیانې وې، په دوی کښې "لیا" او "راخل" زوجاتې وې. او بلها او زلفه ئې اُم ولد[1] اینځې وې. د دوی ټول دولس ځامن وو چې نومونه ئې په لاندینی ډول دی:

د لیا نه: (۱) روبن (۲) شمون (۳) لاوی (٤) یهودا (٥) اشکار (٦) زبولون

د راخل نه: (۱) یوسف (۲) بن یمین

د بلها نه : (۱) دان (۲) نفتالی

د زلفه نه: (۱) جد (۲) آشر

د حضرت یعقوب علیه السلام په ټولو زامنو کښې د حضرت یوسف علیه السلام سره زیات محبت وهٔ. حضرت یوسف علیه السلام په خپل کوچنوالی کښې د خپلو رونړو د ناروا سلوک او بیا د مصریانو د لاسه د ګڼو ازمېښتونو او د بندی توب د کشالو په رونړ تندی او ډاډ

[1] هغه وینځه چې د بچو راوړلو نه پس ورته د وینځې توب نه خلاصی ملاوٌ شی.



Pukhto.Net

زړهٔ د مخاوی نه پس چې کله د نبوت او امارت په لویو مراتبو فائز شو نو په دغه وخت د پاکې خورې په وطن د قحط له کبله ئې خپل ټول رونړه او پلار راوبلل او د مصر په غواړه علاقه "جشن" کښې ئې اباد کړهٔ. د وخت سره سره مصریانو د نسلی عصبیت لاندې آل یعقوب علیه السلام مریان وګرځول. آخر څلورسوه دېرش کاله پس دې قوم د موسیٰ علیه السلام د مشرۍ لاندې د مصریانو نه خلاصے بیا موندهٔ. بیا د موسیٰ علیه السلام خادم یوشع بن نون د اسرائیلیانو د لارتګ د پاره قاضیان وټاکل. دور قضا کم و زیاته څلورسوه پنځوس کاله وه. د حضرت سموئیل علیه السلام په وخت کښې د آل یعقوب په تینګار د بن یمین قبیلې نه ساول المعروف ملک طالوت د دې قام باچا مقرر کړو. د ملک طالوت نه پس حضرت داوٗد علیه السلام د نبوت و خلافت په چارو سرفراز شو. د حضرت داوٗد علیه السلام نه پس حضرت سلیمان علیه السلام ته نبوت او بې مثله او منفرده باچائی اوبخښلې شوه.

د سلېمان علیه السلام نه پس د هغوی ځوی رحبعام باچا شو. د دهٔ په واکمنۍ کښې یربعام افرائمی دنورو لسو قبیلو په ترون د اسرائیل په نامه د یو جدا دولت بنسټ کېښودو بل طرف ته رحبعام خپله یهودیۍ

(c) ketabton.com: The Digital Library

قبیله او بن یمین قبیله په سیاسي توګه یو کړه او دغه شان ئې د یهودا دولت په نوم خپله واکمني قائمه کړه. د یهودا دولت پلازمینه یروشلم او د اسرائیل سامریه وه. په ۷۷۱ ق.م. کښې آشوریانو په اسرائیله یرغلې شروع کړې. د ۷۳۲ق.م نه ۸۳۲ق.م پورې د نفتالي، جد او روبن قبیله په پوره توګه او د منسي قبیله نیمائي بې وطنه کړه. او دا دواړه ئې د خلخ، خابور، هاران او د جوزان[1] د خوړ په زمکو مېشته کړې[2]. په ۷۲۲ق.م. کښې د تګلاتهه جانشین شلمانصر اسرائیلي ریاست له ماتې ورکړه. او پلازمینه سامریه ئې ګېره (محاصره) کړه. په دغه محال ئې د مقبوضه سیمو ټول اسرائیلیان آشور ته بې کوره کړهٔ[3]. په ۷۲۲ ق. م. کښې د شلمانصر د مړینې نه پس سرګون II د آشور باچا شو. هغه د سامری د فتح نه پس شاه اسرائیل هوسیع په بندی حال آشور ته ولېږلو. بقایا ټول اسرائیلیان ئې بې کوره کړل او په خلخ، خابور د جوزان په خوړ او د مادیانو په سیمو کښې ئې مېشته کړل[4]. د اسرائیلي

[1] دې خوړ ته په پښتو او فارسي کښې امو، عربي کښې جیحون او انګرېزي کښې Oxus River وائی، د ساساني واکمنۍ په مهال امو په ویهه رود معروف وهٔ، د عربي جیحون د ګیحون نه معرب دے، د یهودی مؤرخ موشے جل مطابق ګوزان دریائے بلخ (امو) دے.
[2] تواریخ ۱ ب۵ ایه ۲۶ + سلاطین ۲ ب ۱۵ ایه ۲۹ (تورات اُردو)
[3] سلاطین ۲ ب ۱۸ ایه ۱۱
[4] سلاطین ۲ ب ۱۷ ایه ٦



واکمنۍ د نسکورتیا نه پس دا لس قبیلې چرته هم بېرته رانغلې[1]. ځکه چې سرګون د دوی په سیمو باندې نورې قبیلې مېشته کړې وې[2]. د دې وجوهاتو له کبله د لسو وروکو قبیلو د روایت آغاز وشو. د سرګون دوم نه پس سنخریب باچا شو. د هغه د قتل نه پس په آشوری واکمنۍ د مخ په ښکته تلو آثار شروع شول. آخر په ٦۱٦ق.م. کښې د بابل او میډیا ټول لښکرو د آشور په دولت یرغل وکړو او د داسې ماتې سره ئې مخ کړو چې دا لوے دولت محض د تېر وخت یوه قیصه پاتې شوه. د خپل عروج په وخت آشوری دولت د مصر د پولو نه واخلې تر ایشیاء کوچک پورې او د فارس او میډیا نه اخوا تر سیهند[3] پورې واکمنۍ لرله. بابلیانو هم د آشوریانو په څیر د نیولو شوو سیمو یهودیان په آزار اوساتل. په ۵۹۷ق.م. کښې بخت نصر د ستر سالار په حېث په یروشلم یرغل وکړو. په واپسۍ کښې ئې شاه یهودا په زنځیرونو تړلے ځان سره بابل ته بوتلو[4]. د یهویقیم نه پس د یهویاکین په واکنۍ کښې بخت نصر بیا په یروشلم یرغل وکړو. دې وارې بخت

[1] سلاطین ۲ ب ۱۷ ایه ۲۳
[2] سلاطین ۲ ب ۱۷ ایه ۲٤
[3] دا سیهند موجوده صوابی والا هنډ نه دی.
[4] تواریخ ۲ ب ۳٦ ایه ٦



Pukhto.Net

(c) ketabton.com: The Digital Library

نصر د شاهي کورنۍ سره ۸ زره سپایان، سرداران او هنرمند ځان سره جبري بابل ته بوتلل[1]. د یهویاکین د جلاوطنۍ نه پس صدقیاه باچا شو. څهٔ وخت پس چې صدقیاه هم منحرف شو نو بخت نصر په یروشلم د یو لوی لښکر سره حتمي یرغل وکړو. د یو کال د محاصرې نه پس چې کله یروشلم ماتې وخوړه نو د صدقیاه د وړاندې ئې د هغه بچې ذبح کړل. بیا ئې هغه ړوند کړو او په زنځیرونو تړلې ئې سره د ټول ښار د خلقو بابل ته جلاوطنه کړو. بابلي لښکرو د یروشلم خزانې ووهلې. او ښار ئې لوټې لوټې کړو[2].

بیا وروستو ۵۳۹ق.م. کښې چې کله لوے سائرس[3] بابلیانو له ماتې ورکړه نو هم په هغه کال ئې بې وطنه یهودیانو ته د یروشلم د تلو اجازت ورکړو. دغه شان ۷۰ کاله شاړ پاتې کېدو نه پس یروشلم بیا آباد شو. خو د اسرائیلیانو اکثریت وطن ته د واپس تلو په ځاے د سائرس په خورې ورې واکمنۍ کښې مېشته کېدل غوره کړل[4]. د سائرس په باچائۍ کښې ۱۲۷ ولایتونه وو. دهغه ملکه

1 سلاطین ۲ ب ۲۴ آیه ۱۰ تا ۱۷
2 سلاطین ۲ ب ۲۵ آیه ۲ تا ۱۱
3 د سائرس ګڼ نومونه دی، لکه ذوالقرنین، کوروش اعظم، سکندر وغیره
4 استر ب ۳ آیه ۸



Pukhto.Net

آسترد د بني اسرائیلو د بن یمین قبیلې نه وه. د آستر ترهٔ مردکی د سائرس په دولت کښې مهمه څوکۍ لرله[1]. د سکندر په باچائۍ کښې د اسرائیلیانو سیاسي مرتبه تر دې حده رسېدلې وه چې په ټولو ولایتونو کښې خپل اویا زره دښمنان د سکندر په اجازه قتل کړي وو[2].

د بابلیانو د اویا کاله غلامۍ وخت نه واخلې د هخامنشیانو د واکمنۍ تر اشرافیۍ پورې اسرائیلیانو د خپلې ژبې سره سره د مذهبي او کلتوري ژوند په ټولو اړخونو بدلون اختیار کړے وهٔ[3]. د دې تغیراتو د مخ نیوی د پاره د دوی روحاني او قامي مشرانو دوه ډوله فعالیتونه اختیار کړي وو. هغه ډله چې په یروشلم کښې بیا سره مېشته شوه. د دغو بدلونونو ئې په شدت سره غندنه وکړه او د احیاء مذهب په لار ئې قامي ژبه او دوددستورونه بیا رواجي کړهٔ. بل طرف ته هغې ډلې چې یروشلم ته د بیا راتلو په ځاے ئې خپل مسکونه وطنونو کښې اوسېدل غوره کړهٔ، دوی قبائلي تقسیم د منځه یوړو او د بني اسرائیلو په نوم ئې ټول وګړي مجتمع کړهٔ. دغه شان دوی د خپل قامي وطن نه د لرې والي له کبله خپلو بچو او نوی

1 استر ب ۸ آیه ۹
2 استر ب ۹ آیه ۱۶ تا ۲۰
3 نحمیاه ب ۱۳ آیه ۲۴ + عزرا ب ۹ آیه ۱ تا ۲

(c) ketabton.com: The Digital Library

مېشته زمکو له د خپلو وړ نیکونو او لرغونی وطنونو نومونه کېښودل شروع کړۀ. سره د دغو اقداماتو ئې کلتوری او مذهبی روایات هم نوی کول ته په ګډ صورتونو سپارل شروع کړل.

چې کله مونږ د باندنی بحث په رڼا کښې د پښتنو د تهذيبی اقدارو جاج اخلو نو لا محاله راته د اسرائیلی وړاندیز سپېځلې حقانیت په ډاګه شی[1]. په دې لړ کښې دې ویونکی لاندینی بېلګی د نظر وړاندې کړی.

د لرغونی وخت اسرائیلی نومونه چې تر دې دمه په پښتنو کښې مروج راروان دی.

(۱) شمون (۲) ساول (۳) میشک (٤) ایتمر (٥) کودی

(٦) ایلم (٧) ایمل (٩) لودی (۱۰) ګمریاجمر

(۱۱)سینی (۱۱) شلمان

[1] د لکهنؤ پوهنتون ډاکټر نورس افریدی د ملیح اباد (انډیا) په خصوص سره د افریدی قبیلې او په عموم سره د نورو پښتنو قبیلو جینیاتی ټستونه اغستی وو. د دې ټستونو نتائج د یهودیانو د اشکنازی څانګې سره 68.1 فیصد په تناسب سره مطابقت ښکاره کړے وهٔ. دا تناسب د دنیا د هر قوم نه زیات دے. (روزنامه ټائمز اف انډیا 2009-06-07 په حواله د وکی پیډیا)
د اسرائیلیانو قامی او مذهبی ټوپی چې یرملکی Yarmulki نومېږی او ورته Kippah هم وائی، د افریدو د قامې ټوپی سره مکمل یوشان والے لری. دا حقیقت هم دلچسپی نه خالی نهٔ دے چې څنګه پښتانهٔ د وادهٔ سړی په پالنګ خېژوی هم دغه شان اسرائیلیان هم د وادهٔ سړی په پالنګ خېژوی.



دغه شان پښتنو د لرغونی اسرائیلی وخت ځایونو یا د هغو په بابله تاریخی حوالې هم په څۀ نا څۀ ډول خپل کلتوری ژوند کښې په ښکلی طریقه ژوندی ساتلی دی. د پښتنو د خپل نسلی اصالت نه دغه تاریخی لړی په بل مخ جدول کښې ملاحظه کېدے شی.

Pukhto.Net

(c) ketabton.com: The Digital Library

| نوم | د لرغوني اسرائیلي تاریخ سره اړوند | معنی | د پښتنو تاریخ سره اړوند |
|---|---|---|---|
| کرک | د غرب اُردن د یو علاقې نوم | مرز | د خیبر پښتونخوا د قطبي سیمې د یو ځای نوم |
| سدوم | د اسرائیل د یو مشهور ریاست نوم | د ځای نوم | د خیبر پښتونخوا د مردان ډویژن د یو ځای نوم |
| بشام | په عهد اسرائیل کښې د شام د یو قلعه نوم وۀ | د ځای نوم | د خیبر پښتونخوا په قطبي برخه کښې د یو ځای نوم |
| خیبر | په عهد رسالت کښې د یهودو د مرکز نوم وۀ | د ځای نوم | په خیبر پښتونخوا کښې د یو ځای / ایجنسۍ نوم |



| | | | |
|---|---|---|---|
| گدر[1] | د لرغوني عراق د سامي ژبې ټکے دے | د دوو سیمو منځ کښې حد فاصل | د کاټلنګ (خیبرپښتونخوا) سره نزدې د یو کلي نوم دے. |
| اُرمیه[2] | په لرغوني میډیا کښې د یو ډنډ نوم وۀ | د ځای نوم | د افغانانو مشهوره اُرمړ قبیله |
| میانه[2] | په لرغوني میډیا کښې د یو ښار نوم، دې ته به ئې میانج هم وئیلو | د ځای نوم | د یوې افغانې قبیلې نوم |
| صافي[2] | په لرغوني میډیا کښې د سهند غر نه وتلی یو دریاب نوم | د ځای نوم | د افغانانو د یو قبیلې نوم |

1 عبرانی کښې Gader د سرحد او باړ په معنیٰ باندې دے.
2 جغرافیه خلافت مشرقی از جی لی ستزنج



Pukhto.Net

(c) ketabton.com: The Digital Library

| | | | |
|---|---|---|---|
| اسمار | د آشوري (بابلي) ژبې يو ټکے | جنګی وسله | په کنړ کښې د يو ځاے نوم |
| قراقر | د عراق او شام په پوله د يو غر نوم | د ځاے نوم | کړاکړ د بونير او سوات په پوله د يو مشهور غر نوم دے |
| سوراء | بغداد (عراق) لرغونی نوم | د ځاے نوم | په دغه نوم د بونير په علاقه کښې د يو ځاے نوم |
| خوست | د لرغونی مېډيا په جبال ولايت کښې د يو ځاے نوم | د ځاے نوم | د افغانستان د يو مشهور ولايت نوم |
| شال | د لرغونی مېډيا يو ښار | د ځاے نوم | د غزنوی وخت د افغانانو د يو مرکز نوم وۀ |
| مراغه | د مېډيا د يو خوشګوار ښار نوم وۀ | د ځاے نوم | د پښتنو غوړه مرغۍ سره مشابهت |



| | | | |
|---|---|---|---|
| ايلم | په اسرائيل کښې د يو ځاے نوم | د ځاے نوم | په سوات کښې يو مشهور غر نوم دے |
| بتهانی | په عهد قديم کښې د يروشلم په شرقی غاړه د کوه زېتون په لمنه کښې د يو ځاے نوم وۀ | د ځاے نوم | د افغانانو بيټنۍ قبيله |
| پاؤ [1] | د حدر (شاه ادوم) د يو ښار نوم وۀ | د ځاے نوم | شېرپاؤ د افغانانو د يوې قبيلې ذيلی خيل نوم |
| جمند | د کرمان سهيلی شرقی طرف ته د منوجان ښار د يوې حصې نوم | د ځاے نوم | د افغانانو په سړبڼ ښاخ کښې د مند د ورور نوم |

[1] پيدائش باب ۳۶، ايه ۲۹ (تورات)



Pukhto.Net

(c) ketabton.com: The Digital Library

| | | | |
|---|---|---|---|
| پتوم[1] | په عهد فراعنه کښې د څیزونو کېښندلو د ځای نوم | نوم | پټ (اسم صفت) په دېوالونو کښې ګېر هغه ځای چې چت پرې اچولی شوی وی.[2] |
| میمنه[3] | په عهد وسطیٰ کښې د دې نوم الیهودیه وهٔ | د ځای نوم | د افغانستان د یوې منطقې نوم |
| الغور | تهامه (عرب) ته الغور هم وئیلی شي | د ځای نوم | د افغانستان د یو ولایت نوم |
| پشت[4] | دا په کوهستان (لرغونی میډیا) په غر کښې د یو ځای نوم وهٔ | د ځای نوم | د روایت تر مخې په دې دواړو علاقو کښې اسرائیلیان ډېره موده اباد وهٔ |

1 خروج باب ۱ ایه ۱۲ (تورات)
2 دریاب (پښتو لغت) مؤلفین قلندر مومند، فرید صحرائی
3 جغرافیه خلافت مشرقي
4 دا نکته ډېره مهم ده، باید په دې بابله نوره څېړنه د پښتنو په بابله نوی انکشافات تر لاسه کړی.



| | | | |
|---|---|---|---|
| تون | د پښت سره نزدې د کوهستان د یو ښار نوم وهٔ | د ځای نوم | ایضاً |
| وادی اشکول | په عهد موسیٰ علیه السلام کښې د حبرون سره نزدې د یو ځای نوم وهٔ | د ځای نوم | دانشکول د پښتونخوا د یو معروف او لرغونی ځای نوم دے |
| بابل[1] | له دې مقام نه انسانان د ژبو د تفاوت له کبله جلا جلا په زمکه خوارهٔ شوی وو | د ځای نوم | پښتو کښې بل بل یا بېل بېل د جلا جلا په معنیٰ مستعمل دی |

1 پیدائش باب ۱۱ ایت ۹ (تورات)



Pukhto.Net

(c) ketabton.com: The Digital Library

| | | | |
|---|---|---|---|
| انبار[1] | د بغداد په غربی طرف د دریاب په غاړه آباد یو لرغونے ښار/ د بلخ سره نزدې د یو ښار نوم | د ځاے نوم | په باجوړ کښې د یو ځاے نوم، په دغه نامه په صوابۍ کښې هم یو ځاے دے |
| بولان | د بصرې (عراق) په لاره د یو ځاے نوم دے | د ځاے نوم | په صوبه بلوچستان کښې د یو ځاے نوم |

[1] انبار عبرانی ژبه کښې د عطارد سیارې نوم دے.



Pukhto.Net

| | | | |
|---|---|---|---|
| کابل | د میرمحمد غبار د څېړنې تر مخې د کابل بنیاد په ۷۷۰ق م کښې آشوری بادشاه شلمانصر اینبودے وۀ. | د ځاے نوم | د افغانستان د پلازمینې نوم<br>ابن حوقل ۲۳۱ھ په خپل تالیف صورة الارض کښې لیکلی "او په دې ښار (کابل) کښې کافران او یهودیان مېشته وو" |
| نوشته دیوار[1] | Mene, Mene Tekal, u, Phersin | مشهور متل | په دې فرمان کښې چې د تکل کومه معنٰی ده هم په دغه معنٰی په پښتو ژبه کښې دا ټکے د "تکل"[2] په شکل نن هم مستعمل دے. |

[1] منے الله ستا د واکمنی حساب ولګولو او ختم ئې کړو. تکیل: تهٔ په اندازه غلط اوختې، اوفېرسن: ستا سلطنت تقسیم کړے شو او فارسیانو له ورکړے شو. دوست محمد خان کامل تاریخ مرصع (نوټونه) از افضل خان ختک

[2] د تکل معنا اراده، کوشش، تلاش، لټون (دریاب پښتو لغت، مولفین قلندرمومند، فرید صحرائی)

(c) ketabton.com: The Digital Library

| | | | |
|---|---|---|---|
| اله | دا نوم په سامي ژبو کښې د لرغوني وختونو نه د ''سختن'' د پاره وضع راروان دے | د اله د تکی معنٰی مقصوده ، تحیر او مافوق الادراک ده | آله، په پښتو ژبه کښې د تعجب کلمه ده |
| صلاله | د عمان (وطن) د یو مشهور ځا ے نوم دے | د ځا ے نوم | سلاله په مهمند ایجنسیۍ کښې د افغانستان او پاکستان په پوله مشهور کلے دے |
| زاب کلاں زاب خورد | د آشوریانو سیمه، دجله دریاب او د هغه معاون دریابونه د زاب کلان و خورد په منځ کښې بهیږی | د ځا ے نوم | ژوب (بلوچستان) کښې د پښتنو مشهور ښار |

دغه شان د پښتنو په اولسی رسمونو، روایتونو او د ژوند په نورو تګ لارو کښې هم مونږ ته په خصوصی توګه د سامی تهذیبونو نخښې نښانې په نظر راځی. لکه د یهودو په مذهب کښې د هفتې ورځ ته ''سبت'' وائی. په دغه ورځ د ژوند هلې ځلې خصوصاً په معاشی چارو بندېږ وی. بل طرف ته پښتانهٔ هم دغه ورځ ته ''خالی'' وائی. دا تکے د خپل ساده ساخت او معنی په وېنا کښې د تنوع په وجه په ډېرو ژبو کښې مستعمل دے.

دلته د ''سبت'' د مفهوم او د دې تکی په معنی کښې یو شان والی ښکاره دے. لکه چې د ''سبت'' ورځ د خپلو احکامو په وجه د امروزه ګڼو هلو ځلو نه خالی وی.

دغه شان به د بابلیانو د ونیۍ ابتدا د بدھ د ورځې نه کېدله. پښتانهٔ دغه ورځ ته شروع وائی یعنی ونیۍ لکه چې د شروع د ورځې نه شروع کیږی.

د بنی نوع انسان په لویو مراتبو کښې یو د تکلم صفت دے[1]. دا هغه مهم اړوند دے چې مونږ پرې د خپل مافی الضمیر او احساساتو وائینه کوو. په اصل کښې د یو قام ژبه نهٔ یواځے د الفاظو ټولګی وی، بلکې هغه مونږ ته د

[1] په دې وجه د ارتقائی وړاندېز څېړن کار هم د دې دریځ منونکی دی چې د ژبې په لار ارتباط د نوع انسان خاصه ده.



Pukhto.Net

(c) ketabton.com: The Digital Library

هغه قام د ارتقائی سفر او کلتوری او تمدنی اړخونو پوره پېژندګلو هم راکوی. د انسانی تاریخ په وړومبو کښې به د هر نسل یوه مخصوصه ژبه وه. خو بیا د ګڼ نسلونو د اختلاط او د نوی قامونو د جوړېدو په وجه د ژبو دې تخصیص د تعمیم شکل اختیار کړو. د نسلی اختلاط نه علاوه د دې نورې هم ډېرې وجې وې. د بېلګی په توګه د انسانانو د یوې سیمې نه بلې سیمې ته کډه والے. د دولتونو لوړوالے او ټیټ والے، معاشی هلې ځلې، د نوی مذهبونو اثرات او د موسمی تغیراتو غوندې عواملو د نسلی ژبو د مړینې یا نسکورېدو او د نوو ژبو د ودې او پرمخ تګ د پاره حالات تصفیه کړل.

د ژبو[1] نوو پاهانو ټولې ژبې په اتو لویو ټبرونو کښې وېشلی دی. دوی دا تقسیم د مشتق ټکو، اوازونو او ګرامر په بنسټ کړی دی. لاندې د دغو اتو ټبرونو نومونه د نظره کړئ.

(١) سامی (٢) انډو یورپی (٣) هندچینی (٤) دراوړی
(٥) مونټېرا (٦) امریکی (٧) ملایا (٨) بانتوا

[1] نوی څېړن کار په دې حقیقت تقریباً یو دی چې لفظ اریا د ژبوی ډلو نمائندګی کوی نه چې د نسل.



په باندنی وېش کښې سامی ټبر د نورو ژبو په څیر په ګنو ژبو مشتمل دے. چې پکښې آشوری، فینیقی، سریانی، عبرانی، قبطی، عربی وغېره نوموړی دی. د ژبو دا ټبر عموماً د سامی نسل د ژبو نمائندګی کوی. دغه شان انډویورپی ټبر د آریائی ژبو نمائندګی کوی. د دې ټبر دویم نوم انډوجرمینک دے. دا ټبر په وړومبی توګه د ټکو او مخارجو د وېنا په لحاظ سره په سنتم او سیتم وېشلی شوی دی. سنتم په لاطینۍ ژبه او سیتم په سنسکرت ژبه کښې سلو (عدد) ته وائی.

د دې ټبر دوه بنیادی ولقې دی:

(١) انډوآریا (د دې ٢١٩ څانګې دی)
(٢) انډو ایرانی (د دې ٨٤ څانګې دی)

په جغرافیائی توګه د انډوایرانی ولقې دوه څانګې دی:

(١) شرقی (٢) غربی

شرقی څانګه ئې په دوو ډلو وېشلې ده:

(١) شمالی شرقی (٢) جنوبی شرقی

ژبپوهان د پښتو ژبې اړوند د جنوبی شرقی څانګې سره ګڼی. دلته دا د خپلې ګاونډی (پامیری) برعکس یواځې ده. د دې نه د دې ژبې لرغونتوب او پښتون قام سره د خصوصی تړون ښوونه په خپله برسېره کېږی.



Pukhto.Net

(c) ketabton.com: The Digital Library

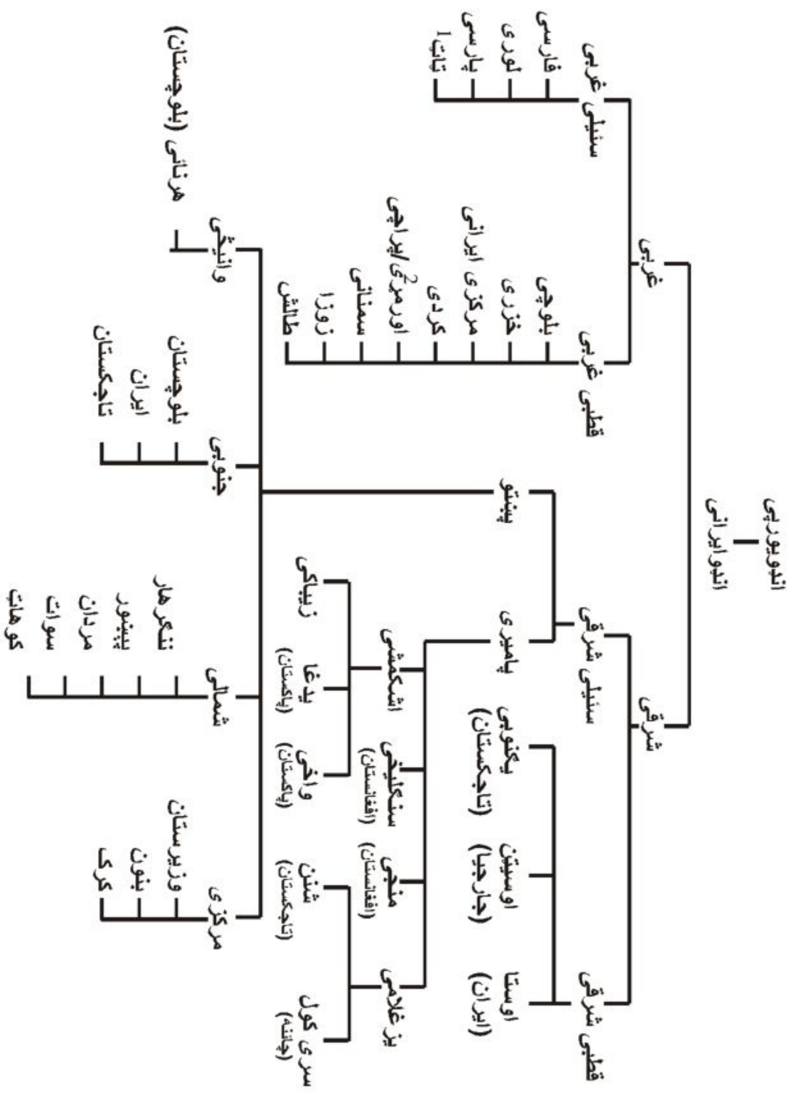


باندینۍ نقشه د نوی ژبپوهانو د علمی زیارونو نچوړ دے

---

[1] دا خالص یهودی وینا (لهجه)ده. د دي ویونکی اسرائیلیان د "بک" په نامه بللی شی.
[2] دا اورمړي ژبي غربی څانګي سره تعلق د دي خبرې واضح دلیل دے چي د پښتنو مختلفو قبیلو په مختلفو ادوارو کښي په مختلفو مقاماتو ستوګنه کړي ده. (اثرجان)



په دې کښې شمالی وینا په پښتو (پختو) پېښاورۍ او یوسفزۍ وینا بللی شی. جنوبی وینا ئې په پښتو (پشتو) او کندارۍ وینا په نامه یادیږۍ. د وانیځی متبادل نومونه چلګری او ترنیوده. دا اوویا فیصده جنوبی، درې شپېتهٔ فیصده نورو وپناګانو او ۲۷ فیصده اورمړۍ سره اړه لری. دغه شان منځنۍ وینا په میستۍ (محسودۍ) وینا پېژندے شی.

د انډو یورپی ډلې د غربی څانګې شمالی غربی ذیله کښې اورمړۍ ژبه د افغانانو د اورمړ قبیلې ده. د دې ژبې متبادل نومونه برکی او برګسته دی.

په ښکاره د دې څېړنزې نقشې نه پښتو ژبه د آریائی ژبو په ډله کښې په یو لوړ مقام برسېره کیږۍ. خو غوره به وی چې مونږ د دې ژبې په بابله د شرق او غرب د هغه ژبپوهانو تبصرې هم رانقل کړو. د چا د څېړنو له کبله چې د دې غشتلی قام د قامی ژبې په بابله د قدر وړ علمی پنګې په ډاګه کیږۍ.

نوموړی انګرېز څېړن کار او تاریخ دان الفنستن د پښتو ژبې په بابله لیکی " د دې ژبې اصل په آسانۍ سره نهٔ معلومیږۍ. د دې د پیللو ټکو (ترکیبی الفاظ) لویه برخه د یو نامعلومه ماخذ نه برسېره کیږۍ. په دې کښې زیاترې



Pukhto.Net

(c) ketabton.com: The Digital Library

هغه ټکي شامل شوي دي چې هغو به د ځيزونو د اظهار د بنيادي اړتيا له کبله د دې قام د مورنۍ ژبې اجزاء سنجول وي".

وړاندې ليکي "په هغه دوه سوه اتلس ټکو کښې چې مائې مخامتيا د فارسۍ، ژند، پهلوۍ، هندوستانۍ، عربۍ، آرمينۍ، جارجينۍ، عبرانۍ او د شالډيک ژبو ټکو سره اوکړه. ما ته پکښې يو سل اولس داسې ټکي ملاو شو چې هغه ما د يوې ژبې سره هم مماثل او نۀ ګڼل بلکې هغه ځان له او حقيقي لګي"[1].

د پښتو ژبې نامتو ځېړنکار دوکتور خيال بخاري په خپل تصنيف "پښتو صرف ونحو" کښې دا ژبه (پښتو د ټکو په لحاظ سره آريائي او قواعدو په لحاظ سره د سامي ژبو په ځير بولي[2]. د دکتور مارګن سټيرن مطابق "کېدے شي پښتو ژبه د ساکا ژبې يوه وښا وي خو وضاحت ئې مشکل دے"[3].

دوکتور ټرومپ وائي "پښتو يوه هندي آريائي ژبه ده خو خالص هندي هم نۀ ده ځکه چې د تېرو وختونو

[1] په حواله د پښتو ادبياتو تاريخ .از پوهاند عبدالحئ حبيبی

[2] په حواله د "پښتون کون" از پروفېسر پرېشان خټک

[3] پروفېسر ارنلډ جے ټائمبی د دې وړاندېز په ثبوت کښې دليل ورکوی چې د فارسی "دال" په پښتو کښې په "لام" سره بدلېږی لکه "پدر" نه پلار، ديدن نه ليدل، دختر نه لور (په حواله د پښتون کون پرېشان خټک)



Pukhto.Net

راسې دې د خپل وجود د ساتنې سره سره د هندي او ايراني ژبو په مينځ کښې د يو کړۍ په توګه ځان ساتلے دے"[1].

شيلي ډيور "د موازناتي لسانياتو اجمال" مرتبه ۱۸۵۳ء کښې پښتو د ايراني ژبو په لړ کښې بيانوي. خو سره د دې، د دې حقيقت يادونه هم کوي چې دې ژبې ځان له يوه خاص او نوې انکشافي لاره خوښه کړې ده.

په دې لړ کښې د راوړتې تجزيه يقيناً ځان له او د حقيقت سره زياته نزدې ده. "د پښتو د ژبې د اصليت او بنياد په بابله د وښا ګانو توپير د هغو نه کم نۀ دی کوم چې په خپله د پښتنو د اصليت او نسب په بابله دی". مخکښې ليکي "د پښتو ژبې د افعالو او ضمائرو د خصوصياتو او بعضې نورو خبرو نه دا ظاهرېږی چې دا يوه لرغونۍ عجيبه ژبه او د ټولو ژبو نه جلا ده".

د ژب پوهانو د باندينې تجزيو نه د پښتو ژبې د قدامت او لوړتيا اندازه په ښۀ ډول کېدے شي.

[1] په حواله د "پشتون کون" از پروفېسر پرېشان خټک" د دې دريځ اظهار جيمز ډارمستېټر هم کړی دی ليکی "بلکې دا ژبه د ژند (اوستا) يا د يوې بلې ژبې سره چې ژند ته ورته والی لری ډېر مشابهت لری" په حواله د پښتنو ادبياتو تاريخ از پوهاند عبدالحی حبيبی.

(c) ketabton.com: The Digital Library

زما په خیال ډېره به غوره وی چې مونږ دا ژبه د اندو ایرانی ولقې یو حصه ګڼلو په ځاے د اندو یورپی ولقې مرکزی حصه وګڼو یعنی:

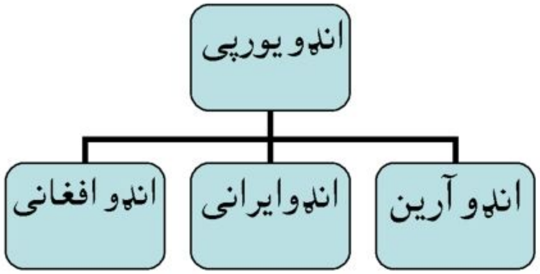




مونږ د دې خپل وړاندېز په لړ کښې لاندینی نکات لوستونکو ته وړاندې کوو. او ورپسې د پښتنو د نسلی اصالت په بابله یو نوے موقف د څېړن کارو پاملرنې د پاره قلم ته سپارو:

## "د پښتو ژبې خصوصیات"

(۱) پښتو ژبه کښې مشدد ټکی نهٔ وی، لکه بتی نه بتی.

(۲) پښتو کښې یو حرکت، حرکت مخصوصه دے چې "زورکے" نومیږی. دا د زبر او پېښ په منځ کښې دے لکه هل، شل

(۳) پښتو کښې وړومبی په ساکن سره کیږی لکه سپور، شکور (یو ساکن) نندار (دوه ساکنه)

(٤) پښتو کښې "ف" په "پ" بدلیږی لکه فقیر نه پقیر، دغه شان د با اواز هم په "پ" سره بدلیږی لکه ګلاب نه ګلاپ، کباب نه کباپ

(٥) پښتو کښې خالص عربی او فارسی اوازونه لکه "ق، ف، ع، ج، ص" نشته.

(٦) د پښتو ټکی (ډ، ټ، ړ، ټھ، نړ) نهٔ ایرانی ژبه کښې شته نهٔ فارسی کښې.



Pukhto.Net

(c) ketabton.com: The Digital Library

(۷) د پښتو معکوس اوازونه (ټ، ډ) په نوی فارسۍ کښې نشته.

(۸) د هندی ژبې په حروف تهجی کښې د "غ" اواز نشته او اهل ایران د "ډ" او "ړ" سره بلد نه دی، خو په پښتو کښې داسې ډېر ټکی شته چې د "غ" سره "ټ" یا "ړ" یو ځاے راځی لکه "غټ" "غړپ".

(۹) د ټکو او مخارجو په لحاظ سره هند یورپی سرچینه په دوو برخو کښې وېشلې شی. (۱) سنتم (۲) سیتم دلته پښتو د انډوایرانی ولقې نه اوځی او په انډو آریائی ولقه کښې ورګډه شی.

(۱۰) د پښتو ژبې د بلنې اوازونه (حروف ندا) د سامی ژبو سره اړه لری لکه یا، ای، آ

(۱۱) "ت" په عربۍ کښې ضمیر د مخاطب دے. لکه ضربتَ کښې "ت" هم په دغه معنی کښې دا ټکی په پښتو کښې هم مستعمل دی.

(۱۲) "ها" دا ټکے په عربۍ کښې د اسم اشارې سره لګی چې مقصد ئې مخاطب ته په مشارالیه باندې وېختیا یا تنبیهه وی، لکه ذا نه هذا دغه ټکی په



PUKHTO.NET

پښتو کښې هم په دغه معنی مستعمل دی. لکه
هغه = ها + غه

(۱۳) "ها" په عربۍ کښې اسم فعل دے، په معنی د "ته او نیوه" په پښتو کښې دا لفظ د نون غنه سره مستعمل دے، لکه هن (واخله)

(۱۴) "وی" په عربۍ کښې اسم صوت دے، چې د تعجب یا مذمت په وخت د خلې نه اوزی. تقریباً په دغو معنو کښې په پښتو کښې هم مستعمل دے.

(۱۵) "مهٔ" اسم فعل په معنی د امر حاضر دے، معنی ئې "کلارشه تهٔ" ده، پښتو کښې هم دا کلمه په دغو معنو کښې مستعمله ده.

د باندینی نکاتو[1] او د تېرو صفحو د تجزیو او جدولونو نه دا حقیقت په ښهٔ توګه په ډاګه کیږی چې پښتو ژبه اګرچې د ساخت په لحاظ سره خو انډویورپی ده خو دا د لرغونی سامی ژبو سره ډونګ اړوند لری. چې کله مونږ د دې سپېځلی وېنا د وئیلو اعاده کوو چې افغانان په خونه بنی اسرائیل دی، او پښتو د دې قام ژبه ده. نو دا

[1] د دې نکاتو نه د هغه غېرجانبداره څېړن کارو دریځ ته هم مزید تقویه ملاوېږی چې پښتو د ټولو ژبو نه ځان له حېثیت لری. (اثرجان)

(c) ketabton.com: The Digital Library

خبره هم په خپله واضحه کیږي چې کله د آشوریانو په وخت کښې بې کوره شوی اسرائیلیان د مادیانو په ملک کښې مېشته شوي وو. نو د هغه وخت د انډو یورپي ژبې په بنسټ ئې د پښتو ژبې تشکیل کړے وه[1].

دغه شان د دې بې کوره شوی اسرائیلیانو نورو ډلو هم د انډو یورپي او اېفرواېشیا ټک ژبو کښې د اختراع او تجدید په وسیله نوی وېناګانې تر دې چې نوی ژبې ژېږولی دي. مونږ د دې خپل مؤقف په مرسته کښې لاندېنی بېلګې وړاندې کوو.

tat : دا د ترکۍ ژبې لفظ دے چې معنی ئې کوچې (خانه بدوش) ده. دا ژبه ویونکی یهودیان په بک (Bik) یادیږي. او په غرځنو یهودیانو مشهور دي. دوی خپله ژبه په جورۍ یا جوهورۍ بولي. د روایت تر مخې دا خلق د کوه قاف په سیمه کښې د پخوا وختونو راسې مېشته راروان دي. دا

[1] د حبیبی صېب د څېړنې تر مخې د ایرانی باچا دارا یوش کبیر هغه شاهی ډبرې چې په ۵۱۶ق م کښې په میخې رسم الخط لیکلی شوې وې. په هغه کښې درې جملې داسې دی چې د ترکیب په اړوند ترې پښتو جوړیږی. د داراپوش دا ډبره ۲٤۰ کرښو باندې مشتمله ده. هره کرښه کښې ٤٥ ټکی وو او هر ټکی ئې د ۳ نه تر ۵ علامو (نخو) نه جوړ وو چې پکښې دارایوش خپلې کارنامې بیان کړې وې. هغه درې جملې دا دی:

Ne a ri ka a hum ← نے ارے که اهم ← نې اړیکه اوم ← نہ اڑیل ہوں

Ne Drau ja na a hum ← نے دروجه نه اهم ← نې دروجنه اوم ← نہ دروغ گوہوں

Ne zura ka ra hum ← نے زوره که ره اهم ← نې ځور کړه اوم ← نہ جابر ہوں

د پښتو ادبیاتو تاریخ از عبدالحیی حبیبی صېب



خلق په داغستان، چیچنیا، آزربائیجان، کابردینو بلکار او رشئین فېډرېشن کښې اباد دي.

Dzhidi:

دې ته یهودی فارسی هم وائی، په ایران کښې وئیلی شي.

Bukharic:

دې ته بخارۍ او تاجکۍ یهودی ژبه وائی. دا د بخارا د یهودیانو ژبه ده.

Lisan didon:

دا په ګڼو نومونو لکه لخلوکۍ، ګلی بالو او کردې یهودی ژبه باندې یادیږي.

د یهودیانو دې ژبې له کردۍ، ترکۍ، عربۍ، شرقی فارسۍ، غربی فارسۍ، عبرانۍ او ګڼو یورپي ژبو نه اغستې ټکی په خپلې لمنه کښې ځاے کړی دي. د دې ژبې خپل وطن ایرانی آزربائیجان دے.

Hulaula:

د دې متبادل نومونه لشان نوشان، جیالی، هله وغېره دي. د دې په وېنا ګانو (لهجو) کښې یوه وېنا په سلېمانیه یادیږي. چې په بنیادی توګه د ایرانی کردستان او دې سره تړلی د عراقی برخې د یهودیانو ژبه ده.



Pukhto.Net

(c) ketabton.com: The Digital Library

:Qimant

د ایتهوپیائی یهودیانو ژبه ده.

بربریهودی:

په افریقه کښې مېشته د یهودو د یو ګوند ژبه ده.

مراکشی یهودی عربی:

په دې کښې د سپېنش، فرانسیسی، عبرانی وغېره ژبو اثرات راغلی دی. دا په بنیادی توګه عربی ده.

یمنی یهودی عربی: دا د مسلمانانو د عربۍ نه جلا ده، د دې نورې وېناګانې د سنا او حبان په نامو یادیږی.



## "د افغانانو ابتداء"

افغان قام د مختلفو قبیلو مجموعه ده. د دې قبائلو د یووالی د وجو نه یوه اهمه وجه اسرائیلی وړاندېز ګڼلی شی. دې وړاندېز نه یواځې د دې طائفی په قامی اړوند کښې جور کردار لوبولے دے. بلکې د دې قام د دننی او بارنی نفسیاتو او د یو ساده قبائلی کلتور نه د تهذیب او تمدن په لار سفر باندې هم درنې اغیزې مرتب کړی دی. د افغانی مورخینو په خیال د افغانانو د ټولو ټبرونو شمېر په لاندینی ډول دے.

کړلانی: ۱۲۰ سړبنی: ۱۰۵ غورغشی: ۹۵ بیټنی: ۷۵

د افغانانو د دې قبائلی وضعې ترتیب د عهد اسلام نه شروع کیږی. مونږ به په دې څهٔ قدرې بحث کوو. خو راځئ چې وړومبے د دې قام د اسلام نه د وړاندې تاریخ لنډ جاج واخلو.

عموماً د پښتنو د نسلی قدامت په بابله د "مهابهارت" او د هیروډوټس د "تواریخ"[1] نه دلائل ورکړی کیږی. په دواړو کتابونو کښې د "پکت" په نوم د یوې قبیلې ذکر شوے دے. مونږ د دې قبیلې ذکر په ټېرو صفحو کښې لیکلے دے. مونږ دا ګټ نیوکه کوو چې د

[1] سن تصنیف 450 ق م



Pukhto.Net

(c) ketabton.com: The Digital Library

پکت په بابله په خپله په دې دواړو حوالو کښې لاينحل اضطراب او ابهام موندلے شی. سره د دې نه چې په مهابهارت او نورو لرغونی هندی تواريخو او د جغرافيې کتابونو کښې د لرغونی هندوستان او د هغه د ګاونډي ملکونو د قبيلو په بابله د قدر وړ معلومات موجود دی. په دې لړ کښې مونږ د لرغونی هندی ښيرن کارو دوه جغرافيائی اصطلاحات لوستونکو ته وړاندې کوو.

(۱) **مهاجناپاداس**:

دا د دوؤ ټکو جوړ (مرکب) دے.

مها يعنی لوے، پاداس يعنی د قبيلې د پښې (ولقې) لاندې زمکه.

مهاجناپاداس د سنسکرت د ژبې جغرافيائی اصطلاح ده. چې مراد ترې لوړ رتبه دولتونه دی. دا دولتونه په لرغونی هندوستان کښې د آرياګانو د راتګ نه پس جوړ شوے وۀ. چې شمېر ئې شپاړس وۀ. د دې واکمنو نومونه په لاندينی ډول وو.

(۱) مګدها (۲) ګندارا[1] (۳) کمبوجا (٤) شاکيا

[1] د څېړنو تر مخې د ګندار ايانوژبې ډارډک ډلې سره تعلق لرلو. دغه شان به دې خلقو هندکو هم وئيله. چې دا وخت ئې هم د پښتونخوا هندو اقليت وائی. نن سبا د ډارډک ډلې نه پشائی (افغانستان) خووار (چترال) شينا (ګلګت، کشمير، لداخ) او کوهستانی په کوهستان کښې وئيلی شی.



(۵) کورو (٦) انګا[1] (۷) کوسالا (۸) پنچالا
(۹) واتسا (۱۰) مالا (۱۱) متيا (۱۲) کاش
(۱۳) واجی (۱٤) چيدی (۱۵) سوراسينا
(۱٦) اساګا

په دې واکمنو کښې د ګندارا او تر يو حده د کمبوجا تعلق د پښتنو د موجوده سيمو سره دے[۲]. ګندارا د پېښور په وادی، سوات او پوټهوار باندې مشتمله وه. او کمبوجا د هند په شمالی غربی غاړه د ګندارا نه پرته د منځنۍ ايشيا په لوړی موقعيت لرلو. په دې دواړو دولتونو کښې د مېشته قبيلو نومونه: (۱) کمبوجا (۲) ساکا (۳) ګندارا (٤) ياوانا (۵) داروناس (٦) برباداس (۷) خاشاس ذکر شوی دی.

[1] په بعضې هندی حوالوکښې داریاست په ميلچهـ ياد شوی دی. دې سره خوا ته يو بل رياست هم وۀ. چې ونګا نوم ئې وۀ. "واؤ" د "با" سره مبدل په وجه دا رياست د بنګا په نوم هم ياد شوے دے. څېړن کار دا رائې هم روايت کوی چې دواړ واکمنو د يو رياست تشکيل کړے وۀ، چمپا د دې رياست پلازمينه وه. بوديانه دهرما انګا رياست د ګډ نسلونو مجموعه روايت کوی. د مهابهارت په يو روايت شاه انګا ميلچهـ وۀ. چې د نورو هندی واکمنو نه ئې بدل کلتور او مذهب لرلو. پښتو ژبه کښې انګا بنګا اسم صفت دے چې معنی ئې فضول خبرې، د يو ځاے بل ځاے، ګډوډ بيان شوی ده. وګورئ درياب (پښتو لغت) مولفين قلندر مومند، فريد صحرائی. (اثرجان)

[2] د تعجب مقام دے چې په دې شپاړسو رياستونو کښې نۀ د پکت غوندې نامتو قبيلې په نوم د رياست ذکر شته او نۀ ئې د ژبې (اثرجان)



Pukhto.Net

(c) ketabton.com: The Digital Library

**اترپهاتا**:

دا جوړ (مرکب) ټکی د "اترا" یعنی شمالی او "پاتا" یعنی لار په پیوستون سره بنا شوی دی. په لرغونی هند کښې د اترپاتا نه مراد هغه لویه لار وه چې هغه د ګنګا د لوے تجارتی لارې سره په تېره او د هغې په قطع د ټېکسلا او بلخ په اوګدو تر منځنۍ ایشیا پورې تلې وه. د دې شرقی ټک ځاے (ټرمینل) به د تملوک (بنګال) نه شروع کېدو. د بدهائی تواریخو تر مخې د مهاجناپاداس شپاړس واکمنو کښې کمبوجا او ګندارا اترپاتا وی. د پرانک ادبی پنګو کښې بهلیکا، پهلوا، ساکا، پاراداس، راماتاس، کمبوجاس، ډراډراس، تخاراس، پیناس، بارباداس، کیکایاس، بیواس، سندهوس او سوویراس اتراپاتا قبائل یاد شوی دی. د اشوکا په یو لیکلی ډبرا کښې د هغه د واکمنۍ لاندې ابادو قبیلو نومونه په لاندینی ډول دی:

(۱) یاوانا (۲) کمبوجا (۳) ناباکاس (٤) ناباپمکت
(٥) بوجاس (٦) پتنیکاس (۷) اندراس (۸) پالیداس

مونږ وینو چې په دې باندینی واکمنو او قبائلو کښې نهٔ د پکت ذکر شته او نهٔ د پکتیکا.



البته روستنی وختونو کښې وراها مهیرا[1] په تصنیف "براهت سمیتا" کښې د افغان سره مماثل د یو نوم ذکر موندلی شی، په دغه تصنیف کښې د ټېکسلا، ګندارا، پشکلاوتۍ نه شا ته غربی لوری ته د لاندینی قومونو نومونه لیکلی شوی دی.

(۱) ګیری درکا (۲) پهلوا (۳) سین هون
(٤) اواګانه

د خېرن کارو په خیال دلته د اواګانه نه مقصود افغان دے.

د مورخینو مطابق د اواګانه د ټولو نه لرغونۍ نندارہ مونږ ته د شاپور اول (۲٤۱ء تا ۲۷۲ء) په لیکلی ډبرو کښې کیګی. دا کتبه د نقش رستم په مقام د تخت جمشید سره نزدې د آتش کدې په دېوالونو لیکلی شوی وه. د ډبری ټکی دی "ګوندیفرابګان رسماد"[2].

دا ټکی د لګ ډېر ترمیم سره د شاپور III (۳۸۲ء تا ۳۸۸ء) په شاهی ډبره کښې د اپاګان په شکل لیکلی شوی دی.

[1] ژوند ۵۰۵ء تا ۵۸۱ ء
[2] څېرن کارو تر دې وخته دا عبارت نهٔ دے تحلیل کړے.

Pukhto.Net

(c) ketabton.com: The Digital Library

د خېړن کارو په منځ کښې یو لوے اختلاف د افغانانو د اسلام نه وړاندې مذهب باندې هم دے. د بعضې حضراتو[1] خیال دے چې د اسلام نه مخکښې افغانان د عیسوی مذهب قائل وو. چې کومو حضراتو[2] د افغانانو د اولسی او اجتماعی نفسیاتو مطالعه کړې ده د هغوی په خیال د افغانانو په اجتماعی اقدارو (پښتونولۍ) کښې نه د بدائی مذهب اثرات موندلې شی او نهٔ د هندوانو د طبقاتی وېش اغېزې.

د عجائب المخلوقات د مؤلف[3] په وېنا "د افغانانو په سیمه کښې د ګز (ونه) ځنګل دے چې دې ځنګل کښې یوه لویه ونه ده چې د تنې پېړوالے ئې اوولس ارشه (پېمائش) دے. دې ونې ته بامبړ (برهمن) وئیلې شی. او افغانان دې ته سجدې کوی". کهٔ چرې مونږ د سجدې نه ظاهری معنی واخلو نو د عبادت نه د مظاهرو د لمانځلو (مظاهرپرستۍ) مطلب په پوهه کښې راځی، خو کهٔ چرې د دې نه د دې ونې د تقدیس[4] عقیده واغستې شی نو د دې تصور د نورو مذهبونو سره سره په اسلام کښې هم مونده

[1] لکه روشن خان
[2] لکه پرېشان ختک
[3] په حواله د پښتانهٔ از دوکتور حبیب الله تژی
[4] په اسمانی کتابونو کښې د ونې د تقدیس نه مطلب برکت دے.



Pukhto.Net

شی. دغه شان په لرغونی آریائی قومونو کښې هم د "سوما" په بابله د تقدیس عقیده وه، خو بل طرف ته مونږ په پښتو ادبیاتو او نهٔ د قامی روایاتو د قدر وړ ذخیره کښې د دې ونې یا د دغه رقمی لمانځلو څهٔ اثرات مومو. پرته د دې نه چې د پښتو ژبې په اولسی متلونو کښې د اور د تقدیس اشارې موندلې شی.

مونږ ته د لرغونی چینی سیلانیانو په سفرنامو کښې د بنوں او هغې سره تړلی سیمو کښې د "اپوکان" په نامه د یوې قبیلې ذکر ملاوېږی. خو د دې تذکرو نه د اپوکان[1] د بې دینۍ اشارې برېښی. دا امر د قدر وړ دے چې په دې موضوع (د افغانانو د اسلام نه وړاندې تاریخ) د ټولو نه غوره کار خپله افغانی مؤرخانو کړې دی. په دې لړ کښې د ټولو نه وړومبې هڅه مونږ ته د شېخ کته د "لرغونی پښتانه" په شکل کښې ترلاسه کېږی.[2]

دا وخت په دې موضوع د ټولو نه معتبره څېړنه د دوکتور حبیب الله تژی ده. دوی په خپل قابل قدر تصنیف کښې نهٔ یوائې د افغانانو د ماقبل از اسلام تاریخ د روکو

[1] د دې نوم د شاپور III د ډبرې لیک اپاکان سره یو شان والی واضح دے.
[2] د بده مرغه د دې تاریخ (چې په اتمه صدی هجری کښې لیکلے شوے وهٔ) د وخت د چپو له امله نن صرف نوم پاتے دے خو د پټې خزانې د مؤلف په مننه څهٔ اقتباسات ئې بچ پاتی شوی دی.

(c) ketabton.com: The Digital Library

پاڼو د لټون کامیابه هڅه کړې ده بلکې هغه مهم مآخذات ئې هم په نخښنه کړی دی. د کومو نه چې په دې موضوع مستقبل کښې څېړن کار مطلوبه مواد تر لاسه کولے شی. دوکتور تژی په خپل قدروړ تالیف کښې د فردوسی د شاهنامې د ملحقاتو[1] نه یو کردار نقل کړے دے. د دې کردار نوم کک کهکزاد وۀ. دا افغان سردار د زال او رستم د وخت وۀ. کک د رستم د پلار زال نه څو کرتې خراج اغستې وۀ. دې د غزنی نه د درې ورځو په لرتیا (فاصله) په یو لوړ غر مرباد[2] نومی قلعه کښې اوسېدلو. په دې منظومی تذکره کښې د افغانو سیمه په "مرزافغان" یاده شوې ده.

مونږ مخکښې په جدول کښې اشاره کړې ده چې د افغانستان (موجوده) د مشهور ښار میمنی زوړ نوم یهودیه وه. د یاقوت په وېنا په دې کښې هغه یهود آباد وۀ چې بخت نصر دلته رامېشته کړی وو[3]. د حضور نبی الرحمة د بعثت نه پس مونږ ته د تاریخ په پاڼو کښې د دغې زمانې د یو مشر "قېس" نوم ملاوېږی. د روایت تر

[1] دا ملحقات ورک نومي شاعر په شپږمه صدی هجری کښي مرتب کړی وو. پښتانه از ډاکټر حبیب الله تژی
[2] د دې نوم نه د دې قلعه د تاوٴ تریخ والی اندازه په ښهٔ توګه لګی. (اثرجان)
[3] معجم البلدان از یاقوت



مخې چې کله قېس ته د اسلام د سپېڅلی دین خبر ورسېدو. نو دې د یوې ډلې سره د عربو ملک ته لاړو او د حضور نبی الرحمة په لاس مبارک ئې اسلام قبول کړو. خو نوی څېړن کار په دغه روایت او د قېس د تشخص په بابله د رقم رقم شبهاتو ښکارونه کوی. اصل کښې د قېس کردار څۀ داسې افسانوی شکل اختیار کړے دے چې له دغې امله حقیقت ته رسېدل په خپله ګران شوی دی. خو چې کومو د قدروړ څېړن کارو[1] د کوټلی عربی مآخذاتو په چاڼ نظر سره کتنه کړې ده هغوی په دې نتیجه رسیدلی دی چې د محدثینو په تذکرو کښې د یو داسې صحابی ذکر شته چې په خټه د ولایت (افغانستان) وۀ. د دې صحابی نوم قېس بن یزید وۀ. د اسماء الرجال د فن نوموړی عالم ابن الاثیر په خپل تصنیف "اسد الغابة فی معرفة الصحابه" کښې د قېس تذکره په دې ټکو کړې ده.

ترجمه: "قېس بن یزید" د دۀ نه د دۀ اولاد روایت کړے دے، بې شکه دې رسول الله له د جرګې (وفد) سره راغلے وۀ. او بیا ئې اسلام راوړو او دې د دۀ د قوم سردار مقرر کړے شو. او د دۀ په سر ئې (یعنی رسول الله) لاس

[1] لکه د مسعودالحسن خان روهیله لنډه او جامع رساله "قیس پٹھان ایک تحقیقی مطالعہ" پبلشر افغان ریسرچ سنټر، لاهور



Pukhto.Net

(c) ketabton.com: The Digital Library

راښکلو او دهٔ خپل قام ته په هغه غر د اسلام بلنه ورکړه چې نوم ئې سلمان غر دے.

دغه شان علامه ابن حجر عسقلانی هم په خپل تالیف ''الاصابة فی تمیز الصحابه'' کښې د قېس بن یزید ذکر په دې ټکو کړے دے. ترجمه ''قېس ووئیل چې زهٔ د السبع په وادۍ کښې نبی صلی الله علیه والسلم ته جرګې (وفد) په شکل لاړم، بیا ما په هغوی باندې ایمان راوړو و د هغوی نه مې لاس نیوه وکړه. او هغوی زما د پاره یو خط اولیکلو او ما ته ئې امسا ډالۍ کړه. بیا زهٔ خپل قام ته راستون شوم او هغو ټولو ته مې د اسلام بلنه ورکړه او هغوی ټول په دې یو شو (یعنی په منلو) او په غر یو ځاے شو چې ورته سلمان وئیلی شی.[1]

امام بخاری په خپل ''التاریخ الکبیر'' کښې د قېس بن یزید د تذکرې په لړ کښې د هغوی د حضرت عبدالله ابن مسعود نه د سماع ذکر هم کړے دے.[2]

د دې باندینی درې واړو اقتباساتو نه دا خبره په ښهٔ توګه په ډاګه کېږی چې د دې صحابی یعنی د قېس تعلق عجم سره وهٔ. د دوی د سیمې نوم کوه سلمان وهٔ. دوی په

[1] په حواله د مسعود الحسن خان روهیله مؤلف ''قیس پٹھان ایک تحقیقی مقاله

[2] په حواله د مسعود الحسن خان روهیله مؤلف ''قیس پٹھان ایک تحقیقی مقاله



دربار رسالت کښې د جرګې په شکل حاضری کړې وه. بیا د دربار رسالت نه دوی د رپی (بېرغ) یا امسا په درناوی سردار وټاکل شو. خو په دې قدروړ حوالو د بحث نه وړاندې به دا غوره وی چې مونږ د قېس په شجره څهٔ قدرې بحث لوستونکو ته پېرزو کړو.

په مخزن افغانی او د دې متبع مورخینو په تواریخو کښې د قېس شجره په لاندینی ډول ده. قېس بن عیص بن سلول بن عتبه بن نعیم بن مره بن جلندر بن سکندر بن رمان بن عنین بن مهلول بن شلم بن صلاح بن قارود بن عثم بن فهلول بن کرم بن عمال بن حذیفه بن منهال بن قېس بن عیلم بن اشموئل بن هارون بن قمرود بن ابی بن صهیب بن طلل بن لوی بن عامیل بن تارج بن ارزند بن مندول بن سلم بن افغنه بن ارمیابن سارول المقلب به ملک طالوت بن قیس بن عتبه بن عیص بن روئیل بن یهودا بن حضرت یعقوب

دا شجره د قېس نه تر حضرت یعقوب علیه السلام پورې په ۴۳ کړو / پورونو مشتمله ده. د علم الانساب تر مخې دا شجره د څوارلس سوو کالو نه تر شپاړس سوو کالو پورې بشپړه ده. په دې کښې ملک طالوت د یهودا له



Pukhto.Net

(c) ketabton.com: The Digital Library

اولاده بیان شوې دې. حالاتکې هغه بن یمیني وهٔ. بله دا چې د دې شجرې په نومونو عربي اغیزې جوتې ښکاري.

خو د افغانانو خپل منځ کښې د مخزن افغاني شجره حتمي نهٔ ده. په دې لړ کښې نوري شجرې هم روایت شوې دي. لاندې مونږ د پښتنو د محمدزو قبیلې شجره لوستونکو ته وړاندې کوو.

قیس بن عیس بن سلول بن اتبا بن نعیم بن مارع بن جندر بن سکندر بن رحمان بن امین بن مالول بن شلم بن صالح بن کرود بن عظیم بن فهلول بن کرم بن محال بن حذیفه بن منهال بن قیس بن عالم بن شمائل بن هارون بن قمرود بن لاهن بن سلیناب بن طوائل بن لیوی بن عامل بن تریج بن ارزند بن مندول بن مسالم بن افغانا بن ارمیا بن سرول (طالوت) بن قیس بن مهائل بن اخنوج بن سروغ بن یهودا بن یعقوب.



په دې شجره کښې د قیس د اولاد شجره دا رقمي نقل شوې ده:

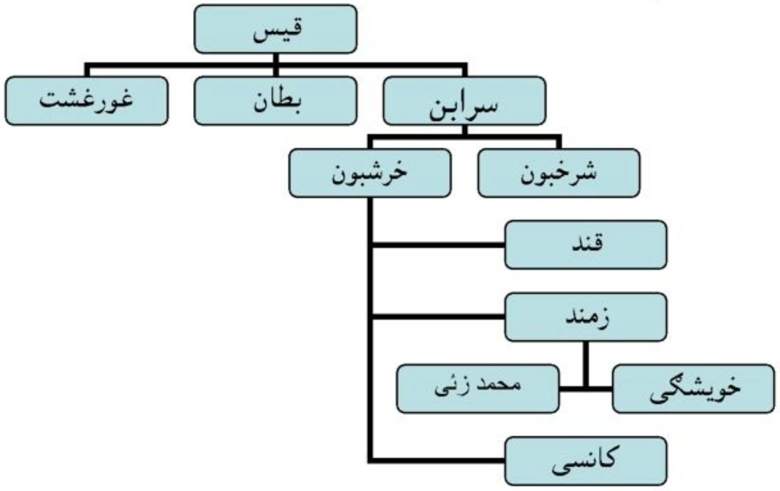


بطان: د فسانهٔ شاهان د مؤلف مطابق په لرغونه زمانه کښې د روه په وطن کښې د ګُمل دریاب په غاړه د افغانانو درې ورونړه بتني، سربني او غورغوشتي اباد وهٔ. د دوی سردار بتن (بطان) وهٔ، او په ورونړو ئې واکمنی لرله[1].

په دې شجره او د مخزن افغاني په شجره کښې د قیس (عبدالرشید) نه واخلې تر یعقوب علیه السلام پورې په بعضې پشتونو له ٤، ٦، ١٠، ١١، ٢٣، ٢٦، ٢٧، ٣٩، ٤٠ او په ٤١ کښې ښکاره توپیر دې دا توپیر بعضې

[1] فسانهٔ شاهان ژباړن مسعود الحسن روهیله صفحه ۸۲



Pukhto.Net

(c) ketabton.com: The Digital Library

نومونو کښې د وېنا په اړه او بعضو کښې د ټکی د ساخت په بنسټ دے.

په دې شجره کښې بیټ نیکهٔ بطان[1] لیکلی شوی دی. ورسره ئې بطان او غورغشت میرات بیان کړی دی. د سر بن په اولاد کښې ئې شرخبون میرات لیکلی دی.

د باندینی دوو شجرو نه علاوه د قېس عبدالرشید دربمه شجره هم محققینو[2] روایت کړې ده. چې هغه د قېس نه په بره لسمې کړۍ پورې دلته راوړلې شی.

قېس (فطان) بن عیس بن سلول بن عتبه بن نعیم بن مارع بن جوزر بن سکندر بن رمان بن امین یا عمین یا عتیق

په دې شجره کښې د قېس د اولاد شجره په دې رقم راوړلې شوې ده.

قېس (فطان) ⇐ خالد ⇐ عررین ⇐ عبدالرحمان ⇐ عبدالعزیز یا ابو نصر ⇐ عبدالله ⇐ قیس(عبدالرشید)

[1] مؤلف د پټې خزانې د اسماعیل ولد بېټ سن حیات ۴۱۱هـ روایت کړے دے.
[2] تاریخ نیازی قبائل. از محمد اقبال خان تاجه خیل



په دې شجره کښې قېس (فطان) او قیس عبدالرشید دوه جلا جلا مشران بیان شوی دی. د دواړو تر منځه پنځهٔ پشته دی.

صاحب د تاریخ نیازی قبائل د "پښتون ګائید"[1] په حواله نقل کړی دی. چې کله توما[2] رسول د تبلیغ په لړ کښې غور ته راورسېدو نو د عمومی دعوت نه پس دوی لاندینی څلور تنه ماذونان ټاکلی دی.

(۱) شمعون (۲) جدعون[3] (۳) کجین (۴) نعیم

د څېړن کارو تر مخې نعیم هم هغه دے چې په څلورمې پېړۍ کښې د قېس فطان وړ نیکهٔ لیکلی شوی دی. مونږ دا باندنی حقائق د نظر لاندې ساتو او بېرته قیس بن یزید پله راځو. دلته مونږ د هغه جوت روایت لیکل هم ضروری ګڼو د کومې ترمخې چې دربار رسالت ته د راغلی جرګې غړی د حضرت سلمان فارسی په وسیله د اعلان نبوت نه خبر شوی وو.

[1] مؤلف پادری التربحواله تاریخ نیازی قبائل
[2] د توما رسول قبر په میلاپور (مدراس انډیا) کښې دے. د تومارسول غور ته د راتلو نه دا خبره په ډاګه کېږی چې دلته اسرائیلیان مېشته وو. لکه چې ابن بطوطه په خپله سفرنامه کښې د کنجی ګری (بنګلور) په بابله لیکی چې دلته یهود د پخوا وختونو راسې اباد راروان دی، د دې خلقو د اصلاح د پاره توما حواری په ۵۲ء کښې دلته راغلے وهٔ. (اثرجان)
[3] د دې عبرانی نوم معنٰی شکرګزارده. دا نوم په سلاطین 1، ب1 ایة 13 او نحمیاه ب7 ایة 3 کښې راغلی دے.



Pukhto.Net

(c) ketabton.com: The Digital Library

د یو قول تر مخې دا جرګه څوارلسو سورو د بل قول تر مخې د څلوېښتو سورو او د درېمې وینا تر مخې د دوه اویا سورو وه. بل طرف ته اخوند درویزه روایت کوي چې دا جرګه د قام په اوویا مشرانو مشتمله وه. دغه شان د دې جرګې د ستر مشر نوم اشجع هم روایت شوے دے.

د قېس پټهان مولف[1] د اسماء الرجال د ګڼو روایاتو په رڼا کښې د قېس بن یزید شجره دا رقمي لیکلې ده.

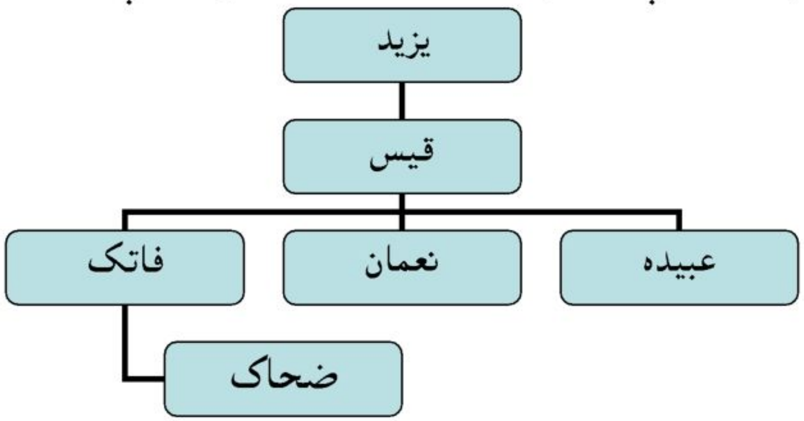


دا خو وۀ د قېس په بابله د مختلفو روایاتو وئینه (تذکره) خو تر څو چې د افغانانو د اسلام د راوړلو خبره ده. په دې لړ کښې یو بل روایت هم بیان شوے دے. د ''پټه خزانه'' مولف د کلید کامرانی نومي کتاب په حواله د شیخ احمد بن سعید لودهی د تاریخ نه نقل کړی دی چې

[1] مسعودالحسن خان روهیله.



''شیخ رضی لودهی د شیخ حمید لودهی ورارۀ وۀ. چې کله حمید لودهی د ملتان واکمن شو نو رضی لودهی ئې پښتونخوا ته ولېږلو چې د غرو خلقو ته د اسلام بلنه ورکړي''.

اوس مونږ د دې ټول بحث د تضادونو، توپیرونو او د روایاتو په مختلفو طریقو سره د سماع بېلونه (تجزیه) کوو. او په دې ټولو تضاداتو کښې د تطبیق هڅه کوو.

(۱) د ټولو نه وړومبې خبره خو دا ده چې دا ضروري نۀ ده چې قیس بن عیص او قیس بن یزید د یو سړي نومونه وي. کیدی شي چې دواړه د یوې جرګې دوه نوموړي مشران وي ځکه چې د اخوند درویزه د روایت تر مخې دربار رسالت ته راغلې جرګه په اویا قامي مشرانو مشتمله وه.

(۲) د پښتنو په ټولو قبیلو کښې د پخوا نه دا دستور راروان دے چې د بعضو خلقو د خپل نوم نه علاوه هم څو څو نومونه وي. دا نومونه کله کنیت کله لقب او کله د یو وصف یعني عادت له کبله اېښودې شوي وي. دغه شان د یوې سیمې سره له تعلق، کسب او نیازبین والي (اکلوتا) له کبله هم د بعضو خلقو ګڼ نومونه وي.

Pukhto.Net

(c) ketabton.com: The Digital Library

(۳) په دربار رسالت کښې د حاضرې جرګې د ستر مشر نوم د قېس[1] نه علاوه اشجع هم روایت شوے دے. دا یو خالص عربی نوم دے. چې اسم تفضیل د. کیدی شي دا د قېس لقب وی. دغه شان اشجع د افغانانو د جرګې په عربستان کښې بدرګه هم کیدے شي. ولې د روایت د ساده مفهوم سره سم اشجع د قېس په شانی د جرګې یو نوموړے غړے وۀ. دلته مونږ د هغه قامی یادونې (روایت) څرګندونه ضروری ګڼو چې د رسول پاک د عمر د اخری کلونو په مهال پښتانۀ د ایرانیانو سره په مبارزو بوخت وو.

(٤) تر څو چې د قیس فطان یا بطان نه د قیس عبدالرشید پورې د شجرې تعلق دے. دا قیاس ته زیاته ورته او حقیقت سره سمه ده. د دې نه مونږ ته د "پټه خزانه" د بعضو روایاتو د رښتیا اتقان هم تر لاسه کیږی. ځکه چې په دې کښې د شرخبون بن سربن د ځیګنې کال ۳۰۵ھ او تلین ٤۱۱ھ لیکلی شوے دے.

(٥) په بعضو شجرو کښې د غورغشت او بیټ په بابله د میراث یادونه (روایت) دغه شان د سربن په اولاد کښې د شرخبون په بابله د میراث یادونه مونږ ته د افغانانو په

[1] د پوهاند عبدالحی حبیبی صېب د څېړنې تر مخې قېس په اصل کښې د پښتو ژبې کېس دے چې د کندهاری وېنا سره اړه لری. معنی ئې فهیم او صاحب بصیرت ده. په دریاب لغت کښې دا اسم مذکر لیکلے شوے دے چې معنی ئې عزت، ابرو، پت ده.



مینځ کښې زړې میرځمنې په نخښنه کوی. دا بدې به زیاترې د قبیلو په ذیلی خیلونو کښې وې. د دې بنیادی وجه دا ده چې د افغانانو په خپل منځ کښې تربورولی زیاترې د تاوۀ تریخوالی باعث ګرځی. د بده مرغه افغانانو کښې د دې تکی تش نوم هم د بغض او دښمنۍ علامه ګرځېدلې ده.

(٦) د عام یادونې تر مخې افغانانو ته د بعثت نبوی خبرتیا د خالد بن ولید په وسیله شوې وه. خو په بلې یادونې کښې دا زیرې دوی ته حضرت سلمان فارسی کړے وۀ. دا یادونه قیاس ته زیاته ورته ده. خو د وړومبنۍ یادونې په لړ کښې دا حقیقت د نظر وړاندې لرل پکار دی. چې قریش د خپل وخت نوموړی سوداګر وۀ. د دوی تجارتی اړیکی د فارس او د روم سره وې. بلې خوا ته زمونږ دا دریځ دے چې افغانان اسرائیلیان دی او دغې نوم سره د سوداګرۍ تکی د وړومبۍ ورځې نه تړلے راروان دے. په داسې حال کښې مونږ د خالد بن ولید په وسیله افغانانو ته د بعثت نبوی د خبرتیا تصور کولے شو. د راجح روایت تر مخې حضرت خالد قریش وۀ. په بعضو افغانی تاریخونو کښې چې د ستاسو کومه اسرائیلی شجره لیکلې شوې ده د هغې تصدیق یا تائید د مکملی څېړنې



Pukhto.Net

(c) ketabton.com: The Digital Library

او بېلوني (تجزيې) نه پس کېدے شي. دا شجره بعضو کتابونو کښې په لاندینی شکل نقل شوې ده.

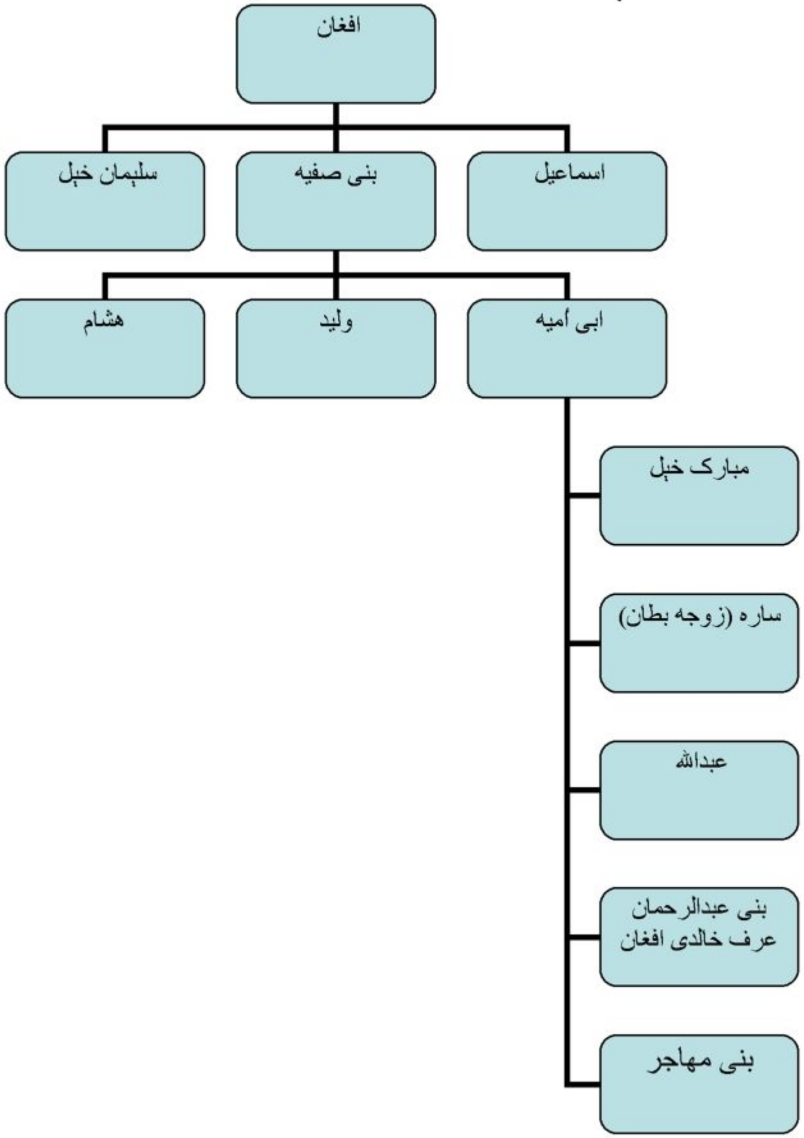




اصل کښې دا شجره مونږ ته هغه عربي خېلونه په ګوته کوی چې د مختلفو وجوهاتو له کبله د افغانیت په رنګ کښې رنګ شوی دی. دې شجره کښې مېرمن سارا د بطان ټبر لیکلې شوې ده.

(۷) تر څو چې د پټې خزانې د روایت په اړه خبره ده دا په ګڼو حوالو سره ځان له او جوت دے. په ظاهره دا روایت د قیس د روایت نه په غندنه ښکاری. خو په اصل کښې داسې نهٔ ده. په دې لړ کښې مونږ ته د ټولو نه وړومبے دا حقیقت منل پکار دی چې قیس د ټولو افغانانو نیکهٔ نهٔ وهٔ[1] خو د خپلې زمانې په ټولو افغانانو کښې سر لوړ رتبه ضرور وهٔ. د اخونددرویزه مطابق دربار رسالت ته د راغلې جرګې غړی اویا (۷۰) ملکانان وو. چې ظاهره ده دا به د خپل خېل یا قبیلې مشران وو. دغه شان په افغانی تواریخو کښې د پښتنو د ذیلی خېلونو شمېر په لاندینی ډول دے.

(۱) کړلانی ۱۲۰ (۲) سړبنی ۱۰۵ (۳) غورغشتي ۹۵ (٤) بیټني ۷۷

(۸) اګرچې د یو اسرائیلی قام په حیث، افغانانو د خپل وړنیکانو دینی دندی تر یو وخته د بې کوره اوسېدو له

[1] د دې دریخ اظهار روشن خان هم کړے دے.



Pukhto.Net

(c) ketabton.com: The Digital Library

کبله پرېښې وې خو د توحید اغېزې د دې قام په نفسیاتو او دود دستور په هره زمانه کښې پاتې شوې وې. په دې وجه مونږ وئیلی شو چې د دربار رسالت نه د راغلی جرګې د برکاتو په وجه زیاترو افغانانو اسلام راوړے وۀ. خو بعضو قبیلو او خېلونو د عقیدې له یوشان والی له کبله کۀ څۀ هم د دغه دین په ډاډ غندنه نۀ وه کړې خو قبلوۀ لو کښې ئې وخت ضرور اغستې وۀ.

دا توقف بیا د شیخ حمید لودی[1] په تبلیغی هڅو او وروستو د محمودغزنوی د واکمنۍ له کبله په پوره توګه له منځه تلے وۀ. په دې لړ کښې مونږ د کتړ قبیلې نوم اغستے شو، چې دا یوه افغانۍ قبیله ده، خو د محمود غزنوی په وخت کښې د اسلام راوړلو له کبله په اعوانڼ[2] قامیت کښې شمېرلی شی. دوېم بېلګې ئې نون ولد ینی ولد دانی دے. اوس دا قبیله له راجپوت[3] قبائلو نه شمېرلی شی. دغه شان په لرغونی ورځو کښې ډېرې افغانې قبیلې د پښتونولۍ له ولقې نه وتلی او په غېر

[1] ۳۷۳هـ

[2] اعوانڼ د ګډو نسلون د غنډ نوم دے. دې غونډ د اعوانڼ قامیت تشکیل کړے دے. دا هغه نسلونه دی چې د کابل له خوا د راغلی اسلامی غورځنګونو مرستې ئې کړې وې.

[3] د راجپوت تصور په اتمه صدی عیسوی کښې هغه وخت رابرسېره شو چې کله هندومت ته د خپل مذهب د بقا د پاره د ساتندویو اړتیا پېښه شوه. دا یو خونده ور حقیقت دے چې هم دغه قبیلې به د راجپوت جوړېدو نه مخکښې مذهباً میلچهـ ګڼلې شوې.



افغان قبائلو کښې جذب شوی دی. لکه د دړاوړ بروهیانو رئیسانۍ قبیله له اصله سپین ترین دی یا د بلوچو مینګل قبیله چې په اصل زیړ ترین دی. دغه حال د لنګا او تمن قبیلو دے په دوی کښې بعضې قبائل د غزنوی لښکرو په ضد د انندپال او جے پال د لښکرو ملاتړ ووه.



Pukhto.Net

(c) ketabton.com: The Digital Library

# دوېمه برخه



ځنګه چې مونږ په وړومبۍ برخه کښې د پښتنو د نسلي څېړنې په لړ کښې د مختلفو وړاندېزونو جاج واغستو او ورسره مو د پښتو ژبې په بابله يو غېر جانبداره رائې ويونکو ته وړاندې کړه. دلته مونږ يو وار ئې بيا د خپل دې دليل اعاده کوو. چې کله اسرائيلي قبائل د آشوريانو او بابليانو د واکمنو په مهال د بې کوره کېدو نه پس د ماديانو په سيمو کښې مېشته شوی وو. نو د هغه وخت د لويو ژبو په بنسټ ئې يوه نوې ژبه وضع کړې وه.

د نوميالي ژب پوهان ميکسی مولر په خيال "له سنسکرت څخه هم د مخه يوه زړه ژبه موجوده وه چې ادې ته پکښې موير (Moer) وئيلی کېدهٔ. دا ژبه د ټولو اندوآريائی ژبو مور وه"

دغه شان مدهيه په سنسکرت کښې د (ملا) په معنی ده. د دې کلمی دوېمه لازمی معنی منځنۍ او متوسط کيږی ځکه چې ملا هم د وجود منځنۍ برخه ده. [1]

دا کلمه د انګرېزۍ د مډ (Mid) سره هم ارتباط لری په دې حساب مونږ ميدی (مادی) ژبې منځنۍ او متوسط ژبې بولو دا هغه ژبې دی چې د ايرانی او هندی (پارسيک او هنديک) تر منځه وئيلی کېدې. لکه په مادی ژبه کښې به

[1] په حواله د صديق الله ريښتين صاحب



Pukhto.Net

(c) ketabton.com: The Digital Library

سپې ته سپاکه وئیلی کېدهٔ، دغه شان "موير" سره نزدې کلمه نن صرف په پښتو کښې د مور په شکل پاتې ده. [1]
دا حقیقت د پښتو ژبې د پاره د ویاړ باعث دے. چې دې ژبې بې د څهٔ توپيره د آريک ژبو په څنګ ټولو لرغونی ژبو له په خپل لمن کښې ځاے ورکړے دے. کهٔ هغهٔ د لرغونی سامی ژبو کلمې دی کهٔ د دړاوړی او کهٔ د لرغونی ترکی.
اوس مونږ د دې ژبو يوه لنډه پېژندګله قلم ته سپارو.

### سومیری:

دا ژبه د دجلې او فرات په کڅو کښې اندازاً ٤٠٠٠ق م وړاندې زېږېدلې وه. دا د اهل سومير قامی ژبه وه. څېړن کارو تر دې وخته د دې ژبې اصل نهٔ دی ترلاسه کړی. اګرچې دا د يورال ـ آلټک (Ural-Altaic) [2] ژبو سره څهٔ قدرې لنډې اړيکې لری خو دا کافی نهٔ شی ګڼلی دغه شانی دا د ژبو د قواعدوضوابطو په لړ کښې سامی او انډويورپی ژبو سره هم سمے نهٔ لری. هم له دې وجې دا د ژبو دټبرونو نه ځان له يو منفرد حېثيت لری.

[1] په حواله د صديق الله ريښتين صاحب
[2] دې کښې ترکيزی، دړاوړی، براهوی او بانټوا وغېره ژبې شامل ګڼلی شی. (Turkic)



Pukhto.Net

کله چې اکاديانو د سومیریانو سره ثقافتی اړيکی سېوا کړی نو اندازاً ٣٠٠٠ ق م اکادی ژبې د سوميری ځاے اونيولو. په دغه مهال دا ژبه (سومیری) د ژوند په خاص اړخونو لکه تر مذهبی رسوماتو محدوده پاتې شوه. د څېړن کارو په خيال د ليکلو فن د سومیریانو ايجاد دے.

### ګيلکی:

دا ژبه د قطبی غربی ايرانی ژبو ولقې سره اړوند لری. چې دا وخت په ګيلان ولايت (ايران) کښې وئيلی شی. ګيلکی په درې وېنا ګانو کښې وېشلې ده. دا ژبه معياری فارسی سره د ګرامر په لحاظ څهٔ قدرې توپير هم لری. پخوانو ليکوالو دا ژبه په تبرې ياده کړې ده. د نورو ايرانی ژبو په نسبت دا د پښتو سره زيات يو والے لری.

### آزربائی جان:

د ژبه د ترکک (Turkic) ټبر قطبی څانګې سره اړوند لری. په خپل کور دا په پنځو څانګو وېش ده. آزربائی جائی قطبی، آزربائی جائی سئيلی، کاشکی (ايران)، خلج (ايران) سلجوق (ايران)
دا د آزربائی جان (وطن) اکثريتی ژبه ده.

(c) ketabton.com: The Digital Library

دا کلمه په اصل کښې سمسکرته (Samskrta) ده چې معنی ئې سمې خبرې دی. په دې لحاظ دا ټکی په پښتو کښې سمې کړتی دی، چې ښېخی یو شان معنی لری. د دې ژبې لرغونتوب 1500 ق م بیانیږی. اګرچې د دې ژبې اړوند د انډوآرین ټبر سره بیانیږی خو د ساخت په لحاظ ځان له حېثیت لری. د سنسکرت، اوستا ژبې سره نزدې اړیکی دی. په ویدک سنسکرت کښې د هندو مت مذهبی صحیفې لیکلی شوی دی، چې د ټولو نه زوړ شکل ئې رګویدا دی. د دې ژبې صرفی، نحوی قواعد پانینی مرتب کړی وو.

**میدی:**

دا یوه لرغونې ایرانۍ ژبه ده چې د شمال مغربی ایرانی ذیلی ټبر سره اړوند لری. په دې کښې آزری، ځاځکی، مازندرانی، ګیلکی، کردی او بلوچۍ ژبې شامل دی.

**براهوی:**

دا ژبه د دړواړی ټبر سره اړوند لری. چې د پاکستان په بلوچستان صوبه او د افغانستان په کندهار ولایت او د ایران په سیستان ولایت کښې وئیلی شی. د براهویانو مینګل، رئیسائی او د دهوار ټبر یوسف زئی په خونه افغانان دی.



**لری:**

د دې ژبې بل نوم محلی دی. دا لرغونۍ ژبه په همدان کښې وئیلی کېده. چې د مادیانو د ژبې سره ئې اړوند لرلو.

**فارسی:**

دا د پرسا (Parswa) قبیلی قامی ژبه وه. دې قبیلې په ایران باندې د 550 نه تر 330 ق م پورې واکنی کړې وه. د دې ژبې تعلق د انډوایرانی ټبر سره دی. دا د لرغونۍ ایرانی ژبو د دوو برخو نه دوېمه برخه ده. چې وړومبی برخه ئې اوستا ده. لرغونۍ فارسی د هنحامنشیانو دولتی ژبه وه. چې د 600 ق م نه تر 300 ق م پورې واکمنۍ دوام لرلو.

**اوستا:**

دا د مشرقی ایرانی خاندان سره تعلق لری. په مخکنی وختونو کښې دا ژبه د اراکوسیا (سیستان) باختر، ګدروشیا (بلوچستان) وغېره علاقو ژبه وه. اوس د مجوسیانو مذهبی ژبه ده. دا د قدیمی ایرانی ژبو سره ربط لری. چې اندازاً تر 1400 ق م لرغونه ده.

**سنسکرت:**



Pukhto.Net

(c) ketabton.com: The Digital Library

**سندهي:**

د نوی څیړنو تر مخې دا ژبه د سنسکرت نه لرغونه ده. چې د راجح قول مطابق دا د ډاردک ډلې د کشمیرۍ او لهندا ژبو سره زیات نزدېوالے لري. دا ژبه د پاکستان په صوبه سندهـ او بلوچستان کښې او د انډیا په راجهستان، ګجرات، مهاراشټر او ممبۍ په سیمو کښې وئیلی شي.

**سامي:**

د ژبو دا ټبر هم لکه د انډو یورپي ټبر په شان په ګڼو ژبو مشتمل دے. چې د ایفروایشیاټک ټبر په نوم پېژندلی شي. چې پکښې اکادي، عبراني، آرامي، قبطي، ایتهوپیائي، فینیقي او عربي ژبې د یادولو وړ دي. اکادي هغه ژبه ده چې د سومیرۍ ځاے ئې نیولے وۀ. عبراني د اسرائیلیانو قامي ژبه ده. آرامي د خپل وخت د لیک لوست په حواله نامتو ژبه وه. د هغه وخت ګڼو متمدنو قامونو به خپلې ژبې په آرامي خط کښې لیکلې. قبطي د فراعینو مصریانو قامي ژبه وه. عربي د نن وخت د متمدنه دنیا په لویه برخه وئیلی شي. دا داسې ژبه ده چې پکښې د انجذاب او پرمختګ پراخه صلاحیتونه موجود دي. هم په دې وجه ئې د لیک لوست په حواله سره د دنیا په ګڼو ژبو جوتې اغیزې غورزولې دي.



اوس مونږ د پښتو ژبې د دنیا د نورو ژبو سره روابطې جدول لوستونکو ته وړاندې کوو.

| پښتو | دراوړي (ټبر) | نوعه | پشتو لفظ کا مفہوم |
|---|---|---|---|
| بدي | بدی | براهوي | دشمنی |
| بدل | بدل | براهوي | |
| ډُزې | ډزی | براهوي | جھوٹ بات |
| ډنګ | ډنګ | براهوي | سُرنا |
| بېړۍ | بیړے | براهوي | کشتی |
| دلاسه | دلاسه | براهوي | حوصلہ دینا |
| دیګ | دیګ | براهوي | |
| دود | دود | براهوي | رواج |
| دروازه | دروازه | براهوي | |
| ډُړا | دُړ | براهوي | ڈھول |
| دنګ | دنګ | براهوي | لمبا |
| اروا | اروا | براهوي | روح |
| دېوال | دیوال | براهوي | دیوار |
| ازار | ازار | براهوي | پریشان / مسائل |
| بندي | بندی | براهوي | قیدی |



Pukhto.Net

(c) ketabton.com: The Digital Library

| | | | |
|---|---|---|---|
| چاکو | چاکو | براهوی | چاقو |
| ډنډ | ډنډ | براهوی | جھیل |
| ډنډ | ډنډ | براهوی | جرمانہ |
| دروغ | دروغ | براهوی | جھوٹ |
| دریغه | دریغ | براهوی | کلمہ تاسف، صرفہ |

| پښتو | دراوړی (تبر) | نوعه | پشتو لفظ کا مفہوم |
|---|---|---|---|
| چا | چا | سندھی | ضمیر استفہام |
| ډیوا | ډیو | سندھی | دیا |
| برمانړو | مانړو | سندھی | آدمی |
| وده | ودھ | سندھی | بڑھوتری |
| تبر | تبر | سندھی | کلہاڑی |
| تپوس | تپوس | سندھی | عیادت |
| تورزن | تورزن | سندھی | بہادر |
| سپک | سیپک | سندھی | ہلکا |
| ډنډ | ډنډ | سندھی | جرمانہ |
| جوته | جوتھ | سندھی | پس خوردہ |
| داړه | داړو | سندھی | رہزنی |
| نغاره | نغارو | سندھی | نقارہ |



| | | | |
|---|---|---|---|
| ناجوړه | ناجوړو | سندھی | بیمار |
| کپرۍ | کوپارو | سندھی | کوپڑی |

| پښتو | سومیری | معنی | پشتو لفظ کا مفہوم |
|---|---|---|---|
| تهٔ | ATTA | تم | مفرد کا مخاطب ضمیر |
| ګګ | Gagu | عمارت | بھڑوکا چھتہ |
| زوی | Zu | بدن کا میل کچیل | پیپ |
| زر زر | Zamar Zamar | اچانک، جلدی، فوراً | |
| ځمن | Zamanu | دشمن | |
| زابل | Zabbilu | رکاوٹ | نام |
| زوب | Zuabu | دریا | تر، نم، زیم |
| زیږی | Zayeru | گالی، بددلی | |
| زیرانی | Zayiranu | دشمنی، مخالف | |
| وار اوکه | Warka | بعد میں | |
| اودهٔ شو | Udesu | تنہا اکیلا | خواب کی حالت میں بھی انسان اکیلا ہو جاتا ہے |



Pukhto.Net

(c) ketabton.com: The Digital Library

| | | | |
|---|---|---|---|
| اوم | Ummu | بخار، گرمی، حرارت | کچے، خام |
| اخبا | Usu | باہر نکلنا، فرار ہونا | فرار |
| ترل | Utaru | سلائی کرنا، اکھٹا کرنا | |
| اُور | rru | روشنی، دن | |
| تل | Tal | دانشمند، درخشاں | ہمیشہ |
| کډن | Kud/hu | وسائل، اسباب | سامان، عیالدار |
| مونږ | Me | ہم | |
| گُور | Gur | بڑا | سیال، ہمسر، |
| باؤ | Bau | وہ عورت جو مردے کو واپس زندہ کرتی ہے | خیالی بلا |
| گد | Gud | Strong Bull | بھیڑ |
| اوگئ | Uggae | موت کا فرشتہ | جگہ کا نام |
| ځل | Zall-be | روشنی | روشن، چمک |
| سر | Sur | چوٹی | پہلا، چوٹی، طرف |
| څۀ | Sa | What | پشتو میں فقرے کے ابتدا میں آتا ہے۔ |



| | | | |
|---|---|---|---|
| کُرم | Kurum | Grand | جگہ کا نام |
| الوتل | Alluttu | آسمان، فلکیات | ہوا میں اُڑنا |
| اسمار | Asmaru | اسلحہ برائے جنگ | نوم |
| کلے | Kili | جائے محبوس | چند گھروں پر مشتمل آبادی |
| ایله | ela | Apart from | اتنا، تھوڑا، قید سے خلاصی |
| گډه | Gadu | کے ساتھ | باہم مشترک |
| خیرل | Seru | میدان جنگ | چھیرنا |
| هلک | Alik Maspartu | ایجنٹ، نمائندہ | لڑکا |
| هلک | Alik Seru | فوج، ملٹری | لڑکا |
| زوزاد | ZuZu | سومیری کرنسی کا آدھا | نسل، اولاد |
| زمبور | Zumboo | مکھی | سرخ مکھی |
| تکل | Takalu | حوصلہ | تلاش |
| اتل | Etlu | جنگجو | بہادر |
| اړم | Arrammu | Ramp (UK) A raised Strip | |

Pukhto.Net

(c) ketabton.com: The Digital Library

| | | | |
|---|---|---|---|
| ډاکو | Daku | Kill | ڈاکو |
| هسه | Hasa-u | بے عزتی کرنا | ارادہ |
| سم سره | Sum_serru | Plant Snake | |

| پښتو | سامی (تبر) | نوعه | پشتو لفظ کا مفہوم |
|---|---|---|---|
| پټ | پتهوم | قبطي | گودام |
| رژه | الرز | عربي | چاول |
| اله | اِله | عربي | کلمہ تعجب |
| ها (هغه) | ها (هذا) | عربي | مشار الیہ کے تعین کیلئے اسم اشارے کا کلمہ لاحقہ |
| شلم | Shulm | اکادي | صحت |
| بولاق | بولاق | قبطي | شہر کا نام |
| بی له | Bala | اکادي | کے بغیر |
| بی له | Bila | عربي | کے بغیر |
| خوړ | خور | عربي | نہر |
| ځلمي | زلمي | عربي (شامي) | جوان |
| طبخي، تبخي | طباخ | عربي | توا |



| | | | |
|---|---|---|---|
| جیني | جن | عربي | پوشیدا |
| مه | مه | عربي | کلمہ نہی |
| واک | واق | عربي | اختیار |
| اتمان (نوم) | عثمان | عربي | معرب شکل |
| پړق | برق | عربي | روشنی، چمک |
| باو | بووبا | قبطي د مصریانو په عقیده د مرګ نه پس د انسان همزاد | بچوں کے ڈرانے کیلئے تصوراتی بلا |
| نا (ونه، دینه) ترنم | نون (ترنم) | عربي | حروف ترنم |
| غدو | عدو | عربي | ڈاکو |
| زرغا | زرع | عربي | تر و تازہ |
| مالوچ | محلوج | عربي | کپاس |
| جونا (جوناخیل) | جونا (نوم) | عبراني | یونس کا عبرانی نام |
| ایتمر | ایتمر (نوم) | عبراني | ایتمر خیل |
| امیل | امیل (نوم) | عبراني | نام |



Pukhto.Net

(c) ketabton.com: The Digital Library

| | | | |
|---|---|---|---|
| له | لے | عبرانی | حرف جر |
| یشول | مبوشل | عبرانی | ابالنا |
| درک | درک | عبرانی | معلوم کرنا |
| میزر | میزران | عبرانی<br>چٹائی | دوپٹے، چادر، وہ پودا جس کے پتوں سے چٹائیاں بُنی جاتی ہیں۔ |
| کوم | کما | عبرانی | کون / کس |
| لامبل | لمبیتا | عبرانی | نہانا |
| تیمر (نوم) | تمر (نوم) | عبرانی | نام |
| ارنیے | ارن | اکادی<br>جرم، گناہ | لالچی |
| شر | شر | اکادی<br>هوا (باد) | ہوا میں تیر کے گزرنے کی اواز |
| څهٔ | Su | اکادی/عبرانی<br>Which, That, The one of | کون، جنھیں |
| کودی | کدورو | اکادی | بڑا بیٹا |
| کریکۍ | کِر، کِری | اکادی | غلہ رکھنے کا کمرہ |



| | | | |
|---|---|---|---|
| | | باغ، باغیچه | |
| سړے | Sarru | اکادی<br>بادشاه | مرد |
| څارم | نتسارم | اکادی<br>رکھنا، حفاظت کرنا | لفظاً اور معناً ہم معنی ہیں |
| پہ شا | پشاتم | اکادی<br>مٹانا | بھول، پیچھے |
| بطه | Bato | سریانی | بطخ |
| ببر | Bebro | سریانی | شیر |
| بیش | Bisho | سریانی | بُرا (صفت) |
| بوزغلی | Bozar'e | سریانی | تخم |
| باز | Bazo | سریانی | شاہین |
| برګه | Burgo | سریانی | مینار |
| سم | Sem | سریانی | دایاں، سیدھا |
| ځمن | Dijmin | سریانی | دشمن |
| درمان | Darmono | سریانی | طبی دوائی |
| دستور | Dastur | سریانی | قانون، رواج |
| ای | e | سریانی | ہاں |
| ګازره | Gizaro | سریانی | گاجر |



Pukhto.Net

(c) ketabton.com: The Digital Library

| | | | |
|---|---|---|---|
| هوا | Hawa | سرياني | موسم |
| خيل | Khaylo | سرياني طاقت | قبیلے کی ذیلی شاخ |
| لري | Larwar | سرياني<br>باہر | دور |
| رژه | Rezo | سرياني | چاول |
| شال | Shalo | سرياني | شال |
| و | W | سرياني | اور |
| يا | Ya | سرياني | یا |
| جينكۍ | Zhinkike | سرياني<br>بیوی، عورت | لڑکی |
| ځلمی | Zlam | سرياني<br>خاوند، مرد | جوان |
| ب (بې) | B | سرياني | ساتھ، میں، کی طرف سے |
| يل | Yala | سرياني لڑکا | بہادر |
| زوزاد | Zuzu | سرياني سکہ | نسل |
| كتل | Katwa | سرياني (کتاب) | دیکھنا |
| زيات | Zid | سرياني | زیادہ |



| پښتو | يورپي (تہبر) | نوعه | پشتو لفظ کا مفہوم |
|---|---|---|---|
| پنډ | فنډ | انګلش<br>An amount of money that is collected and kept for a particular purpose | یکجا، بار، وہ وزن جسے یا جانور اٹھائے، بوجھ |
| مېچن | مشين | انګلش | آٹا پیسنے کا دستی آلہ |
| جاج | جج | انګلش | جائزہ، مشاہدہ |
| ارټ | ايريګيشن | انګلش | ارہٹ |
| ديوال | وال | انګلش | دیوار |
| واده | Wedd | انګلش | شادی |
| لار | لاء | انګلش | قانون، راستہ |
| تندر | تندر | انګلش | آسمانی بجلی |
| لكه | لائک | انګلش | مثال کے طور پر |
| اګۍ | Egg اِګ | انګلش | انڈا |
| هيلن | Heal | انګلش | اُمیدوار |



Pukhto.Net

(c) ketabton.com: The Digital Library

| | | | |
|---|---|---|---|
| (صفت) | | To make someone who is ill become healthy again, specially by prayers | |
| سپیلنۍ | سپل Spell | انګلش<br>خاص الفاظ یا اعمال سے فرد، حالات، ماحول پر اثر ڈالنا، | ہرمل |
| لیوۀ | Leo | انګلش | شیر |
| ستر | ستراپ | یونانی<br>گورنر | بڑا |
| ملغلره | Margaritari | یونانی | موتی |
| ستوری | Asteri | یونانی | ستارہ |
| پرون | Paron | یونانی، حال | کل (گزشتہ دن) |



| پښتو | ترکی (تبر) | نوعه | پشتو لفظ کا مفہوم |
|---|---|---|---|
| زئی | زو | چینی | بیٹا، خاندان |
| پوزه | پزه | چینی | ناک |
| اشر | اشر | ترکی | کھیتی باڑی میں باہمی تعاون |
| اولس | اولس | ترکی | عوام |
| بیرغ | بیرغ | ترکی | جھنڈا |
| برمته | برمته | ترکی | غصب کرنا |
| یرغل | یرغل | ترکی | حملہ |
| زرغونه | زرغونه | ترکی | سبزہ، کھلنا |
| اور ته | اورت | آزربائی جانی | عورت |
| بختور | بختور | آزربائی جانی | خوش بخت |
| بدرګه | بدرګه | آزربائی جانی | بدرقہ |
| بولګه | برګه | آزربائی جانی | نشانی |
| بوخڅه | بوخچا | آزربائی جانی | لحاف |
| توت | توت | آزربائی جانی | شیشم |
| توتي | توتي | آزربائی جانی | طوطی |
| تاووس | تاووس | آزربائی جانی | طاؤس |



Pukhto.Net

(c) ketabton.com: The Digital Library

| | | | |
|---|---|---|---|
| تلوسه | تلواسه | آزربائی جانی | عجلہ |
| تمبل | تمبل | آزربائی جانی | سست |
| تالان | تالان | آزربائی جانی | غارت |
| پوک | پوک | آزربائی جانی | کھوکھلا، احمق |
| پیاله | پیاله | آزربائی جانی | |
| درزی | درزی | آزربائی جانی | خیاط |
| سابون | سابون | آزربائی جانی | صابون |
| چینار | چینار | آزربائی جانی | چنار |
| ګلاپ | ګولاپ | آزربائی جانی | گلاب |

| پښتو | ایرانی (تبر) | نوعه | پشتو لفظ کا مفہوم |
|---|---|---|---|
| بل | بلکه | ګیلکی | شعلہ |
| جد | جد | ګیلکی | خندق |
| کرک | کرک | ګیلکی | بٹیر |
| سره مل | سرمال | ګیلکی | ہمسر |
| مور | مار | ګیلکی | ماں |
| بنوشه | ونوشه | ګیلکی | بنفشہ (پودا) |
| کونځله | کنجی | ګیلکی | نباتاتی دانے |



| | | | |
|---|---|---|---|
| درزی | درزمون | ګیلکی | خیاط، درزی |
| وهه | وا | ګیلکی | باد |
| ورون | رون | ګیلکی | ران |
| زوم | زوما | ګیلکی | داماد |
| کوتر | کوتره | ګیلکی | کبوتر |
| ګازره | ګزر | ګیلکی | گاجر |
| للمه | لیلم | ګیلکی | بارانی زمین |
| وریت | یوریشت | ګیلکی | بریان |
| وابنه | واش | ګیلکی | علف |
| واوره | ورف | ګیلکی | برف |
| ویښ | ویشار | ګیلکی | بیدار |
| غټ | ګټ | ګیلکی | بزرگ، عمر رسیدہ |
| وړم | ورمه | ګیلکی | ساتھ لے چلنا |
| وینم | وینم | لری / محلی | دیکھنے کے مصدر سے فعل حال ہے |
| تلوسه | تلوسه | لری / محلی | بے قراری |
| اوښکې | اوش | لری / محلی | اشک |
| مکړه | مکره | لری / محلی | کرنا کے مصدر سے امر نہی ہے |



Pukhto.Net

(c) ketabton.com: The Digital Library

| | | | |
|---|---|---|---|
| لوخ | لوط | لری / محلی | ننگا |
| کړے | کری | لری / محلی | کرنا کے مصدر سے حال مخاطب کا فعل |
| خونه | خون | لری / محلی | خون |
| مینه | مون | لری / محلی | پیار، محبت |
| تهٔ | تهٔ | لری / محلی | صیغہ مخاطب، آپ ،تم |
| کړم | کرم | لری / محلی | کرنا کے مصدر سے حال متکلم |
| مهٔ کوه | مکه | لری / محلی | امر نہی |

| پښتو | سنسکرت | پشتو لفظ کا مفہوم |
|---|---|---|
| لېور | دیور | دیور |
| زوم | جاماتر | زرماتر |
| مخ | مکهړا.مکهـ | چہرا |
| څانګه | شاکها | شاخ |
| ورځ | روج | روز |
| شپه | شپا | شب |
| میاشت | ماس | ماہ |



| | | |
|---|---|---|
| زمکه، لته | جماکه | زمین |
| ژبه | جبیها | زبان |
| سپین | سپیتا | سفید |
| شړشم،غندل | سرشپ | سرسوں |
| موټې | متهـ ، مشت | مشت |
| نوک | نکهـ | ناخن |
| تنده | ترشتا | تشنگی |
| څکل | چهکنا | چکھنا |
| اس | اشو | اسپ (گھوڑا) |

| پښتو | اویستا | پشتو لفظ کا مفہوم |
|---|---|---|
| اسره | آسره | اُمید |
| پیرے | پیریکا | جن،بھوت |
| اس | اسپ | گھوڑا |
| باران | باران | بارش |
| اوښکې | اشک | آنسو |
| برخه | بهره، برخ | حصہ |
| خم | خم | خم |
| ماستهٔ | ماست | دہی |



Pukhto.Net

(c) ketabton.com: The Digital Library

| | | |
|---|---|---|
| اژدها | اژدر | اژدہا |
| شړشم | شړشف | سرسوں |
| اوبهٔ | آب | پانی |
| خر | خر | گدھا |
| ماښام | شام | شام |
| پښتو | فارسی | پشتو لفظ کا مفہوم |
| پیغور | پیغار | طعنہ |
| پلمه | پلمه | عذر، مکر، فریب |
| تک تور | تاروتار | اندھیرا |
| تلوسه | تلواسه | بے قراری |
| تغاره | تغار | تغار |
| تندر | تندر | آسمانی بجلی |
| دروغ | دروغ | جھوٹ |
| ملخ | ملخ | ٹڈی |
| زنه | زنخ | توڑی |
| برمه | برمه | اسم آلہ |
| برخه | برخ | حصہ |
| تس | تس | اسم صوت |
| پیغله | پیغله | دوشیزہ |



| | | |
|---|---|---|
| ثاښت | چاشت | چاشت |
| پلندر | پدندر | سوتیلا باپ |
| رښتیا | راست | سچ |
| مار | مار | سانپ |
| ږلۍ | ژاله | ژالہ باری |

Pukhto.Net

(c) ketabton.com: The Digital Library

## د اوېستا او سنسکرت سره متقابل د پښتو ژبې منفرد تګ لاره

| پښتو | اوېستا | سنسکرت | پشتو لفظ کا مفهوم |
|---|---|---|---|
| لېور | ایور | سنسکرت | دیور |
| سخر | هوسر،خسر | سوسر | سُسر |
| زوم | زرماتر | جاماتر | داماد |
| مخ | رُخ | مکهه مکهڑا | چهره |
| غوږ | ګوش | کرنه | کان |
| اور | انګار، آتش، آتهر | اګنی، آګ | آگ |
| ښانګه | شاکها | شاخ | شاخ |
| خر | خر | کهر | گدها |
| زنګون | زانو | جانو | گھٹنا |
| ورځ | روز | روج | دن |
| میاشت | ماه | ماس | مهینه |
| څرم | چرم، چام | چرم،چمڑا | چڑا |
| سپین | سپتا | سپیتا | سفید |
| غر | ګیری | ګیری | پہاڑ |



| | | | |
|---|---|---|---|
| ښنګل | بازو | باهو | بازو |
| ماښام | شام | شام | شام |
| غنم | ګندم | ګودهوم | گندم |
| ښهٔ | خوب | شبهه | اچھا،خوب |
| کر، کرنه | کشت، کاشت | کرشتی | کاشت |
| سل | صد | شو، سو | سو(عدد) |
| غریوے | ګریو | ګریوا | |
| خواښې | خوش دامن | ساس | ساس |
| لوشل | دوشیدن | دوهنا | دوهنا |
| څکل | چشیدن | | چکھنا |
| ورېدل | باریدن | | برسنا |
| ګړېدل | غریدن | ګرجنا | گرجنا |
| ښانښت | چاشت | | چاشت |
| پلندر | پدندر | | سوتیلاباپ |
| زنه | زنخ | | توڑهی |
| رښتیا | راست | | سچ |
| شودهٔ، پی | شیر | کشیر | دوده |
| پنځهٔ | پنج | پنکه | پانچ |

Pukhto.Net

(c) ketabton.com: The Digital Library

| | | | |
|---|---|---|---|
| دس | دیشم | دهم | لسم |
| ناپاک | ملیچھ | پلید | پلیت |
| مکھی | مکھی | مکس | مچ |
| پیاس | ترشتا | تشنگی | تنده |



# G2cHaplogroup

**haplogroup** :In molecular evolution, a **haplogroup** (from the Greek: απλούς, *haploûs*, "one fold, single, simple") is a group of similar haplotypes that share a common ancestor having the same single nucleotide polymorphism (SNP) mutation in both haplotypes. Because a haplogroup consists of similar haplotypes, this is what makes it possible to predict a haplogroup from haplotypes. A SNP test confirms a haplogroup. Haplogroups are assigned letters of the alphabet, and refinements consist of additional number and letter combinations, for example R1b1. Y-chromosome and mitochondrial DNA haplogroups have different haplogroup designations. Haplogroups pertain to deep ancestral origins dating back thousands of years.

In human genetics, the haplogroups most commonly studied are Y-chromosome (Y-DNA) haplogroups and mitochondrial DNA (mtDNA) haplogroups, both of which can be used to define genetic populations. Y-DNA is passed solely along the patrilineal line, from father to son, while mtDNA is passed down the matrilineal line, from mother to offspring of both sexes. Neither recombines, and thus Y-DNA and mtDNA change only by chance mutation at each generation with no intermixture between parents' genetic material.

G2c:G2c is a major Y chromosome haplogroup, and yet unique: It has a very high frequency in Ashkenazi Jews, and shows strong evidence of a very recent settlement in Europe. The TMRCA (time until most recent common ancestor) appears to be around 1100 CE for this close group of Ashkenazi Jews. It is rare outside of northern Europe but there is recent evidence that this haplogroup is also found in certain Lebanese Christian populations originating from southern Syria and it has been found in a single Turk from Kars Province in Turkey on the border with Armenia, a Pashtun from the area of Pakistan bordering Afghanistan in the Hindu Kush range, and a single Burusho from the Hunza Valley in the Karakorum Range in Kashmir. Recently, it was discovered that an

Pukhto.Net

(c) ketabton.com: The Digital Library

Egyptian and a Jordanian have values very similar to the Lebanese G2c group. It is confirmed that a sample from Sicily was G2c and the common ancestor between the Jewish group and this lone Sicilian match up to the time Titus brought the Jews out of Judea. This Jewish group could very well be Italic Jews (Italian Jews); which would explain why it was never found amongst Sephardi Jews (those with origins in Spain or Portugal) and would explain it's rather late arrival into Eastern Europe.

G2c presents more mysteries regarding its origin and distribution than virtually any other major Y haplogroup. Haplogroups that are rare in certain regions are more common in another, and have rather clear origins in other places where they are more commonly found. G2c has none of these obvious characteristics. It is most common by far in a region where it arrived very recently, but rare in other region including its likely area of origin. The distribution of G2c is sparse and dispersed, with almost no G2c haplotypes found in very large intervening regions. This pattern is unique among Y haplogroups.

The presence of G2c in these areas may be accounted for by several several separate theories, each with their own time scale. It does seem very likely that G2c originated in the Near East, in Anatolia or Syria, and spread both eastward and westward from there.

(Furthermore, 7%of Ashkenazi has the haplogroupG2c, which is extremely rare in the rest of the human population. It seems to be present in a small percentage in the Pashtuns in Afghanistan.



# کتابیات


| شمېره | کتاب | مصنف/مؤلف |
|---|---|---|
| ١ | الفهرست (اُردو) | ابن ندیم |
| ٢ | تذکرة الابرار ولاشرار (فارسی) | اخون درویزه |
| ٣ | د افغانستان ملی تاریخ | قدرت الله حداد فرهاد |
| ٤ | دریاب (پښتو لغت) | قلندر مومند<br>فرید صحرائی |
| ٥ | حیات افغانی | محمد حیات خان |
| ٦ | تاریخ فرشته (اُردو)<br>محمد قاسم فرشته | ژباړه: عبدالحی خواجه<br>ډاکټرعبدالرحمان |
| ٧ | فتوح البلدان (اُردو)<br>احمد بن یحیٰی بلاذری | ژباړه: سید ابوالخیر<br>مودودی |
| ٩ | جغرافیه خلافت مشرقی (اُردو)<br>جی لی استرینج | ژباړه: جمیل الرحمان |
| ١٠ | طبقات ناصری (اُردو)<br>منهاج سراج | ژباړه: پروفیسر افتخار<br>احمد |
| ١١ | موروج الذهب و معادن الجواهر<br>(اُردو، جلد اول) | ابوالحسن بن حسین بن<br>علی المسعودی |
| ١٢ | افسانهٔ شاهان (اُردو)<br>شیخ محمد کبیر بن اسماعیل حزیانی | ژباړه: ډاکټر سعود<br>الحسن خان |
| ١٣ | رحلة ابن بطوطه (عربی) | ابن بطوطه مصر چاپ |
| ١٤ | تاریخ نیازی قبائل | محمد اقبال خان تاجه خېل |
| ١٥ | تاریخ الافغان جدون | مظهر قدوس |
| ١٦ | قیس پټهان ایک تحقیقی مقاله | سعود الحسن خان روهیله |


Pukhto.Net

(c) ketabton.com: The Digital Library


| | | |
|---|---|---|
| ۱۷ | اسرارالافاغنه | ژباړه: سعودالحسن خان |
| | حسېن ابن صابر | روهيله |
| ۱۷ | تاريخ خان جهانی و مخزن افغانی | نعمت الله هروی |
| ۱۸ | تاريخ مرصع | نوټونه: دوست محمد |
| | افضل خان ختک | خان کامل |
| ۱۹ | پشتون کون | پروفېسر پرېشان ختک |
| ۲۰ | پشتو زبان اور ادب کی مختصر تاريخ | عبدالله جان عابد |
| ۲۱ | پښتانهٔ | ډاکټر حبيب الله تژی |
| ۲۲ | تاريخ ايران قديم | محمد حيات |
| ۲۳ | پشتو ادب کی مختصر تاريخ | تاج سعيد |
| ۲٤ | سندھی پشتو اُردو کے لسانی روابط | ډاکټر خالد خان ختک |
| ۲۵ | پشتون اپنی نسل کے آئینے میں | بهادر شاه ظفر کاکاخېل |
| ۲۶ | پښتو ادبی پوهنه | سحر ګل کتوزی |
| ۲۷ | هيون سانګ کا سفر نامه (اُردو) | ژباړه: ياسر جواد |
| ۲۸ | جاټ قديم حکمران | ژباړه: صاحبزاده |
| | بی ايس ډاهيا | عبدالرسول |
| ۲۹ | تذکره پٹھانوں کی اصليت اور اُن کی تاريخ | روشن خان |
| ۳۰ | پټه خزانه ، کابل چاپ | محمد هوتک |
| ۳۱ | روحانيان د مغلو تاريکيان | عبدالاکبر خان اکبر |
| ۳۲ | تواريخ حافظ رحمت خانی | ديباچه: پروفېسر محمد |
| | پيرمعظم شاه | نواز طاهر |
| ۳۳ | د پښتنو قبيلو شجرې او مېنې | محمد عمر رڼد مياخېل |
| ۳٤ | تاريخ ختک (اُردو) | سرفراز خان عقاب ختک |
| ۳۵ | کتاب مقدس (بائبل، اُردو) | |
| ۳٦ | انټرنېټ | |




Pukhto.Net

**Get more e-books from www.ketabton.com**
**Ketabton.com: The Digital Library**