د پښتنو نسلی څېړنه

ستډی سنټر

Ketabton.com

Pukhto.Net

(c) ketabton.com: The Digital Library

یونیورستۍ تصویر

د چاپ حق له لیکوال سره خوندي دی

د کتاب نوم	:	د پښتنو نسلي شجره
مؤلف	:	اثرجان
سن اشاعت	:	مئی ۲۰۱۲
تعداد	:	۵۰۰
قیمت	:	۱۵۰ روپۍ
کمپوزر	:	تنویراقبال
ناشر	:	جدون پرېس، پېښور
درک	:	پښتونخوا سټډي سنټر عبدالولي خان پوهنتون، مردان
موبائل	:	0345-9333150
برېښنا لیک	:	asarjan123@gmail.com

Pukhto.Net

(c) ketabton.com: The Digital Library

فهرست

شمیره	عنوان	مخ
۱	سریزه	9
۲	فن تاریخ او نسل انسانی	14
۳	د لفظ افغان څېړنه	17
٤	د لفظ پښتون څېړنه	21
٥	پښتون نسل	25
٦	پښتانهٔ هن دی	26
۷	پښتانهٔ ساکا دی	27
۸	پښتانهٔ عبرانیان دی	28
۹	پښتانهٔ یونانیان دی	29
۱۰	پښتانهٔ آرمنیان دی	30
۱۱	پښتانهٔ قبطیان دی	31
۱۲	پښتانهٔ بنوقطوره دی	33
۱۳	پښتانهٔ آریا دی	34
۱٤	آریا په کلتوری توګه	34
۱٥	آریا په ژبوی توګه	35
۱٦	پښتانهٔ مخلوط النسل دی	41
۱۷	پښتانهٔ بنی اسرائیل دی	43
۱۸	د اسرائیلیانو لنډ تاریخ	44
۱۹	د پښتنو او اسرائیلیانو عمومی مطابقی جدول	54

۲۰	پښتو ژبه	63
۲۱	د انډویورپی ژبو جدول	66
۲۲	د پښتو ژبې خصوصیات	71
۲۳	د انډویورپی ژبو نه مخترع شوې اسرائیلی ژبې	74
۲٤	د افغانانو ابتدا	77
۲٥	مهاجناپاداس	78
۲٦	اترپاتها	80
۲۷	د لفظ افغان لرغونتیا	81
۲۸	د قېس په بابله لنډه څېړنه	84
۲۹	د قېس مختلفې شجرې	87
۳۰	د بحث نچوړ	92
	==== دویمه برخه ====	100
۳۱	د سامی او آریائی ژبو لنډه پېژندګله	101
۳۲	د پښتو نورو ژبو سره مشترکه لسانی جدولونه دراوړی	107
۳۳	سومیری	109
۳٤	سامی	112
۳٥	یورپی	117
۳٦	ترکی	119
۳۷	ایرانی	120
۳۸	سنسکرت	122

Pukhto.Net

(c) ketabton.com: The Digital Library

۳۹	اوېستا	123
۴۰	اویستا او سنسکرت سره متقابل د پښتو ژبې منفرد تګ لاره	126
۴۱	G2C Haplogroup	
۴۲	عکسونه / نقشې	
۴۲	کتابیات	

انتساب

د ستر څېړن کار دکتور حبیب الله تږی په نوم

Pukhto.Net

(c) ketabton.com: The Digital Library

سریزه

د پښتون قام د نسلي تشخص په اړه ډېر څۀ ليکلي شوي دي. د لوی سختن مننه چې اوس دې ليکلو د مطلق نقل نه څو ګامه وړاندې د علمي تحقيق او تنقيد لار اختيار کړې ده او چې چرته علمي تنقيد راشي نو هلته حقائق په خپله برسېره کېدل شروع شي. هم دا وجه ده چې نن کۀ د اسرائيلي نظريې منونکي دي او کۀ د آريا، دواړو په خپلو مقابل وړاندېزونو علمي انتقاد سره سره خپل وړاندېزونه هم د سائنسي دلائلو په بنسټ سنجوَل شروع کړي دي او هغه روايات چې د پرله پسې نقل له کبله ئې د تقدس شکل اختيار کړے وۀ. اوس ئې دوی په خپله په غندنه بوخت دي. ځکه چې د علم په مېدان چې تر څو يو خبره پخه شوې نۀ وي هيڅ کله هم حتمي نۀ شي منلے کېدے. کۀ هغۀ د قېس شجره وي او که د پکت افسانه.

د دې کتاب وړومبې برخه زما په اردو (ژبه) کښې په "دلزاک" قبيله د ليکلي شوی تاريخ د يو باب ژباړه ده.

هر کله چې د دغه کتاب د عمومي بحث سره سره دې کښې د پښتنو د نسل په اړه لنډ بحث هم علمي حلقو خوښ کړے وۀ، نو د دې ډاډګيرنې په وجه ما اوغوښتل

چې خپلې درنې مورنۍ ژبې (پښتو) ته دا برخه سره د تشريحي حواشيو راواړوم.

د کتاب دوېمه برخه په لساني مطابقی جدولونو مشتمله ده. يقيناً دې کښې به هيڅ مبالغه نۀ وي چې دا وخت په مخ د زمکې صرف پښتو يو داسې ژبه پاتې ده چې د ژبو د هر تېر سره مطابقی اړوند لري. تر دې چې د سوميرۍ ژبې (چې پوهان ئې په مړو ژبو کښې شميري او د خپل انفراديت له کبله ئې د ژبو له يو تېر سره هم نۀ تړي) سره هم لکه د اکادۍ ژبې مطابقی اړوند لري، حال دا دے چې اکادي د سوميرۍ انجذابي شکل ګڼلې شي، خو چرته پښتانه او چرته سومير (علاقه او ژبه)؟

هم دغه حال د سريانۍ ژبې سره (چې دا وخت په اصلي او خالص شکل د معدومتيا په حال ده او د ترکۍ، عراق او شام په يو څو کلو کښې وئيلې شي) د پښتو د مطابقی اړوند دے.

دغه راز آشوري، عبراني، قبطي او عربي ژبې هم پښتو سره مطابقی تړون لري.

بل طرف ته د ترکۍ (تېر) ژبو نه آزربائی جانۍ او نورو نوعو سره جور لساني تړون هم په دې خبره دلالت کوي چې پښتو لکه د ژوندو ژبو موثر انجذابي قوت لري او دا قوت

Pukhto.Net

(c) ketabton.com: The Digital Library

د دې خبرې غماز دے چې پښتو صرف هغه ژبو له په خپل لمن کښې ځاے ورکوی چې د دې انجذابی قوانینو ته د غاړې ایښودو توان لری.

د ژبو له ټبرونو نه یو دراوړی ټبر هم دے. دا یو خوندور حقیقت دے چې په پښتو کښې ډېر ټکی داسې دی چې په ماده او معنی دواړو یو شان د دراوړی ټبر په براهوی نوعه کښې مستعمل راروان دی.

تر څو چې د انډویورپی سترې ډلې خبره ده پښتو کښې د دې ډلې د ټولو ټبرونو د ژبو مطابقی ټکی موندی شی. کهٔ هغه یونانی، لاطینی یا انګریزی وغېره ژبې دی.

په آریائی او ایرانی ټبرونو کښې د پښتو ژبې میلان او ژبوی تړون د ایرانی ټبر سره واضحه دے او په ایرانی ټبر کښې ئې هم د لرغونو نوعو لکه ګیلکی، لری او اویستا سره مطابقی اړوند زیات دے. یقیناً دا تړون د پښتو ژبې په قدامت جوت دلالت کوی او مونږ ته د دې ژبې علمی ارزښت په ډاګه کوی. چې دا ژبه د پرمختګ په کلهم جزئیاتو مشتمله ده. او د سنسکرت، اوېستا، سومیرۍ او نورو لرغونو ژبو برعکس څکه ژوندۍ پاتې شوې ده چې دې نهٔ یواځې لکه د ژوندو ژبو د نورو ژبو اثرات قبول کړی دی بلکې په هره ژبه ئې خپلې اغیزې هم غورزولی دی. دا

Pukhto.Net

بئېله خبره ده چې په دې دوېم حقیقت ډېر کم کار شوے دے.

دغه شان پښتو د ګرامر په جمله صنعتونو کښې د آریائی ژبو نه د خپل انفرادیت اظهار قدم په قدم کړے دے. لکه واؤ د جمعې چې د سامی ژبو خاصه ګڼلے شی، په پښتو کښې عام مستعمل دے. یا سامی حروف جاره شو یا لکه اسمائے اصوات شو. دا یو لویه موضوع ده، خو زمونږ ژبه صرف په دې هم اکتفا نهٔ کوی، د آریائی ژبې "دال" کهٔ د اوېستا برعکس په لام بدلوی نو حرف "غ" هم د خپلو حروفو په لښکر کښې د حرف اصلی په توګه لوبوی.

پښتنو په ایران او هندوستان باچائی کړی دی، دې قام د زال او رستم د وختونو نه واخلې تر دا دمه ستر قامی او علمی مبارز زېږولی دی. بل طرف ته ایرانیان شاه پسنده او اباپسنده قام دے. دوی تل خپل ملی اتلان د مبالغې تر حده ستائیلی دی. خو چې خبره پښتنو ته راشی نو تل ئې د دېوانو په اولاد یاد کړی دی. حال دا دے چې د "دیو" کلمه د دوی په لغت کښې تر اوسه د کرکژن ذات دپاره مستعمل ده. هم دغه کلمه په پښتو کښې هم په دغه معنا مستعمل ده. خو بل طرف ته هندی آریاګان "دیو" بزرګې هستۍ ته وائی.

(c) ketabton.com: The Digital Library

دغه حال د پکت هم دے چې تفصیل به ئې تاسو مخکښې په خپل مقام ولولئ. تر څو چې د لسو قبیلو د جنګ خبره ده نو د دې په بابله روایات د تحقیقی غوښتنو برعکس په مکمله توګه افسانوی هئیت لری. ځکه چې نۀ تر اوسه د دې جنګ د مقام تعین شوے دے. نۀ ئې د زمانې او نۀ ئې څۀ نور تفصیلات ترلاسه دی.

په اخر کښې زۀ د دې کتاب د تکمیل په لړ کښې د پروفیسرډاکټر محمد همایون هما او ډاکټر اسرار صیب په حوصله افزائۍ او علمی کمک خصوصی شکریه ادا کوم، او د سائل صیب په دې شعر خپل کلام راغونډوم:

خلق کنډرې لټوی ته ورشه هم پښتونه
کۀ چرته تۀ هم پکښې خپله استانه پیدا کړې

د علم تاریخ بنیادی محرک د انسان د خپل تېر وخت سره موروثی تړون دے. په وړومبی کښې دې فن د انسانی کلتور په چوکاټ کښې د داستانونو په شکل رواج لرلو. چې قامی یادونې به پکښې د قیصو په شکل نوی کُول ته سپارلی شوې. بیا چې کله انسان بتدریج د لیک لوست فن زده کړو نو د خپلو نورو امروزه ضروریاتو سره سره ئې دغه قامی یادونې هم په مختلفو ځیزونو د لیک په شکل ساتل شروع کړې.

عموماً به دغه یادونې د دینی، روحانی یا قامی مشرانو د ژوند په حالاتو پورې اړه وې. چې به د تحقیق، تدقیق او د ضابطو نه پرته د مینې او عقیدت په پېرزونو مشتملې وې. هم له دې رجحان له کبله به قامی یادوُنو د تاریخ په ځائے د افسانو شکل اختیار کړو. بیا چې هر کله انسان د حسی شعور په وجدان علوم کوټلی کول شروع کړل نو د نورو فنونو په څیر ئې فن تاریخ هم په نوی قواعدو او تصوراتو مزین کړو. او نن دې فن د یو سائنسی علم شکل اختیار کړے دے. هم دغه وجه ده چې نن تاریخ د ژوند د هر اړخ احاطه کښې بوخ دے، او د انسانی

Pukhto.Net

(c) ketabton.com: The Digital Library

تهذیب د هغه ټولو اجزاؤ په ضبط تحریر راوړلو کښې مشغول دے. کومو چې د بنی نوع انسان د موجوده تمدن تشکیل کړے دے. اوس تاریخ ګڼ علوم لکه سماجیات، الهیات، بشریات، نفسیات، لسانیات، معاشیات، فلسفه او علم آثار قدیمه په بشپړه توګه د ځان سره ملګری کړی دی. هم له دې کبله چې کله مونږ د یو قام یا قبیلې تاریخ لیکونو د هغه ټولو امورو او عواملو جائزه اغستل راله لا زم شی. چې د دغه قوم د عروج او زوال په اړه متحرک پاتی شوی وی.

انسانی معاشره د ګڼو نسلونو مجموعه وی او دا مجموعه د قوم تشکیل کوی. نسل د یو خاندان یا قبیلې داسې ډلې ته وئیلی شی چې د یو نیکهٔ اولاد وی. دا ډله عموماً په رنګ، شکل، قداو عاداتو کښې یوشان والے لری. برعکس د نسل، د یو قوم تشکیل د مختلف نسلونو د باهمی اشتراک نه کیږی چې عموماً د علاقې، مذهب یا تهذیبی اقدارو وغیره په ډاډ جوړښت مومی.

په وړومبی کښې به نوع انسان په درې ډلو منقسم ګرزولے شو. چې بالترتیب به په بنی حام، بنی سام او بنی یافث یادېدل. دا تقسیم د هغه مذهبی روایاتو نه ماخوذ وهٔ. چې د هغې په وینا د طوفان نوح نه پس د انسانانو

Pukhto.Net

(c) ketabton.com: The Digital Library

نسل د هغوی د باندنی ځامنو نه خور شوے وۀ. هم په دې وجه نوح ته آدم ثانی وئیلی شی خو په دې روایت کښې د نوح د هغه منونکو د اولاد هیڅ ذکر نشته چې دوی سره ئې په کشتئ کښې نجات بیا موندے وۀ.

جدید څېړن کار د مختلف قومونو د نسلی څېړنې په حقله ژبې له جوت اهمیت ورکوی. د دې حضراتو په خیال قبائل او قومونه د ژبې د اختلاف په وجه وجود مومی. د یوې اندازې د مخې دا وخت دنیا کښې د شپږنیم زرو نه زیاتې ژبې وئیلی شی[1]. د لسانیاتو څېړن کارو د اوږد تحقیق نه پس د ژبو په بنیادی او عمومی توګه درجه بندی کړې ده. مونږ به د پښتنو د نسلی اصالت په اړه په دې موضوع بحث کوو تر څو چې د افغانانو د تاریخ تعلق دے، د آسانئ د پاره دا مونږ په دوو برخو کښې تقسیموو.

(۱) قبل از اسلام (۲) بعد از اسلام

[1] د ملل متحد د مرتب شوی تجزیو مطابق تر 2005 پورې په دنیا کښې 6909 ژبې وئیلی شوی. په دې شمېر کښې 473 ژبې داسې وې چې د مرینې په حال وې. په دې نسکورو ژبو کښې 182 ژبې امریکائی، 152 ژبې اوقیانوس، 184 ژبې ایشیائی. 146 ژبې افریقائی او نهه ژبې اروپائی وی په دې شمېر کښې داسې ژبې هم وې چې ویونکی ئې یو څو سوه پاتې شوی دی. (بی بی سی)

(۱) قبل از اسلام:

د افغانانو پخوا له اسلام تعلق په بنیادی توګه د عمرانی ارتقاء د هغه مراحلو سره دے چې د کومو د تېرېدو نه پس چې دوی په اسلام کښې رادننه شوی دی. په دې لړ کښې به مونږ د دې قام په نسل، ژبه، مذهب، لرغونی مساکنو او په زړو روایاتو او واقعاتو د لیکلو هڅه کوو. خو زیاته مناسبه به وی چې وړاندې مونږ د دې قام د مختلف نومونو لکه افغان، پښتون، پټهان او سلېمانی په بابله د محققینو وړاندېزونه څۀ قدرې قلم ته وسپارو.

افغان:

د دې نوم مختلف تاویلونه شوی دی، کۀ چرې مونږ د دې ټولو تاویلاتو جائزه واخلو نو باوجود د اختلافه په دې کښې په یو نکته اتفاق موندلی شی. چې هغه د دې نوم او ژړۀ ورتیا باهمی نسبت دے.

د روشن خان په خیال د لفظ افغان مآخذ عبرانی ټکے "اب" دے. چې دا اعزازی او تعظیمی نوم دے. دا په

Pukhto.Net

(c) ketabton.com: The Digital Library

بنی اسرائیلو کښې د ښاغلو او غشتلو د پاره مستعمل وهٔ. د بېلګی په توګه یوآب اب یشے وغیره.[1]

د خوشحال خان[2] مطابق د سلېمان په زمانه کښې د ملک طالوت زوی ته دا نوم (افغان) ورکړے شوے وهٔ. "اُف" په عبرانۍ ژبه کښې نیونکی ته وائی او "غان" د یو دیو نوم وهٔ.

د نواب اکبر خان هوتی دڅېړنې تر مخې لفظ "افغان" په مخصوصه توګه د بنی اسرائیلو د بن یامینی قبیلې د پاره وضع شوے وهٔ. د دې قبیلې د مورث نوم اسفانلیاس افودا وهٔ.[3]

دغه شان بعضې مؤلفینو د حضرت اقبال لاهوری خط نقل کړے دے چې په دغه خط کښې شاعر مشرق د قاضی میراحمدشاه رضوانی په حواله سره لیکی چې لفظ "فغ" په زړه فارسۍ کښې په معنی د بت مستعمل وهٔ او افغان کښې الف سالبه دے. چونکې چې فارسۍ کښې د مېشت په وخت د دې قوم افراد د بت پرستۍ نه بېزاره وو په دې وجه "افغان" سره مقلب شو.[4]

---

1 تذکرہ افغانوں کی اصلیت اور اُن کی تاریخ ـ از روشن خان
2 دستار نامه
3 په حواله د "پشتون کون" از پروفېسر پرېشان خټک
4 حکیم نجم الحسن رامپوری، اخبار الصادید په حواله د محمد اقبال خان تاجه خېل مؤلف تاریخ نیازی قبائل

د صاحب آئمة الافاغنه مطابق دا لفظ په اصل کښې ابناجاه دے، چې بتدریج افغنه شوے دے، دې د ارمیا ځوی وهٔ او د ارمیا اسرائیلی نوم جوجده وهٔ.[1]

د مسشترق بیلیو په خیال د لفظ افغان اصل "البان" دے چې په لاطینۍ ژبه کښې غر ته وئیلی شی. د دې ټکی یو معنی "سپین" هم بیان شوې ده. رومیانو به ارمینیاتو ته البان یا الوان یعنی غرڅنی وئیل[2]. د کروسنسکی په خیال حرف "ل" په "غ" او "با" په "واو" بدل شو. دغه شان د البان نه اغوان جوړ شو[3]. دا هم وئیلی شی چې په یونانی ژبه کښې "اغوان" د غرئیزې سیمې خلقو ته وائی. د یو روایت تر مخه د شېروان او قره باغ په علاقو کښې د لویو لارو ساتندو والو ته به اغوانیخ وئیلی شو. بعضې مورخینو دې طرف ته ذهاب کړی دی، چې په اصل کښې دا لفظ د ازبک ژبې د اواګان "Avagan" نه معرب دے. چې معنی ئې "اصلی" ده. د حضریاتو د ماهرینو څېړنې ښائی چې دا ټکی په وړومبی ځل مونږ د ابګان په شکل د ساسانی حکمران شاه پور اول د نقشی رستم په ډبرو مومو. د ډبرو ټکی دی "ګونډیفر ابګان

---

1 په حواله د "تاریخ نیازی قبائل" از محمد اقبال خان تاجه خیل
2 پښتانهٔ .. از ډاکټر حبیب الله تژی
3 په حواله د "پښتانهٔ" از ډاکټر حبیب الله تژی

Pukhto.Net

(c) ketabton.com: The Digital Library

رسماد'' د دې جملې مفهوم تر اوسه نهٔ دے تحليل شوے. دا ډېرى په درېمې صدى عيسوى کښې ددې حکمران په امر ليکل شوې وې.

د ساسانى لړۍ شاپور درېم هم په خپلو شاهى ډېرو کښې د ''اباګان'' په نوم د يو قوم ذکر کړے دے. لرغونى چينى سېلانيانو د موجوده شرقى افغانستان په تذکرو کښې د ''اپوکين''[1] نومې يوې توريالې قبيلې ذکر کړے دے، ماهرين السنه دا ټکى دا فغان معرب ګرځوى.

په قديمى هندى تذکرو کښې د دې ټکى مماثل د وراهامهيرا په ''براهت سميتا'' کښې موندلے شى. ليکونکى دا کتاب د جغرافيې او فلکياتو په موضوع په شپږمه صدى عيسوى کښې ليکلى وو. مهيرا په دې کتاب کښې د هندوستان د جغرافيائى حدودو نه علاوه د هغه زمانې د قامونو ذکر هم کړے وهٔ. په دغه ذکر شوى قامونو کښې د ''اواګان'' Avagan په نامه د يو قام ذکر هم شوے دے. د دې نوم (يعنى اواګان) د افغان نه غوره متبادل موندل مشکل دى.

زما (مؤلف) په خيال افغان په اصل کښې د افګن نه معرب دے. افګن په فارسۍ کښې د غشتلى او ارتاو

[1] په حواله "پښتون" از ډاکټر حبيب الله تږى

خونکى په معنى استعماليږى. چونکې د افغانانو زړهٔ ورتيا په هره زمانه کښې بې مثله پاتې شوې ده، په دې وجه د ماديانو له خوا د افګن په اعزازى لقب مقلب شوى وو. بيا بتدريج دا نوم بتاويل اطلاق على القوم ''افګان'' شو. او د کثرت استعمال په وجه د وخت سره د ''افغان'' په موجوده شکل کښې مروج شو.

پښتون:

په افغانانو کښې د وړومبى نه دا قاعده راروانه ده چې څنګه دوى په اجتماعى توګه ځان ته افغانان وائى، دغه شان په انفرادى توګه هره قبيله ځان په پښتون خواخوى. دغه وجه ده چې د افغان او افغانستان په شان پښتون او پښتونخوا هم د زړو وختونو مستعمل راروان دى. د تتبع نه پته لګى. چې ماده اصلى د دې لفظ ''پشت'' ده. يعنى حروف اصلى ئې پ،ش،ت دى. خو د ش په ځاے ''ښ'' هم د عمومى متبادل په توګه رواج لرى. يعنى پښت هم وئيلى شى. مغربيان وغېره د حرف ''ښ'' په ځاے ''ک'' استعمالوى، په دې لحاظ اصل کلمه ''پخت'' ګڼلى شو چې مغربيان ئې پکت ليکى او وائى.

Pukhto.Net

(c) ketabton.com: The Digital Library

د روښن خان د څېړنې تر مخې د "پښت" کلمې اصل عبرانی دے. د بنی اسرائیلو په تاریخ کښې "بنی پښت" یو نوموړی خپل تېر شوے دے. دا خپل په لوړو دولتی مراتبو فائز او د جنګیالی صفاتو حامل وۀ.

د بعضې محققینو رائې ده چې دا د عبرانی ټکی "پاشت" نه مشتق دے چې معنی ئې "وېشلی شوی" ده یعنی د بنی اسرائیلو جزومنقسم.

دا هم وئیلی شی چې څنګه د مشرقی کلیسا یوې ډلې په ۲۰۰ء کښې د مغربی روایاتو سره د اختلاف په وجه د سوریا (شام) په ښار الروحا کښې د سریانیۍ کلیسا بنیاد ایښودے وۀ او د انجیل په بابله ئې خپل تعبیرات د "پشتینا Pashteena" یعنی ساده تعبیراتو په نامه موسوم کړی وو[1]، دغه شان دا قوم هم خپل ساده و ارفع روایاتو یعنی "پښتونولۍ" په وجه پښتون مشهور شو. پوښتون شاعر څۀ ښۀ وئیلی دی.

ساده دی اندازونه کړه شډل شډل کتل
دا چا وې چې انداز د پښتنو مۀ زده کوه

په جدید اروپائی څېړن کارو کښې د اکثر ګوند دا خیال دے چې پښتانۀ په حقیقت کښې هغه پکتیا قبیله

[1] بحواله تاریخ نیازی قبائل از محمد اقبال خان تاجه خیل

ده چې ذکر ئې په رګوئید کښې شوے دے. دا قبیله د هندی آریاؤ د دریو منځګړو څانګو نه یوه وه، د دې وړاندېز د پرمختګ په کتنه کښې بعضې محققینو د هیروډوټس د سپل نامې نه هم حوالې ورکړی دی، دې مورخ او سپلانی په خپلې سپل نامه کښې د پکتویس په نوم د یوې قبیلې ذکر کړے دے. دغه شان د بعضې اروپائی څېړن کارو په خیال د "پشت" کلمې اصل بخد دے. بخد قبیله د آریاؤ د باختری څانګې نه وه. دا قبیله په بلخ کښې اباده وه. د دوی په رائې بلخ هم په اصل کښې "بخد" وۀ.

پټان / پټهان:

دا افغانانو ته د نورو قامونو له طرفه ورکړے شوے نوم دے. د پښتون برعکس افغانان په خپل مابېن کښې د پټان په توګه خپل نسلی شناخت نۀ خوښوی، د دې نوم د وجۀ تسمیه په بابله مختلف روایات دی.

د افغان مورخینو په خیال پټان په اصل کښې بطان دے[1]. چې د کشتۍ په لاندې حصه کښې لګېدلې لرګی ته

[1] د عربو لغت کښې د البطن معنی ده، د هر څیز دننی برخه، البطان هغه څادر ته وئیلی شی چې په اس باندې د مچانو له څاری له کبله اچولی شی، بطانة د کپړې استر، راز ته وئیلی شی. ابن اثیر په خپل تالیف "اللباب فی تهذیب الانسان" کښې "بطان" د طریشیت په سیمو کښې د

Pukhto.Net

(c) ketabton.com: The Digital Library

وئیلی شی. دا نوم له دربار رسالت نه قیس عبدالرشید ته ورکړے شوے وۀ.

د مغلی دور د مورخینو مطابق اسم پټهان هندوستانی ښار پټنه ته نسبت لری، په دې وجه چې کله افغانانو په هندوستان باندې یرغلې شروع کړې نو د روهبی مستقر په توګه ئې په پټنه کښې ودانۍ سازې کړې وې. په دې وجه نورو قومونو پښتانۀ په پټهان ونومول.

د خان خوشحال خان د څېړنې تر مخه پښتنو ته د پټهان نوم د محمود غزنوی له خوا د سومنات په غزا کښې د بې مثله مړانې په وجه ورکړے شوے وۀ.

ظفر کاکاخیل (مرحوم) دا یو لسانی اصطلاح ګڼی چې د پشتانه یا پښتانه روان شکل دے. د فارسۍ په بعضو کلمو کښې موجود ټکی لکه ش، ت (شت) په هندی ژبه کښې په ټهـ سره بدلیږی لکه مشت نه مټهی، پُشت نه پیټهـ، لشت نه لټهـ یا لاټهی، دغه قاعدې سره سم پشتان نه پټهان جوړ شو.

نیشاپور په خوا یو کلی روایت کړے دے (دا کلی اُوس موقعیت نهٔ لری) دغه شان د ګوادر نه ۱۰۰ کلومیټره لرې د بندر عباس په سئیل (شمال) کښې د یو ښار ګوټی نوم دے، د دې زوړ نوم "پټ هان" وهٔ (ماخوذ از قیس پټان، مسعود الحسن خان روهیله)

سلیمانی:

د افغانانو دا نوم هم ډېر پخوانے دے. روهبی عرب مورخینو دا قام عموماً په دې نوم سره یاد کړے دے[1]. د خلاصة الانساب مطابق پخوا زمانه کښې د ملک شام د کوه سلیمان[2] سره د تعلق په وجه دوی سلیمانیان نومولی شوے وۀ. د بعضو دا رائې ده چې دا نوم کوه سلیمان (ډېره اسماعیل خان) ته منسوب دے. سلیمانیه په عراق کښې هم د یو ځائے نوم دے. چې هلته د لرغونی ادوارو نه اسرائیلیان آباد راروان دی هم دغه وجه ده چې د اسرائیلیانو یوې ژبې ته نن هم سلیمانیه وئیلی شی.

پښتون خونه (نسل):

اګرچې افغانانو همېشه د قامی او قلمی روایاتو له کبله خپل نسلی تړون بنی اسرائیلو سره بیان کړے دے

[1] شاه نعمت الله دهلوی 560هـ د خپلو پېشنګویو په مجموعه کښې لیکی "ګردد بنو سلیمان باشد چوں فضل رحماں یعنی که قوم افغان باشند صد علانه"

[2] په افغانی تذکرو کښې د قېس تاتوبی کوه سلیمان (کسی غر) روایت شوی دی. تر څو چې د کوه سلیمان تعلق دے. نوی څېړنو نه رابرسېره شوی دی. چې د علم حدیث په وقیع ځانګه اسماء الرجال کښې د قېس بن یزید په اړوند د کوه سلمان ذکر شوے دے. د دې غر وقوع د بلخ په منطقه کښې بیان شوے دے(مسعود الحسن روهیله – قیس پټهان – تحقیق کا ایک پهلو) ابن ندیم په خپل قابل قدر تالیف د "الفهرست" په نهمه مقاله کښې لیکی "بلخ نه ملتان ته بلکل نېغه لار ده. ځکه چې د ملتان ودانی بلخ سره زیاتې نزدې او تړلی دی. (اثرجان)
د خاص بلخ په بابله ابن بطوطه په خپله سفرنامه (رحلة ابن بطوطه ، مصرچاپ) کښې لیکی چې د حزقیل (اسرائیلی پېغمبر) مزار دلته دے. دې په دې لړ کښې زیاتوی چې د دهٔ په مزار قبه جوړه ده او مونږ پخپله د دهٔ د مزار زیارت ته لاړو. (اثرجان)

Pukhto.Net

(c) ketabton.com: The Digital Library

خو مناسب معلومېږي چې دلته څۀ ذکر د هغو نظرياتو هم ووشي چې د دې قام په بابله په مختلف وختونو کښې په ډاګه شوی دی.

واضحه دې وی چې دا وړاندېزونه د علمی پس منظر سره سره د سياسی، مسلکی او نسلی تعصباتو غمازی هم کوی. دغه وجوهاتو کۀ يو طرف ته تحقيق او تنقيد ته د ودې موقع ورکړې ده نو بل طرف ته ئې د دې قام د نسلی اصالت په بابله اختلافات هم جوړ کړی دی.
زمونږ دې دليل له د هنری راورټی د دې تبصرې نه هم تقويت ملاويږی "د يو قام د اصليت او نسب په بابله به د نظرياتو تفاوت دومره زيات نه وی څومره چې د افغانانو د اصليت او نسب په بابله دی".

لاندې مونږ څۀ قدرې اجمالاً دا وړاندېزونه قلم ته سپارو.

پښتانۀ هن دی:

د دې وړاندېز تر مخې پښتانۀ په نسب هن (قام) دی. هن په اصل کښې تاتاريان وو. دې قبيلې په خپل وړومبی چپاوئنو کښې ګندهارا دل ول کړې وه. او بيا ئې بتدريج په پنجاب يرغلې کړې وې. په ٤٤٥ء کښې د ګپتا

Pukhto.Net

تېر اخری راجه له د ماتې نه پس دوی خپلې باچائې له پرمختګ او استحکام ورکړے وۀ. ايرانيانو دا قام په افتالی او هفتالی نومونو ياد کړے دے. بل طرف ته عربانو دوی په هيطل يا هياطله نومولی دی. د هن نظريې سره تړون لرونکی څېړن کار د پښتنو ابدالی او افتالی (هن) يو قبيله ګرځوی.

پښتانه ساکادی:

ساکا د ستهين قام د يو قبيلې نوم وۀ. د دې قبيلې د ذيلی څانګو نومونه دا رقمی وو (١) توری (٢) اګاتيرس (٣) نری (٤) ملا (٥) تکلانی (٦) ګلونی (٧) سرماتی.

ساکا په حربی فنونو کښې بې مثله وو. په خصوصی توګه دا قبيله په تيراندازۍ کښې بې مثله وه. د ساکاؤ خپل قامی دوددستورونه او ژبه وه. ماهرين موجوده سری کولی ژبه د ساکاؤ د لرغونی ژبې موجوده شکل ګڼی. د څېړن کارو مطابق د دې قبيلې د واکمنۍ مرکز سيستان وۀ. خپله سيستان له ساکستان معرب دے. دا وخت د سيستان زياتره حصه ايران کښې ده، څۀ لګه حصه ئې په افغانستان کښې هم موقعيت لری. عربانو (مورخينو) به سيستان ته سجستان وئيلو. سلطان

(c) ketabton.com: The Digital Library

خان صابر په خپل تالیف کښې د کنستی شوو ډبرو او خزو په حواله پښتانهٔ ساکا قبیله ګڼلې دي. ولی الله خان هم د پښتنو د اصل په بابله د ساکا وړاندېز قائل وهٔ.

هیروډوټس ساکا او پکتا جلاجلا بیان کړی دی. د دې مؤرخ مطابق "ساکا" یو نوم دے چې پارسیانو د باختر ټولو قامونو له ور کړے دے. هم د دغه مورخ د وېنا تر مخې په پارسی قبائلو کښې نیم پارتهی دی، د هیروډوټس بیانوی چې ساکاؤ کوروش (سکندر ذوالقرنین) شهید کړے وهٔ او دارایوش د دوی نه تېښته کړې وه.

پښتانهٔ عبرانیان دي:

د خان علین مکان خوشحال خان خټک مطابق پښتانهٔ د حضرت ابراهیم د ورور[1] اولاد دی. دوی د دستار نامې په اوولسم هنر کښې د نسب د عنوان لاندې چې کله

---

[1] سکندر مقدونی په خپل یاداشتونو کښې لیکلی دی "هغه خلق چې ما د دجله او فرات په دوابه کښې لیدلی وو، هم دغه خلق ما د سندهـ په وادی کښې ولیدل. هیروډوتس هم داسې یوې موضوع ته اشاره کړې ده. (د افغانستان ملی تاریخ از قدرت الله حداد فرهاد)
مسعودی په مروج الذهب کښې د سریانی باچایانو په بابله لیکی "د دوی د وړومبی باچا نوم 'شوشان' وهٔ، وروستو د دې خاندان واکمنی د هند او سند نه په تېره تر بسط (بست)، غزنین او لعس نه تر هغه ټولو زمکو پورې پراخه شوې وه، چې په نهر هرمند(هلمند) اباد دی. د مسعودی په روایت په 332هـ کښې د دې سریانی لړی د باچایانو لقب 'زنبیل' وهٔ"، ابوالحسن بن حسېن بن علی المسعودی مروج الذهب و معادن الجواهر (اول ټوک) نفیس اکېډمی اردو بازار، کراچی.

د پښتنو د نسب په بابله د خپلې مطالعې ذکر کوی نو د بخت نصر د لاسه د حضرت دانیال او نورو اسرائیلیانو د بې کوره کېدو او په کرمان او سیستان کښې دمېشته کېدو روایات بیانوی. دوی روایت کوی چې د بعثت نبوی په وخت پښتانهٔ د اور پرستو (ایرانیانو) سره په جنګونو کښې بوخت وو.

په تورات کښې د ابراهیم د دوو ورونړو ناحور او حاران ذکر راغلے دے. حاران د خپل پلار په ژوند له دنیا نه کوچېدلے وهٔ. لوط د دوی ځوی وهٔ. د حاران په نوم په لرغونی عراق کښې یو ښار هم آباد وهٔ.

پښتانهٔ یونانیان دي:

د روغ لیونی (عبدالغنی خان) د څېړنې تر مخې پښتانهٔ یونانیان دی. د دوی په خیال د دواړو قومونو په مخ او جثه، دوددستور او کلتوری روایاتو کښې ډېر مماثلت دے. یونانی قام په ګندهارا کښې د سکندر مقدونی د یرغلو نه وړاندې آبادیٔ لرلې. د سکندر مقدونی نه پس د هغه جرنېلانو په بلخ او ګندهارا کښې بااختیاره باچائیٔ جوړې کړې وې. اخوند درویزه په خپل تالیف کښې د "پاپین" (ننګرهار) ملک نازو خان په خټه

Pukhto.Net

(c) ketabton.com: The Digital Library

یونانی لیکلی دی. د دوی مطابق د سوات او ننګرهار زاړهٔ سلاطین پنج په ختهٔ یونیان وو[1].

پښتانهٔ آرمینیان دی:

دا وړاندیز وړومبی کروسنسکی وړاندې کړے وهٔ. داسې بریښی چې د دهٔ مآخذ تاریخ منتظم ناصری وهٔ. بیا وروستو جارج کیپل او بیلیو په خپلو خپلو دلائلو دې وړاندیز له وده ورکړه. په اصل کښې د دې وړاندیز بنیاد د لفظ افغان او اوغان باهمی یوشان والے او هغه تت روایات دی د کومو تر مخه چې افغانان په یو زمانه کښې په آرمینیا کښې مېشته وو. د کروسنسکی په وینا "دا بالکل مبهمه او نامعلومه ده چې په بنیادی توګه دوی د شیروان یا د هغه ولایت دی چې د بحیرهٔ کیپسئن په غاړو د داغستان په لوری دی. یا د هغه صحرا دی چې د غه ولایت سره پوله لری او د باب الابواب نه پورې ده".

د بعضې څیړنو تر مخه د شېروان او قره باغ په ولقو کښې د لویو لارو ساتندووی په اغوانیخ بللی شو. د بیلیو مطابق د غور اوسېدونکی په بنیادی توګه ارمنی اغوان وو. دې خلقو یهودو سره د تړل بندی په بنیاد د یو قام

1 تذکرة الابرار والاشرار، از اخون درویزه

تشکیل کړے وهٔ. غالباً دا روایت بیلیو د طبقات ناصری مؤلف منهاج السراج نه اغستے وهٔ.

د مؤلف[1] مطابق د هارون الرشید په دور کښې یو یهودی په دې شرط د بنجی نهاران شنسبی مرسته کړې وه چې د دهٔ په مشورو د عمل په صورت کښې به دې یهودی ته غور کښې د مېشته کېدو اجازه ورکوی.

دا هم یو خونده ور حقیقت دے چې د قره باغ په نامه دوه درې مقامات تر اوسه په افغانستان کښې موقعیت لری. واضحه دې وی چې د یو سیمې سره تړون د قامیت بنسټ خو ګرځی خو د نسل هیڅ کله نه. محقق ډورن هم دارمنی وړاندیز غندنه کړې ده. د دهٔ په خیال د "سینټ مارټن دارمنستان یادونې" وئیلو نه پس دا خبره په لنډه پوهې ته راځئ چې ارمنی اغوان او افغان دوه جلا جلا قامونه دی.

پښتانهٔ قبطی الاصل دی:

غالباً دا وړاندیز د ټولو نه وړومبے د تاریخ فرښتې مؤلف وړاندې کړے وهٔ. داسې ګمان کیږی چې د دوی مآخذ مطلع الانوار نومی کتاب وهٔ. فاضل مؤرخ خپل

1 منهاج السراج ـ طبقات ناصری ـ ترجمه: پروفیسر افتخار احمد (اردو)

Pukhto.Net

(c) ketabton.com: The Digital Library

وړاندېز په موسوی قبطی او فرعونی قبطی باندې تقویه کوی. بیا د فرعونی قبطیانو د ابرهه په لښکر د شمولیت په وجه د تباهۍ ذکر کوی. د پښتنو د قبطی ختې روایت یو بل موٴرخ فرید الدین احمد هم په خپلې رسالې "انساب الافاغنه" کښې کړے دے. هغهٔ د تاریخ افغانی او تاریخ غوری په حواله سره لیکی چې پښتانهٔ په ختبه اسرائیلیان دی خو بعضې په دوی کښې قبطیان هم دی. د فرعون دا مرستیال قبطیان د بې وطنه کېدو نه پس د کوه سلېمان په علاقه کښې مېشته شوی وو. دلرغونی فارس د تاریخ مطابق هنحامنشیانو ۵۲۵ ق.م. کښې د مصر د فتحې نه پس تر موجوده لیبیا پورې خپلې باچائۍ له خوروالے ورکړے وهٔ. د هیروډوټس مطابق چې کله کمبوجا (باچا) په لیپی (لیبیا) کښې برکه نومی یو وړوکی ښار فتح کړو نو دهٔ هغه په امر اهل برکه د مصر نه ایران ته ولیګلے شو، بیا د دارایوش (باچا) په امر اهل برکه ته په بلخ کښې یو کلے ورکړے شو. چې هغه د دغې قام د زوړ وطن په مناسبت سره برکه[1] مشهور شو.

[1] برکی د اورمړ قام مشهوره ذیلی څانګه ده. د دې ټکی د "برکه" سره لفظی یوشان والی بې د څهٔ تامله ښکاره دی.

دغه شان د جغرافیه خلافت مشرقی موٴلف د "بوشنج" په بابله لیکی "دا ښار د هرات نه د هری خوړ په کینړی غاړې په څهٔ فاصله سئېل (جنوب) په مخ آباد وهٔ. د عمومی روایت تر مخې د دغې ځاے هوائی چکې فرعون مصر ایجاد کړې وې هغه د خپلو ښوبو (فتوحاتو) په لړ کښې د خپل وطن نه دومره لری راغلی وو چې تر دې ښار ئې خپله باچائی قائمه کړې وه.

پښتانهٔ بنو قطوره دی:

د حضرت ابراهیم خلیل الله ؑ بیبیانې مبارکې وې. په دغو پاکو بیبیانو کښې یو بی بی قطوره هم وه. د روایاتو تر مخې د حضرت ابراهیم علیه السلام د دې بیبی نه شپږ ځامن وو. چې د هغو نومونه (۱) مدیان (۲) یقسان (۳) مدان (٤) اسباق (۵) زمران (٦) سوخ وو.

په تورات کښې بیان شوی دی چې حضرت ابراهیم علیه السلام خپل ټول هر څهٔ حضرت اسحاق علیه السلام ته عطیه کړی وو. او د باقی بیبیانو ځامن ئې سره د ډېر مال حال مشرق پله (طرف) رخصت کړی وو. دا خلق د ایران په شمالی غربی سیمه کښې اباد شوی وو.

Pukhto.Net

(c) ketabton.com: The Digital Library

د یقسان په اولاد کښې حضرت شعیب علیه السلام پیدا شوے وۀ. د دوی د اسم محضه په وجه روستو د دوی قام په قینی شهرت لرلو.

د تورات د روایت مطابق چې کله ملک طالوت د عمالقو (قام) خلاف د جنګونو په وخت هغوی د سموئیل پېغمبر په مشوره قینیانو ته د عمالقو د منځ نه وتلو ووئیل، نو په دغه وېنا دا خلق د خپل وطن نه په کډه شو او په فارس کښې مېشته شو. بیا دغه قینیان د پشت په زمکه (چې د سبزوار سره نزدې موقعیت لری) آباد شو. د هنحامنشیانو په وخت دې سیمې د پارتیا په نوم شهرت لرلو. د اسلام په ابتدائی دور کښې دا سیمه په طبرستان مشهوره وه. د پشت اوسېدونکی دا بنو قطوره ړومبے په پاشتین او بیا په وروستو وختونو کښې په پشتون او پشتانۀ باندې وپېژندے شو.

پښتون آریا دی:

د آریانو د وجه تسمیې په بابله دوه وړاندېزونه شهرت لری.(۱) آریا د کلتوری ډلې نوم دے. (۲) آریا د ژبې په بنسټ د ختې (نسل) نوم دے.

(۱) آریا کلتورنی ډله:

د دې وړاندېز تر مخې آریا د ثقافتي ډلې نوم دے. د قاضی عبدالحلیم اثر مطابق آریا د "اُر" نه معرب دی. چې معنی ئې اور ده. په لرغونی وختونو کښې "اُر" د سومیریانو (قام) د پلازمیني نوم وۀ. دا قام د اور د تقدیس قائل وۀ. د دې قام د باچائی ډاندی تر لرې لرې خوارۀ وو. د سومیریانو د اثر لاندې چې کوم قومونه د اور د نمانځلو قائله شوی وو. هغوی په آریا سره نوموړی شو.د "اور" کلمه په پښتو ژبه کښ هم په دغه معنی مستعمل ده. او د اور سره د نسبت د پاره د "اورین" کلمه وضع ده.

(۲) آریا په لحاظ د ژبې:

ماهرین السنه د آریا معنی نجیب، شریف او اصیل کوی. په پښتو کښې هم "اره" د بنیاد او اصل په معنی استعمالیږی.

د ټولو نه وړومبے روسی مستشرق پروفېسر کلاپروتهـ د پښتو ژبې د ټکو، لغاتو او قواعدو د کتنې په بنیاد د پښتنو په بابله آریا وړاندېز مخې ته کړے وۀ.

د ظفر کاکاخیل د څېړنې تر مخې "آریا" یو لسانی اصطلاح ده. او هر هغه سړے په آریا بللے کېدے شی چې آریائی ژبه وائی. د هغه په خیال دا د یو سړی یا د یو قام د

Pukhto.Net

(c) ketabton.com: The Digital Library

مشر نیکهٔ نوم نهٔ دے. تر څو چې د آریاؤ د وړومبی ټاټوبی (مسکن) خبره ده په دې بابله د محققینو اختلافات دی. د ګڼو ښېرن کارو په خیال د آریا قام وړومبے ټاټوبے سطح مرتفع پامیر او د آمو (دریاب) مونږ (منبع) والاعلاقه ده[1].

د بعضو په خیال د دې قام وړومبے ټاټوبے سیکینډی نیویا، فن لینډ یا د ډینیوب دریاب وادی ده. بعضې ئې جنوبی روس، نور ئې جزیره نما بلقان او پاتې محققین منګولیا او چینی ترکستان بیانوی.

د پښتنو د آریائی وړواندېز په بابله د رګوید نه علاوه د یونانی سیلانیانو، مؤرخانو او جغرافیه دانو لرغونی تذکرې د سند په توګه وړاندې کولې شی. د دغې کتنو لاندې جدید ښېرن کار دا عقیده لری چې پښتانهٔ هم هغه پکت[2] قبیله ده چې ذکر ئې په رګوید (د هندوانو مذهبی کتاب) او د مهابهارت د لسو قبیلو په شخړو کښې شوے دے[3]. دا ښېرن کار د دې خپل وړاندېز د

---

[1] د پوهان عبدالحی حبیبی صېب مطابق اریائی قامونه وړومبی د خیوه، خوقند او د بدخشان په منځنی زمکو اباد وو. بیا د ابادی په زیاتی دوی په دریو ډلو کښې تقسیم شو. یوه ډله د هندوکش غر په لار د کابل د سردرو نه په تېره هندوستان ته لاړه. دوېمه ډله د ایران په مخ خوره شوه چې د هغه ځایه بتدریج یورپی سیمو ته په کډه شوه. درېمه ډله په خپل وطن پاتې شوه چې اوس په پښتنو یادیږی.

[2] بعضې ښېرن کار دا رائې لری چې د مسیح نه ۱٤۰۰ کاله وړاندې د هندوانو په مذهبی صحیفه "رګویدا" کښې پښتانهٔ په دې نوم یاد شوی دی (په حواله د پښتون کون از پروفېسر پرېشان خټک)

[3] د رګوید مطابق دلسو قبیلو په جنګ کښې دې قبیلې د سوداس خلاف جنګ کړے وهٔ، (رګوید منډاله ۷,۱۸,۷) په دې کتاب کښې دا قبیله د پاکتاس (Pakthas) په نامه یاده شوې ده.

Pukhto.Net

تقویې د پاره د یونانی مؤرخ هیروډوټس[1]، جغرافیه دان بطلیموس کلوډیس[2] او یونانی جرنېل او سېلانی سکائی لاکس[3] د تالیفاتونه حوالې د دلیل په توګه وړاندې کوی.

دې درې واړو یونانیانو د پکتی، پکتین، پاکتی یس او پکتیان[4] په نامو د یو قام ذکر په خپلو تالیفاتو کښې کړے دے. دغه شان ئې د دې قام وطن په پکتیا او پاکتیا باندې یاد کړے دے. د هندوانو د زړو مذهبی کتابونو او د یونانی علماؤ د باندینی حوالو په بنیاد د ښېرن کارو یوې ډلې دا نتیجه راویستې ده چې د هندی آریاګانو د درې بنیادی څانګو (۱) بهارته (۲) یدو (۳)پکتا کښې هم، پکتا د پښتنو لرغونی نوم دے[5]. د آریائی وړاندېز منونکی دوېمه ډله دا عقیده لری چې پښتانهٔ د تېر وختونو بخد قام دے. د بخد قبیلې او علاقې نوم په اوستا (پارسیانو مذهبی کتاب) کښې هم راغلے دے.

---

[1] هیروډوټس (٤٨٤ تا ٤٢٥ قبل مسیح) د پکت د وطن نوم په پکتیکا (پکتویک) یاد کړے دے، هغه د دې قام د ذکر په لړ کښې د دې قام وطن د دریائے سندهـ غاړې په ګوته کوی.

[2] بطلیموس د پکت قبیلې وطن د پکتین په نامه یادوی. د دهٔ په وینا د پکتیو وطن پکتین د پارو پامیزاد قطب (جنوب) ته موقعیت لری.

[3] د دارا د وخت امیرالبحر سکائی لاکس (٥٢١ تا ٤٨٦ ق م) د پکت قبیلې وطن په پکتیا یاد کړے دے.

[4] هیروډوټس د پکتیان وطن د "اراکوسیا" په نامه یاد کړے دے.

[5] هندی اریا د "دیو" کلمه د مقدسې هستی د پاره استعمالوی خو پښتو ژبه کښې د یو د شېطان صفته ذات د پاره مستعمل دے. چې د دوی د دې عقیدې سره هم توپیر دے.

(c) ketabton.com: The Digital Library

وړومبی عرب مؤرخانو هم د بخد ذکر په خپلو تذکرو کښې کړے دے. دغه شان د دې پوهانو د څېړنو تر مخې پښتانهٔ د آریاؤ د باختری څانګې سره اړه لری. د دې طبقې پوهانو ته د پښتو ژبې نه هم تقویت ملاویږی. ځکه چې د دې ژبې تعلق په متفقه توګه ایرانی څانګې سره دے. چې کله مونږ د دې ټولو باندینۍ خبرو جاج واخلو نو د ژبې نه علاوه په ډېرو متقاضی امورو د دې وړاندېز د‌ننی افتراق او معیار د مخزن افغانی وغېره نه هم کمزورے ښکاره شی[1]. مثلاً لرغونی هندی مذهبی کتابونو کښې د هندوستان د زړو غېر آریائی قامونو ذکر ډېر په اختصار او مجمله توګه شوے دے. بعضو څېړن کارو د آریاؤ د راتګ نه وړاندې په سندھ[2] کښې دوو لویو قامونو ذکر کړے دے. چې (۱) آسور[3] (۲) داسیو وو. دې دواړو قبائلو نه یواځې په ډاډه د آریاګانو مخ نیوی کړے وهٔ بلکې څو وارې ئې ماتې سره هم مخ کړی وو. خو بیا د وخت سره سره آریاګانو په دوی غلبه موندې وه. هم په دې وجه د هغه وخت راسې په هندوانو کښې د داس یا داسیو نوم د مرئ د پاره مستعمل راروان دے. خو د آسور قام پسوی ذکر هیڅ چرته نشته. دغه شان د رګوید د پکت په پښتنو باندې د اطلاق مونږ هیڅ قرینه نهٔ لرو. یعنی چې پکت د یو سړی نوم وهٔ کهٔ د باچا یا د قام. مونږ ته معلومه ده چې په هندوانو کښې د اوچت ذاتونو خلق تر اوسه د نورو آریاګانو په شان په خپله ژبه کښې د "خ" په ځاے "ک" وائی. خو سوال دا پېدا کېږی چې باوجود د یو ستر ذات آریائی قام نه پښتنو د کومو اثراتو لاندې خپل نوم د پکت په ځاے پښت کړو؟

تر څو چې د هیروډوټس د تالیف "تواریخ" ذکر دے. د خپل کتاب په وړومبی باب کښې دا مؤرخ لیکی "پاکتی یس د یو سړی نوم وهٔ د لودیا د قام نه، ساردس د لودیانو مرکز وهٔ". دا فاضل مؤلف د پکتیا خلق په اووم اقلیم کښې پکتویک او آرمینیان په دیارلسم اقلیم کښې هندیان په شلم اقلیم کښې لیکی او د پکتیا ځاے په آرمینیا کښې ذکر کوی. خو چې کله هیروډوټس د سکائی لاکس د مهم او د مخامنشیانو د خپلو ولایتونو نه د سالانه خراج ذکر کوی نو دغه وخت واضحه شی چې د وخت

[1] د پروفېسر پرېشان خټک په رائې "د تاریخ د پاره چې د کومو مواخذاتو ضرورت وی، هغه د دې نظریې په ډاډ کښې نهٔ ښکاری. محض په زبانی روایاتو او عمرانی قیاساتو ولاړ هغه تاریخ چې د منځ د زرګونو کلونو کړی ئې ورکې وی څنګه مستند وګڼلی شی"

[2] د "ډاکټر غلام علی الانا" د څېړنې تر مخې سندھی په بنیادی توګه غېراریائی ژبه ده. ډاکټر نبی بخش خان بلوچ د موهنجو ډاړو د لرغونی ژبې په بابله لیکی "د اثارقدیمه د موندلی شوی موادو او معلوماتو په بنسټ وئیلی شی چې د سندھ لرغونه ژبه د یو سامی صفته ژبو د ډلې نه وه"

[3] د مسعودی په قول "د طوفان نوح نه پس په زمکه باندې د ټولو نه وړمبی سوریانو د بست، زمینداور او د غزنی په سیمو باندې واکمنی جوړه کړې وه، دوی د وطنونو د پولو تعین کړے وهٔ، اونې ئې لګولې وې، د دوی وړومبی باچا "سوشان" وهٔ. مروج الذهب از مسعودی

Pukhto.Net

(c) ketabton.com: The Digital Library

چپاوئنو او د متن متفرقه بیاناتو د فاضل مؤرخ لیکنی د مطالبو د وېنا په ترڅ کښې بېخی کمزوری کړی دی. دغه شان چې کله مونږ په دغه تالیف کښې د سپو هومره غټو سړوی خورو مېږیانو قیصې ولولو نو دا تالیف د تاریخ نه د دیومالا (فرضي یا خیال قیصی) جوړه شی.

د آریائی نظریې ناقدان دا وېنا هم کوی چې دې وړاندېز ته ۱۹۲۲ء نه پس هغه وخت شهرت ملاؤ شو. چې کله د افغانستان د باچا امان الله خان په وخت کښې د هغه یو وزیر فیض محمد خان په خپل تالیف کښې د افغانانو په بابله د آریا وړاندېز ذکر وکړو. او د دولت له خوا په سرکاری توګه د دې وړاندېز تائید وشو. داسې وئیلی کیږی چې د دې دولتی تائید مقاصد بهرنی اړیکی (خارجه تعلقات) او د چاپېرچل بین المللی تقاضې وې.

بهرحال زما په خیال آریائی وړاندېز د کوټلی تجزیې په معیار نهٔ سر ته کیږی تر څو چې د غربی څېړنکارو خیالات دی. په دغو کښې زیاترو د قیاس نه کار اغستے دے او د زمکنی حقائقو نه ئې ډډه کړې ده. دوی د افغانانو د قامی بنسټ، خوراک سخاک، دوددستور، د دوی په تسلسل سره د لرغونی مینو نه تدریجی انتقالات، عقائدو، نفسیاتو، د دوی د مینو د

Pukhto.Net

لرغوني او اوسني نومونو يو شان والے، او په پښتو ژبه کښې د سامی ژبو د ټکو پنګې تر څهٔ حده نظرانداز کړې دی.

بحېثیت مجموعی د هیروډوټس د "تواریخ" حېثیت د تېرو وختونو د نورو تواریخو نه بدل نهٔ دی. بیا هم مونږ ته د تېرو وختونو د ټولو مؤرخانو او په خصوص سره د هیروډوټس مننه پکار ده چې د دوی د علمی ارزښتونو له کبله نن مونږ د دې قابل یُو چې د تېر وخت ننداره وکړو.

پښتانهٔ مخلوط النسل دی:

کله چې د پښتنو د خونې په بابله د وړاندېزونو په مینځ کښې اختلاف زیات شو او دا حقیقت هم مسلمه شو چې هره ډله د دلائلو په بنیاد خپل نقطه نظر مخې ته راوړی. نو د څېړن کارو او ناقدانو یو ګوند د منځ لاره اختیار کړه او دا وېنا ئې وړاندې کړه چې پښتانهٔ مخلوط النسل دی. د دې ګوند پوهانو مشر مولانا عبدالقادر ګڼلے شی. دوی نهٔ یوائې د پښتو اکېډمی مؤسس وهٔ بلکې د پښتنو په تاریخ، ژبه او ادب ئې هم ژور نظر لرلو. پوهان پرېشان خټک (خدا ے بخښلے) هم د یو څان له فکر سره د

(c) ketabton.com: The Digital Library

دي وړاندېز په ځنګ ښکاری. د دوی په خیال یو سپېځلی پښتون ګوند چې په خونه پښتون وهٔ د تاریخ په تتو ورځو شپو کښې د بلخ نه تر سلېمان غرهٔ پورې چرته نه چرته مینی لرلې. دغې ګوند بیا په پراخه توګه د قبائلو شکل اختیار کړو. دا د هغه وخت خبره ده چې کله آریاګان په دې سیمو لا نهٔ وو مېشته شوی. دوی د پښتنو د خونې د څېړنې په بابله پښتونولۍ ته لوړ والې ورکوی. ځکه چې د دوی په وېنا دې ضابطې د اسلام نه هم وړاندې په دې قام کښې رواج لرلو.

کهٔ چرې غور وکړے شی نو د مخلوط النسل وړاندېز په ګټه کښې د علمی درېځونو سره زمکنی حقائق هم موجود دی. د پښتون قام سره تړلې قبیلې لکه کمبار، کشار، ماندوری، طوری، ګمر، وغېره نن د پښتونولۍ په امېل کښې د ملغلرو په شکل داسې پئېلی شوی دی چې په دې کښې د یوې ملغلری کمې زیاتې ګویا چې د ټول امېل د ماتولو باعث ګرځی. د کرمې توری خپله وائی چې مونږ په خېل کرلانی او په خونه ترک یُو. او د اسلام نه وړاندې مونږ بدها مذهب منونکی وو. مونږ وړاندې دا خبره لیکلې ده چې په ساکا قبائلو کښې د یوې قبیلې نوم توری وهٔ.

پښتانهٔ بنی اسرائیل دی[1]:

د پښتون قام د خېل قامی او قلمی روایاتو تر مخې دوی دهغو اسرائیلیانو اولاد دی کوم چې د آشور او بابل واکمنو عراق او لرغونی پارس او میډیا ته په کډه کړی وو[2].

د تاریخ د کتنې نه دا حقیقت برسېره کېږی چې انسان په څهٔ نا څهٔ شکل خپل تېرو وختونو سره تړون ساتی. د بشریاتو پوهان هم د دغو انسانی نفسیاتو د څېړنو په رڼا کښې د قامونو د تېرو چپو ماتې کړې یو بل سره لګځ. اصل کښې په زمکه د انسانانو د ابادۍ د خورېدو لویه وجه د دوی د (نقل و حرکت) فطری جبلت دے. د څېړنو تر مخې دا کډوالی په هر پنځوس کاله کښې په خپله واقعه کېږی. انسان د یو ځائے نه بل ځائے ته په کډه کېدو کښې چې چرته د نوی چاپېر چل اثرات قبلوی. هم هلته په لاشعوری توګه د خپلو تېرو ورځو شپو او مینو

[1] دا خبره چې د افغانانو اسرائیلی وړاندېز د مخزن افغانی د صاحب ایجاد دی، حقیقت سره سمه نهٔ ده. د مخزن نه مخکښې د دې درېځ لیکنه تنکرة الابرار والاشرار او تواریخ شیرشاهی کښې شوې وه. په دې بابله یو بله د قدر وړ حواله د ابوالفضل لیکنې دی، دې چې کله د ائین اکبری په دوېم توک کښې د ګدو ولایتونو حال لیکی نو د افغانانو په بابله د دوی د اسرائیلی دعوې ذکر هم کوی.

[2] د یهودیانو لرغونی معبد چې کنډرات ئې په کابل کښې موجود دی، د یهودی دائرة المعارف په روایت د دې تاریخ د بخت نصر د زمانې دی. (پښتانهٔ از ډاکټر حبیب الله تږی)

Pukhto.Net

(c) ketabton.com: The Digital Library

سره خپل تړون هم په څۀ نا څۀ شکل نوی چاپېر چل ته راړوی.

د خپل تېر وختونو سره تړون ساتلو د پاره انسان ګڼې وسیلې پکار راولی. لکه د تېرو نیکانو نومونه خپلو بچو له کېښودل، نوې مېنې د زړو مېنو په نامو یادول، د نیکانو د مورنۍ ژبې ټکی خپلې موجوده ژبې ته راړول. د پلار نیکۀ مذهب او دوددستور له په مروجه مذهب او دوددستور کښې ځاے ورکول یا په څۀ نا څۀ شکل جاری ساتل.

د انسانانو دا فطری خوی د نوی کلتورونو په جوړېدو کښې او د تهذیبونو په وده کښې مهمه برخه اخلی هم دغه وجه ده چې د نن وخت څېړن کار د نورو سائنسی وسیلو سره سره دغه انسانی جبلتونه اوس هم په قامونو د څېړنې په لړ کښې پکار راولی. مونږ په مختصره توګه د اسرائیلیانو پېژندګلو او د دې قام د عروج او زوال جائزه لوستونکو ته وړاندې کوو.

د حضرت یعقوب علیه السلام اولاد ته بنی اسرائیل وئیلی شی. دوی د حضرت اسحاق علیه السلام ځوی او د ابراهیم علیه السلام نوسے وۀ. حضرت ابراهیم علیه السلام په انسانی تاریخ کښې یو ستر مشر تېر شوے

دے. د دوی پلرنی وطن د عراق لرغونی ښار "اُر" وۀ. دوی د "اُر" یو لوړ رتبه ټبر سره تعلق لرلو. د "اُر" خلق د بتانو او د فطری مظاهرو د لمانځلو منونکی وۀ. په دې وجه دوی په کوټلی دلائلو سره خپل قام ته د توحید باری تعالٰی بلنه ورکړه. کله چې د "اُر" بامبراڼ ابراهیم علیه السلام ته په دلائلو کښې پړه شو. نو دوی ئې د اُور په غرغنډو کښې وغرځول. خو ولې سختن دوی د هر قسم جانی او بدنی تلفاتو او سوځېدو نه اوځغورل. د دې واقعې نه پس ابراهیم علیه السلام د کور د یو څو افرادو سره ملک کنعان او مصر ته هجرت وکړو.

د ابراهیم خلیل الله د وړومبی ټبر نوم سارا (بی بی) وۀ. د سارا بی بی نه علاوه هاجره (بی بی) او قطوره (بی بی) هم د ابراهیم علیه السلام کورودانې وې. د سارا بی بی اولاد په بنو اسحاق، د هاجرې بی بی اولاد په بنی اسماعیل او قطورې بی بی او په بنو قطوره سره شهرت لری. بنو اسحاق د فسلطین او د دې په خواوشا زمکو، بنو اسماعیل د فاران په سحرا[1] کښې او بنو قطوره په شرقی وطن مېشته شوی وو. د حضرت ابراهیم علیه السلام فضائل او مراتب بې حسابه دی. تاسو په ابوالانبیاء، د

[1] پیدائش ب ۲۱ ابه۲۱ + پیدائش ب ۲۵ ابه ٦ (تورات اُردو)

Pukhto.Net

(c) ketabton.com: The Digital Library

لویو قامونو پلار او د خلیل الله په درنو نومونو سره مقلب ئي.

د حضرت اسحاق علیه السلام دوه ځامن وو. (۱) عیس (۲) یعقوب علیه السلام

د عیس اولاد په ادومیانو مشهور وهٔ.

د یعقوب علیه السلام څلور بیبیانې وې، په دوی کښې "لیا" او "راخل" زوجاتې وې. او بلها او زلفه ئې اُم ولد[1] اینځې وې. د دوی ټول دولس ځامن وو چې نومونه ئې په لاندینی ډول دی:

د لیا نه: (۱) روبن (۲) شمون (۳) لاوی (٤) یهودا (٥) اشکار (٦) زبولون

د راخل نه: (۱) یوسف (۲) بن یمین

د بلها نه : (۱) دان (۲) نفتالی

د زلفه نه: (۱) جد (۲) آشر

د حضرت یعقوب علیه السلام په ټولو زامنو کښې د حضرت یوسف علیه السلام سره زیات محبت وهٔ. حضرت یوسف علیه السلام په خپل کوچنوالی کښې د خپلو رونړو د ناروا سلوک او بیا د مصریانو د لاسه د ګڼې ازمېښتونو او د بندی توب د کشالو په روڼ تندی او ډاډ

[1] هغه وینځه چې د بچو راوړلو نه پس ورته د وینځې توب نه خلاصی ملاوٌ شی.

زړهٔ د مخاوی نه پس چې کله د نبوت او امارت په لویو مراتبو فائز شو نو په دغه وخت د پاکې خورې په وطن د قحط له کبله ئې خپل ټول رونړه او پلار راوبلل او د مصر په غواړه علاقه "جشن" کښې ئې اباد کړهٔ. د وخت سره سره مصریانو د نسلی عصبیت لاندې آل یعقوب علیه السلام مریان وګرځول. آخر څلورسوه دېرش کاله پس دې قوم د موسیٰ علیه السلام د مشرۍ لاندې د مصریانو نه خلاصے بیا موندهٔ. بیا د موسیٰ علیه السلام خادم یوشع بن نون د اسرائیلیانو د لارتګ د پاره قاضیان وټاکل. دور قضا کم و زیاته څلورسوه پنځوس کاله وه. د حضرت سموئیل علیه السلام په وخت کښې د آل یعقوب په تینګار د بن یمین قبیلې نه ساول المعروف ملک طالوت د دې قام باچا مقرر کړو. د ملک طالوت نه پس حضرت داؤد علیه السلام د نبوت و خلافت په چارو سرفراز شو. د حضرت داؤد علیه السلام نه پس حضرت سلیمان علیه السلام ته نبوت او بې مثله او منفرده باچائی اوبخښلې شوه.

د سلیمان علیه السلام نه پس د هغوی ځوی رحبعام باچا شو. د دهٔ په واکمنۍ کښې یربعام افرائمی دنورو لسو قبیلو په ټرون د اسرائیل په نامه د یو جدا دولت بنسټ کېښودو بل طرف ته رحبعام خپله یهودیه

Pukhto.Net

(c) ketabton.com: The Digital Library

قبیله او بن یمین قبیله په سیاسي توګه یو کړه او دغه شان ئې د یهودا دولت په نوم خپله واکمنی قائمه کړه. د یهودا دولت پلازمینه یروشلم او د اسرائیل سامریه وه. په ۷۷۱ ق.م. کښې آشوریانو په اسرائیله یرغلې شروع کړې. د ۷۳۲ق.م نه ۸۳۲ق.م پورې د نفتالي، جد او روبن قبیله په پوره توګه او د منسی قبیله نیمائي بې وطنه کړه. او دا دواړه ئې د خلخ، خابور، هاران او د جوزان[1] د خوړ په زمکو مېشته کړې[2]. په ۷۲۲ق.م. کښې د تګلاتهـ جانشین شلمانصر اسرائیلي ریاست له ماتې ورکړه. او پلازمینه سامریه ئې ګېره (محاصره) کړه. په دغه محال ئې د مقبوضه سیمو ټول اسرائیلیان آشور ته بې کوره کړهٔ[3]. په ۷۲۲ ق. م. کښې د شلمانصر د مړینې نه پس سرګون II د آشور باچا شو. هغه د سامری د فتح نه پس شاه اسرائیل هوسیع په بندی حال آشور ته ولېګلو. بقایا ټول اسرائیلیان ئې بې کوره کړل او په خلخ، خابور د جوزان په خوړ او د مادیانو په سیمو کښې ئې مېشته کړل[4]. د اسرائیلي

[1] دې خوړ ته په پښتو او فارسي کښې امو، عربي کښې جیحون او انګرېزی کښې Oxus River وائی، د ساساني واکمنۍ په مهال امو په ویهه رود معروف وهٔ، د عربی جیحون د ګیحون نه معرب دے، د یهودی مو ٔرخ موشے جل مطابق ګوزان دریائے بلخ (امو) دے.

[2] تواریخ ۱ ب۵ ایه ۲٦ + سلاطین ۲ ب ۱۵ ایه ۲۹ (تورات اُردو)

[3] سلاطین ۲ ب ۱۸ ایه ۱۱

[4] سلاطین ۲ ب ۱۷ ایه ٦

واکمنۍ د نسکورتیا نه پس دا لس قبیلې چرته هم بېرته رانغلې[1]. ځکه چې سرګون د دوی په سیمو باندې نورې قبیلې مېشته کړې وې[2]. د دې وجوهاتو له کبله د لسو وروکو قبیلو د روایت آغاز وشو. د سرګون دوم نه پس سنخریب باچا شو. د هغه د قتل نه پس په آشوری واکمنی د مخ په ښکته تلو آثار شروع شول. آخر په ٦۱٦ق.م. کښې د بابل او میډیا ټل لښکرو د آشور په دولت یرغل وکړو او د داسې ماتې سره ئې مخ کړو چې دا لوے دولت محض د تېر وخت یوه قیصه پاتې شوه. د خپل عروج په وخت آشوری دولت د مصر د پولو نه واخلې تر ایشیاء کوچک پورې او د فارس او میډیا نه اخوا تر سیهند[3] پورې واکمنی لرله. بابلیانو هم د آشوریانو په څیر د نیولو شوو سیمو یهودیان په آزار اوساتل. په ۵۹۷ق.م. کښې بخت نصر د ستر سالار په حېث په یروشلم یرغل وکړو. په واپسۍ کښې ئې شاه یهودا په زنځیرونو تړلے ځان سره بابل ته بوتلو[4]. د یهویقیم نه پس د یهویاکین په واکنۍ کښې بخت نصر بیا په یروشلم یرغل وکړو. دې وارې بخت

[1] سلاطین ۲ ب ۱۷ ایه ۲۳

[2] سلاطین ۲ ب ۱۷ ایه ۲٤

[3] دا سیهند موجوده صوابی والا هنډ نه دی.

[4] تواریخ ۲ ب ۳٦ ایه ٦

Pukhto.Net

(c) ketabton.com: The Digital Library

نصر د شاهي کورنۍ سره ۸ زره سپایان، سرداران او هنرمند ځان سره جبري بابل ته بوتلل[1]. د یهویاکین د جلاوطنۍ نه پس صدقیاه باچا شو. څهٔ وخت پس چې صدقیاه هم منحرف شو نو بخت نصر په یروشلم د یو لوی لښکر سره حتمي یرغل وکړو. د یو کال د محاصرې نه پس چې کله یروشلم ماتې وخوړه نو د صدقیاه د وړاندې ئې د هغه بچي ذبح کړل. بیا ئې هغه ړوند کړو او په زنځیرونو تړلی ئې سره د ټول ښار د خلقو بابل ته جلاوطنه کړو. بابلي لښکرو د یروشلم خزانې ووهلې. او ښار ئې لوټې لوټې کړو[2].

بیا وروستو ۵۳۹ق.م. کښې چې کله لوے سائرس[3] بابلیانو له ماتې ورکړه نو هم په هغه کال ئې بې وطنه یهودیانو ته د یروشلم د تلو اجازت ورکړو. دغه شان ۷۰ کاله ښار پاتې کېدو نه پس یروشلم بیا آباد شو. خو د اسرائیلیانو اکثریت وطن ته د واپس تلو په ځاے د سائرس په خورې ورې واکمنۍ کښې مېشته کېدل غوره کړل[4]. د سائرس په باچائۍ کښې ۱۲۷ ولایتونه وو. دهغه ملکه

1 سلاطین ۲ ب ۲٤ ایه ۱۰ تا ۱۷
2 سلاطین ۲ ب ۲۵ ایه ۲ تا ۱۱
3 د سائرس ګڼ نومونه دي، لکه ذوالقرنین، کوروش اعظم، سکندر وغیره
4 استر ب ۳ ایه ۸

آسترد د بني اسرائیلو د بن یمین قبیلې نه وه. د آستر ترهٔ مردکی د سائرس په دولت کښې مهمه څوکۍ لرله[1]. د سکندر په باچائۍ کښې د اسرائیلیانو سیاسي مرتبه تر دې حده رسېدلې وه چې په ټولو ولایتونو کښې خپل اویا زره دښمنان د سکندر په اجازه قتل کړي وو[2].

د بابلیانو د اویا کاله غلامۍ وخت نه واخلې د هخامنشیانو د واکمنۍ تر اشرافیۍ پورې اسرائیلیانو د خپلې ژبې سره سره د مذهبي او کلتوري ژوند په ټولو اړخونو بدلون اختیار کړے وهٔ[3]. د دې تغیراتو د مخ نیوی د پاره د دوی روحاني او قامي مشرانو دوه ډوله فعالیتونه اختیار کړي وو. هغه ډله چې په یروشلم کښې بیا سره مېشته شوه. د دغو بدلونونو ئې په شدت سره غندنه وکړه او د احیاء مذهب په لاړ ئې قامي ژبه او دوددستورونه بیا رواجي کړهٔ. بل طرف ته هغې ډلې چې یروشلم ته د بیا راتلو په ځاے ئې خپل مسکونه وطنونو کښې اوسېدل غوره کړهٔ، دوی قبائلي تقسیم د منځه یوړو او د بني اسرائیلو په نوم ئې ټول وګړي مجتمع کړهٔ. دغه شان دوی د خپل قامي وطن نه د لرې والي له کبله خپلو بچو او نوی

1 استر ب ۸ ایه ۹
2 استر ب ۹ ایه ۱٦ تا ۲۰
3 نحمیاه ب ۱۳ ایه ۲٤ + عزرا ب ۹ ایه ۱ تا ۲

Pukhto.Net

(c) ketabton.com: The Digital Library

مېشته زمکو له د خپلو وړ نیکونو او لرغوني وطنونو نومونه کېښودل شروع کړۀ. سره د دغو اقداماتو ئې کلتوري او مذهبي روايات هم نوی کول ته په ګډ صورتونو سپارل شروع کړل.

چې کله مونږ د باندني بحث په رڼا کښې د پښتنو د تهذيبي اقدارو جاج اخلو نو لا محاله راته د اسرائيلي وړانديز سپېځلي حقانيت په ډاګه شي[1]. په دې لړ کښې دې ويونکي لاندينۍ بېلګې د نظر وړاندې کړي.

د لرغوني وخت اسرائيلي نومونه چې تر دې دمه په پښتنو کښې مروج راروان دي.

(۱) شمون (۲) ساول (۳) میشک (٤) ایتمر (٥) کودی

(٦) ایلم (٧) ایمل (٩) لودی (١٠) ګمریاجمر

(١١)سینی (١١) شلمان

[1] د لکهنؤ پوهنتون ډاکټر نورس افريدی د مليح اباد (انډيا) په خصوص سره د افريدی قبيلې او په عموم سره د نورو پښتنو قبيلو جينياتی ټسټونه اغستی وو. د دې ټسټونو نتائج د يهوديانو د اشکنازی ښاخکي سره 68.1 فيصد په تناسب سره مطابقت ښکاره کړے وه. دا تناسب د دنيا د هر قوم نه زيات دے. (روزنامه ټائمز اف انډيا 2009-06-07 په حواله د وکی پيډيا)
د اسرائيليانو قامی او مذهبی ټوپی چې يرملکی Yarmulki نوميږی او ورته Kippah هم وائی، د افريدو د قامي ټوپی سره مکمل يوشان والے لری. دا حقيقت هم دلچسپی نه خالی نه دے چې څنګه پښتانه د واده سړی په پالنګ خېژوی هم دغه شان اسرائيليان هم د واده سړی په پالنګ خېژوی.

Pukhto.Net

دغه شان پښتنو د لرغوني اسرائيلي وخت ځايونو يا د هغو په بابله تاريخي حوالې هم په څۀ نا څۀ ډول خپل کلتوري ژوند کښې په ښکلي طريقه ژوندي ساتلي دي. د پښتنو د خپل نسلي اصالت نه دغه تاريخي لړۍ په بل مخ جدول کښې ملاحظه کېدے شي.

(c) ketabton.com: The Digital Library

نوم	د لرغوني اسرائيلي تاريخ سره اړوند	معنی	د پښتنو تاريخ سره اړوند
کرک	د غرب اُردن د يو علاقې نوم	مرز	د خيبر پښتونخوا د قطبي سيمې د يو ځاى نوم
سدوم	د اسرائيل د يو مشهور رياست نوم	د ځاى نوم	د خيبر پښتونخوا د مردان ډويژن د يو ځاى نوم
بشام	په عهد اسرائيل کښې د شام د يو قلعه نوم وۀ	د ځاى نوم	د خيبر پښتونخوا په قطبي برخه کښې د يو ځاى نوم
خيبر	په عهد رسالت کښې د يهودو د مرکز نوم وۀ	د ځاى نوم	په خيبر پښتونخوا کښې د يو ځاى / ايجنسۍ نوم

ګدر[1]	د لرغوني عراق د سامي ژبې ټکے دے	د دوو سيمو منځ کښې حد فاصل	د کاټلنګ (خيبرپښتونخوا) سره نزدې د يو کلي نوم دے.
اُرميه[2]	په لرغوني ميډيا کښې د يو ډنډ نوم وۀ	د ځاى نوم	د افغانانو مشهوره اُرمړ قبيله
ميانه[2]	په لرغوني ميډيا کښې د يو ښار نوم، دې ته به ئې ميانج هم وئيلو	د ځاى نوم	د يوې افغاني قبيلې نوم
صافی[2]	په لرغوني ميډيا کښې د سهند غر نه وتلي يو درياب نوم	د ځاى نوم	د افغانانو د يو قبيلې نوم

1 عبرانی کښې Gader د سرحد او باړ په معنیٰ باندې دے.
2 جغرافيه خلافت مشرقی از جی لی سترنج

Pukhto.Net

(c) ketabton.com: The Digital Library

اسمار	د آشوري (بابلي) ژبې یو ټکے	جنګی وسله	په کنړ کښې د یو ځاے نوم
قراقر	د عراق او شام په پوله د یو غر نوم	د ځاے نوم	کړاکړ د بونیر او سوات په پوله د یو مشهور غر نوم دے
سوراء	بغداد (عراق) لرغونی نوم	د ځاے نوم	په دغه نوم د بونیر په علاقه کښې د یو ځاے نوم
خوست	د لرغونی میډیا په جبال ولایت کښې د یو ځاے نوم	د ځاے نوم	د افغانستان د یو مشهور ولایت نوم
شال	د لرغونی میډیا یو ښار	د ځاے نوم	د غزنوی وخت د افغانانو د یو مرکز نوم وۀ
مراغه	د میډیا د یو خوشګوار ښار نوم وۀ	د ځاے نوم	د پښتنو غوره مرغۍ سره مشابهت

ایلم	په اسرائیل کښې د یو ځاے نوم	د ځاے نوم	په سوات کښې یو مشهور غر نوم دے
بتهانی	په عهد قدیم کښې د یروشلم په شرقی غاړه د کوه زیتون په لمنه کښې د یو ځاے نوم وۀ	د ځاے نوم	د افغانانو بیټنۍ قبیله
پاوۀ[1]	د حدر (شاه ادوم) د یو ښار نوم وۀ	د ځاے نوم	شیرپاوۀ د افغانانو د یوې قبیلې ذیلی خیل نوم
جمند	د کرمان سهیلی شرقی طرف ته د منوجان ښار د یوې حصې نوم	د ځاے نوم	د افغانانو په سرېڼ ښاخ کښې د مند د ورور نوم

[1] پیدائش باب ۳۶، ایه ۲۹ (تورات)

Pukhto.Net

(c) ketabton.com: The Digital Library

پتوم[1]	په عهد فراعنه کښې د څیزونو کېښدلو د ځاے نوم	نوم	پټ (اسم صفت) په دېوالونو کښې ګېر هغه ځاے چې چت پرې اچولے شوی وی.[2]
میمنه[3]	په عهد وسطٰی کښې د دې نوم الیهودیه وهٔ	د ځاے نوم	د افغانستان د یوې منطقې نوم
الغور	تهامه (عرب) ته الغور هم وئیلی شی	د ځاے نوم	د افغانستان د یو ولایت نوم
پشت[4]	دا په کوهستان (لرغونی میډیا) په غر کښې د یو ځاے نوم وهٔ	د ځاے نوم	د روایت تر مخې په دې دواړو علاقو کښې اسرائیلیان ډېره موده اباد وهٔ

1 خروج باب ۱ ایه ۱۲ (تورات)
2 دریاب (پښتو لغت) مؤلفین قلندر مومند، فرید صحرائی
3 جغرافیه خلافت مشرقي
4 دا نکته ډېره مهم ده، باید په دې بابله نوره څېړنه د پښتنو په بابله نوی انکشافات تر لاسه کړی.

Pukhto.Net

تون	د پښت سره نزدې د کوهستان د یو ښار نوم وهٔ	د ځاے نوم	ایضاً
وادی اشکول	په عهد موسیٰ علیه السلام کښې د حبرون سره نزدې د یو ځاے نوم وهٔ	د ځاے نوم	دانشکول د پښتونخوا د یو معروف او لرغونی ځاے نوم دے
بابل[1]	له دې مقام نه انسانان د ژبو د تفاوت له کبله جلا جلا په زمکه خوارهٔ شوی وو	د ځاے نوم	پښتو کښې بل بل یا بېل بېل د جلا جلا په معنیٰ مستعمل دی

1 پیدائش باب ۱۱ ایت ۹ (تورات)

(c) ketabton.com: The Digital Library

انبار[1]	د بغداد په غربی طرف د دریاب په غاړه آباد یو لرغونے ښار/ د بلخ سره نزدې د یو ښار نوم	د ځاے نوم	په باجوړ کښې د یو ځاے نوم، په دغه نامه په صوابۍ کښې هم یو ځاے دے
بولان	د بصرې (عراق) په لاره د یو ځاے نوم دے	د ځاے نوم	په صوبه بلوچستان کښې د یو ځاے نوم

[1] انبار عبرانی ژبه کښې د عطارد سیارې نوم دے.

کابل	د میرمحمد غبار د څېړنې تر مخې د کابل بنیاد په ۷۷۰ق م کښې آشوری بادشاه شلمانصر اینښودے وۀ.	د ځاے نوم	د افغانستان د پلازمینې نوم ابن حوقل ۲۳۱ھ په خپل تالیف صورة الارض کښې لیکلی "او په دې ښار (کابل) کښې کافران او یهودیان مېشته وو"
نوشته دیوار[1]	Mene, Mene Tekal, u, Phersin	مشهور متل	په دې فرمان کښې چې د تکل کومه معنٰی ده هم په دغه معنٰی په پښتو ژبه کښې دا تهکے د "تکل"[2] په شکل نن هم مستعمل دے.

[1] منے الله ستا د واکمنۍ حساب ولګولو او ختم ئې کړو. تکیل: تهٔ په اندازه غلط اوختې، اوفېرسن: ستا سلطنت تقسیم کړے شو او فارسیانو له ورکړے شو. دوست محمد خان کامل تاریخ مرصع (نوټونه) از افضل خان خټک

[2] د تکل معنا اراده، کوشش، تلاش، لټون (دریاب پښتو لغت، مولفین قلندر مومند، فرید صحرائی)

Pukhto.Net

(c) ketabton.com: The Digital Library

اله	دا نوم په سامی ژبو کښې د لرغونی وختونو نه د ''سختن'' د پاره وضع راروان دے	د اله د ټکی معنیٰ مقصوده ، تحیر او مافوق الادراک ده	آله، په پښتو ژبه کښې د تعجب کلمه ده
صلاله	د عمان (وطن) د یو مشهور ځاے نوم دے	د ځاے نوم	سلاله په مهمند ایجنسۍ کښې د افغانستان او پاکستان په پوله مشهور کلے دے
زاب کلاں زاب خورد	د آشوریانو سیمه، دجله دریاب او د هغه معاون دریابونه د زاب کلان و خورد په منځ کښې بهیږی	د ځاے نوم	ژوب (بلوچستان) کښې د پښتنو مشهور ښار

دغه شان د پښتنو په اولسی رسمونو، روایتونو او د ژوند په نورو تګ لارو کښې هم مونږ ته په خصوصی توګه د سامی تهذیبونو نخښې نښانې په نظر راځی. لکه د یهودو په مذهب کښې د هفتې ورځ ته ''سبت'' وائی. په دغه ورځ د ژوند هلې ځلې خصوصاً په معاشی چارو بندېږ وی. بل طرف ته پښتانهٔ هم دغه ورځ ته ''خالی'' وائی. دا ټکے د خپل ساده ساخت او معنی په وېنا کښې د تنوع په وجه په ډېرو ژبو کښې مستعمل دے.

دلته د ''سبت'' د مفهوم او د دې ټکی په معنی کښې یو شان والی ښکاره دے. لکه چې د ''سبت'' ورځ د خپلو احکامو په وجه د امروزه ګڼو هلو ځلو نه خالی وی.

دغه شان به د بابلیانو د ونۍ ابتدا د بدهـ د ورځې نه کېدله. پښتانهٔ دغه ورځ ته شروع وائی یعنی ونۍ لکه چې د شروع د ورځې نه شروع کیږی.

د بنی نوع انسان په لویو مراتبو کښې یو د تکلم صفت دے[1]. دا هغه مهم اړوند دے چې مونږ پرې د خپل مافی الضمیر او احساساتو وائینه کوو. په اصل کښې د یو قام ژبه نهٔ یواځې د الفاظو ټولګی وی، بلکې هغه مونږ ته د

---

[1] په دې وجه د ارتقائی وړاندېز څېړن کار هم د دې دریځ منونکی دی چې د ژبې په لار ارتباط د نوع انسان خاصه ده.

Pukhto.Net

(c) ketabton.com: The Digital Library

هغه قام د ارتقائی سفر او کلتوری او تمدنی اړخونو پوره پېژندګلو هم راکوی. د انسانی تاریخ په وړومبو کښې به د هر نسل یوه مخصوصه ژبه وه. خو بیا د ګڼ نسلونو د اختلاط او د نوی قامونو د جوړېدو په وجه د ژبو دې تخصیص د تعمیم شکل اختیار کړو. د نسلی اختلاط نه علاوه د دې نورې هم ډېرې وجې وې. د بېلګی په توګه د انسانانو د یوې سیمې نه بلې سیمې ته کډه والے. د دولتونو لوړوالے او ټیټ والے، معاشی هلې ځلې، د نوی مذهبونو اثرات او د موسمی تغیراتو غوندې عواملو د نسلی ژبو د مړینې یا نسکورېدو او د نوو ژبو د ودې او پرمخ تګ د پاره حالات تصفیه کړل.

د ژبو[1] نوو پاهانو ټولې ژبې په اتو لویو ټبرونو کښې وېشلی دی. دوی دا تقسیم د مشتق ټکو، اوازونو او ګرامر په بنسټ کړی دی. لاندې د دغو اتو ټبرونو نومونه د نظره کړئ.

(۱) سامی (۲) انډو یورپی (۳) هندچینی (۴) دراوړی
(۵) مونټېرا (۶) امریکی (۷) ملایا (۸) بانټوا

[1] نوی څیړن کار په دې حقیقت تقریباً یو دی چې لفظ اریا د ژبوی ډلو نمائندګی کوی نه چې د نسل.

په باندنی وېش کښې سامی ټبر د نورو ژبو په څیر په ګنو ژبو مشتمل دے. چې پکښې آشوری، فینیقی، سریانی، عبرانی، قبطی، عربی وغېره نوموړی دی. د ژبو دا ټبر عموماً د سامی نسل د ژبو نمائندګی کوی. دغه شان انډویورپی ټبر د آریائی ژبو نمائندګی کوی. د دې ټبر دوېم نوم انډوجرمینک دے. دا ټبر په وړومبی توګه د ټکو او مخارجو د وېنا په لحاظ سره په سنتم او سیتم وېشلی شوی دی. سنتم په لاطینۍ ژبه او سیتم په سنسکرت ژبه کښې سلو (عدد) ته وائی.

د دې ټبر دوه بنیادی ولقې دی:

(۱) انډوآریا (د دې ۲۱۹ څانګې دی)

(۲) انډو ایرانی (د دې ۸٤ څانګې دی)

په جغرافیائی توګه د انډوایرانی ولقې دوه څانګې دی:

(۱) شرقی (۲) غربی

شرقی څانګه ئې په دوو ډلو وېشلې ده:

(۱) شمالی شرقی (۲) جنوبی شرقی

ژبپوهان د پښتو ژبې اړوند د جنوبی شرقی څانګې سره ګڼی. دلته دا د خپلې ګاونډی (پامیری) برعکس یواځې ده. د دې نه د دې ژبې لرغونتوب او پښتون قام سره د خصوصی تړون ښوونه په خپله برسېره کېږی.

Pukhto.Net

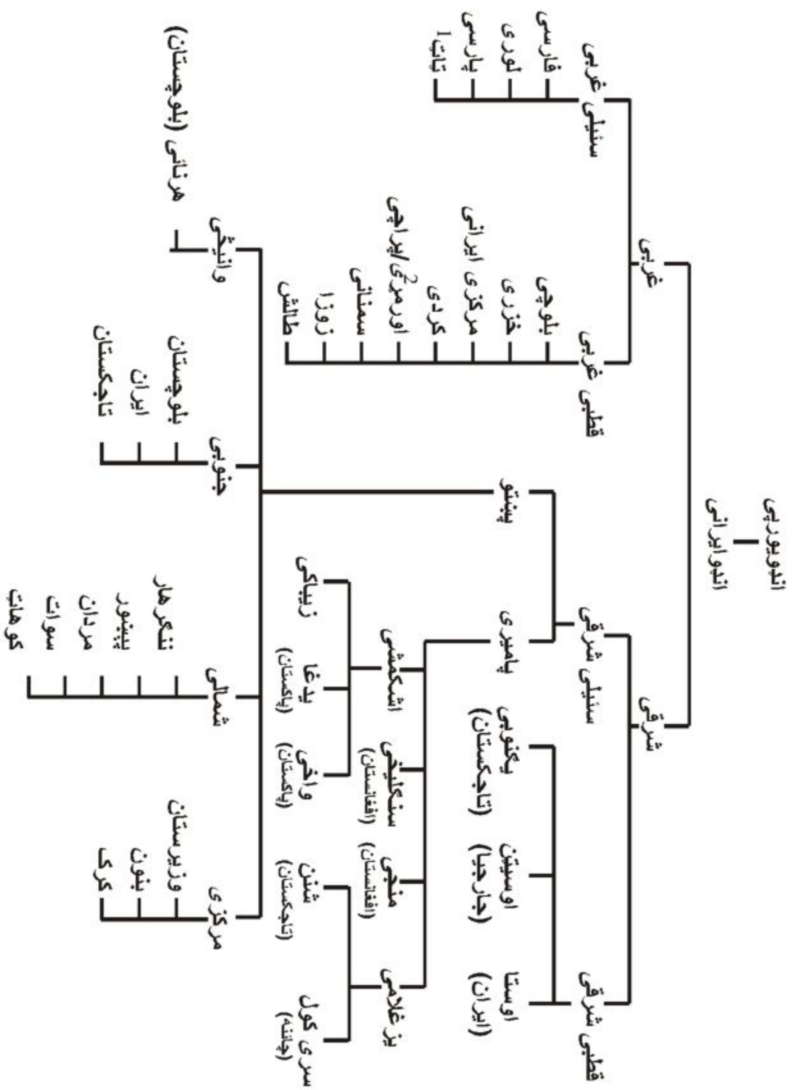

باندینۍ نقشه د نوی ژبپوهانو د علمي زیارونو نچوړ دے

---

[1] دا خالص یهودی وینا (لهجه)ده. د دي ویونکی اسرائیلیان د "بک" په نامه بللی شي.

[2] دا اورمړي ژبي غربي څانګي سره تعلق د دي خبري واضح دلیل دے چي د پښتنو مختلفو قبیلو په مختلفو ادوارو کښي په مختلفو مقاماتو ستوګنه کړي ده. (اثرجان)

Pukhto.Net

په دي کښي شمالی وینا په پښتو (پختو) پېښاوري او یوسفزي وینا بللی شي. جنوبي وینا ئي په پښتو (پشتو) او کنداري وینا په نامه یادیږي. د وانیڅي متبادل نومونه چلګری او ترنیوده. دا اوویا فیصده جنوبي، دري شپېتۀ فیصده نورو ویناګانو او ۲۷ فیصده اورمړي سره اړه لري. دغه شان منځنۍ وینا په میستي (محسودي) وینا پېژندے شي.

د انډو یورپي ډلي د غربي څانګي شمالي غربي ذیله کښي اورمړي ژبه د افغانانو د اورمړ قبیلي ده. د دي ژبي متبادل نومونه برکي او برګسته دي.

په ښکاره د دي څېړنزي نقشي نه پښتو ژبه د آریائي ژبو په ډله کښي په یو لوړ مقام برسېره کیږي. خو غوره به وی چي مونږ د دي ژبي په بابله د شرق او غرب د هغه ژبپوهانو تبصري هم رانقل کړو. د چا د څېړنو له کبله چي د دي غشتلی قام د قامي ژبي په بابله د قدر وړ علمي پنګي په ډاګه کیږي.

نوموړی انګرېز څېړن کار او تاریخ دان الفنستن د پښتو ژبي په بابله لیکي " د دي ژبي اصل په آسانۍ سره نۀ معلومیږي. د دي د پیللو ټکو (ترکیبي الفاظ) لویه برخه د یو نامعلومه ماخذ نه برسېره کیږي. په دي کښي زیاتري

(c) ketabton.com: The Digital Library

هغه ټکي شامل شوي دي چې هغو به د خېزونو د اظهار د بنیادي اړتیا له کبله د دې قام د مورنۍ ژبې اجزاء سنجول وي".

وړاندې لیکي "په هغه دوه سوه اټلس ټکو کښې چې مائي مخامتیا د فارسۍ، ژند، پهلوۍ، هندوستانۍ، عربۍ، آرمینۍ، جارجینۍ، عبرانۍ او د شالډیک ژبو ټکو سره اوکړه. ما ته پکښې یو سل اولس داسې ټکي ملاؤ شو چې هغه ما د یوې ژبې سره هم مماثل او نۀ ګڼل بلکې هغه ځان له او حقیقي لګي"[1].

د پښتو ژبې نامتو څېړنکار دوکتور خیال بخاري په خپل تصنیف "پښتو صرف ونحو" کښې دا ژبه (پښتو) د ټکو په لحاظ سره آریائي او قواعدو په لحاظ سره د سامي ژبو په څېر بولي[2]. د دکتور مارګن سټیرن مطابق "کېدے شي پښتو ژبه د ساکا ژبې یوه وښا وي خو وضاحت ئې مشکل دے"[3].

دوکتور ټرومپ وائي "پښتو یوه هندي آریائي ژبه ده خو خالص هندي هم نۀ ده ځکه چې د تېرو وختونو

1 په حواله د پښتو ادبیاتو تاریخ .از پوهاند عبدالحئ حبیبی
2 په حواله د "پښتون کون" از پروفیسر پرېشان خټک
3 پروفیسر ارنلډ جے ټائمبي د دې وړاندېز په ثبوت کښې دلیل ورکوي چې د فارسي "دال" په پښتو کښې په "لام" سره بدلیږی لکه "پدر" نه پلار، دیدن نه لیدل، دختر نه لور (په حواله د پښتون کون پرېشان خټک)

راسې دې د خپل وجود د ساتنې سره سره د هندي او ایراني ژبو په مینځ کښې د یو کړۍ په توګه ځان ساتلے دے"[1].

شیلي ډیور "د موازناتي لسانیاتو اجمال" مرتبه ۱۸۵۳ء کښې پښتو د ایراني ژبو په لړ کښې بیانوي. خو سره د دې، د دې حقیقت یادونه هم کوي چې دې ژبې ځان له یوه خاص او نوې انکشافي لاره خوښه کړې ده.

په دې لړ کښې د راوړتې تجزیه یقیناً ځان له او د حقیقت سره زیاته نزدې ده. "د پښتو د ژبې د اصلیت او بنیاد په بابله د وښا ګانو توپیر د هغو نه کم نۀ دي کوم چې په خپله د پښتنو د اصلیت او نسب په بابله دي". مخکښې لیکي "د پښتو ژبې د افعالو او ضمائرو د خصوصیاتو او بعضې نورو خبرو نه دا ظاهرېږي چې دا یوه لرغونۍ عجیبه ژبه او د ټولو ژبو نه جلا ده".

د ژب پوهانو د باندیني تجزیو نه د پښتو ژبې د قدامت او لوړتیا اندازه په ښۀ ډول کېدے شي.

1 په حواله د "پشتون کون" از پروفیسر پرېشان خټک" د دې دریځ اظهار جیمز ډارمسټېټر هم کړی دی لیکی "بلکې دا ژبه د ژند (اوستا) یا د یوې بلې ژبې سره چې ژند ته ورته والی لری ډېر مشابهت لری" په حواله د پښتنو ادبیاتو تاریخ از پوهاند عبدالحی حبیبی.

Pukhto.Net

(c) ketabton.com: The Digital Library

زما په خیال ډېره به غوره وی چې مونږ دا ژبه د انډو ایرانی ولقې یو حصه ګڼلو په ځاے د انډو یورپی ولقې مرکزی حصه وګڼو یعنی:

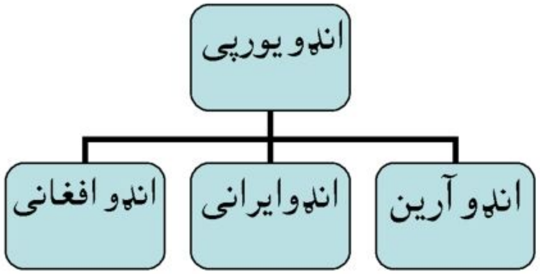

مونږ د دې خپل وړاندېز په لړ کښې لاندینی نکات لوستونکو ته وړاندې کوو. او ورپسې د پښتنو د نسلی اصالت په بابله یو نوے موقف د څېړن کارو پاملرنې د پاره قلم ته سپارو:

"د پښتو ژبې خصوصیات"

(۱) پښتو ژبه کښې مشدد ټکی نهٔ وی، لکه بتی نه بتی.

(۲) پښتو کښې یو حرکت، حرکت مخصوصه دے چې "زورکے" نومیږی. دا د زبر او پېښ په منځ کښې دے لکه هل، شل

(۳) پښتو کښې وړومبی په ساکن سره کیږی لکه سپور، شکور (یو ساکن) نندار (دوه ساکنه)

(٤) پښتو کښې "ف" په "پ" بدلیږی لکه فقیر نه پقیر، دغه شان د با اواز هم په "پ" سره بدلیږی لکه ګلاب نه ګلاپ، کباب نه کباپ

(٥) پښتو کښې خالص عربی او فارسی اوازونه لکه "ق، ف ، ع، ج، ص" نشته.

(٦) د پښتو ټکی (ډ ، ټ، ړ، ټهـ ، نړ) نهٔ ایرانی ژبه کښې شته نهٔ فارسی کښې.

Pukhto.Net

(c) ketabton.com: The Digital Library

(۷) د پښتو معکوس اوازونه (ټ، ډ) په نوی فارسۍ کښې نشته.

(۸) د هندۍ ژبې په حروف تهجی کښې د "غ" اواز نشته او اهل ایران د "ډ" او "ړ" سره بلد نه دی، خو په پښتو کښې داسې ډېر ټکی شته چې د "غ" سره "ټ" یا "ړ" یو ځاے راځی لکه "غټ" "غړپ".

(۹) د ټکو او مخارجو په لحاظ سره هند یورپی سرچینه په دوو برخو کښې وېشلې شی. (۱) سنتم (۲) سیتم دلته پښتو د انډوایرانی ولقې نه اوځی او په انډو آریائی ولقه کښې ورګډه شی.

(۱۰) د پښتو ژبې د بلنی اوازونه (حروف ندا) د سامی ژبو سره اړه لری لکه یا، ای، آ

(۱۱) "ت" په عربۍ کښې ضمیر د مخاطب دے. لکه ضربتَ کښې "ت" هم په دغه معنی کښې دا ټکی په پښتو کښې هم مستعمل دی.

(۱۲) "ها" دا ټکے په عربۍ کښې د اسم اشارې سره لګی چې مقصد ئې مخاطب ته په مشارالیه باندې وېختیا یا تنبیهه وی، لکه ذا نه هذا دغه ټکی په

پښتو کښې هم په دغه معنی مستعمل دی. لکه
هغه = ها + غه

(۱۳) "ها" په عربۍ کښې اسم فعل دے، په معنی د "ته او نیوه" په پښتو کښې دا لفظ د نون غنه سره مستعمل دے، لکه هن (واخله)

(۱٤) "وی" په عربۍ کښې اسم صوت دے، چې د تعجب یا مذمت په وخت د خلې نه اوزی. تقریباً په دغو معنو کښې په پښتو کښې هم مستعمل دے.

(۱۵) "مهٔ" اسم فعل په معنی د امر حاضر دے، معنی ئې "کلارشه تهٔ" ده، پښتو کښې هم دا کلمه په دغو معنو کښې مستعمله ده.

د باندینی نکاتو[1] او د تېرو صفحو د تجزیو او جدولونو نه دا حقیقت په ښهٔ توګه په ډاګه کېږی چې پښتو ژبه اګرچې د ساخت په لحاظ سره خو انډویورپی ده خو دا د لرغونی سامی ژبو سره ډونګ اړوند لری. چې کله مونږ د دې سپېځلی وېنا د وئیلو اعاده کوو چې افغانان په خونه بنی اسرائیل دی، او پښتو د دې قام ژبه ده. نو دا

[1] د دې نکاتو نه د هغه غېرجانبداره څېړن کارو درېځ ته هم مزید تقویه ملاوېږی چې پښتو د ټولو ژبو نه ځان له حېثیت لری. (اثرجان)

PUKHTO.NET

(c) ketabton.com: The Digital Library

خبره هم په خپله واضحه کیږي چې کله د آشوریانو په وخت کښې بې کوره شوی اسرائیلیان د مادیانو په ملک کښې مېشته شوی وو. نو د هغه وخت د انډو یورپی ژبې په بنسټ ئې د پښتو ژبې تشکیل کړے وه[1].

دغه شان د دې بې کوره شوی اسرائیلیانو نورو ډلو هم د انډو یورپی او اېفرواېشیا ټک ژبو کښې د اختراع او تجدید په وسیله نوی ویناګانې تر دې چې نوی ژبې ژېږولې دی. مونږ د دې خپل مؤقف په مرسته کښې لاندینی بېلګې وړاندې کوو.

tat : دا د ترکۍ ژبې لفظ دے چې معنی ئې کوچې (خانه بدوش) ده. دا ژبه ویونکی یهودیان په بک (Bik) یادیږي. او په غرځنو یهودیانو مشهور دی. دوی خپله ژبه په جورۍ یا جوهورۍ بولي. د روایت تر مخې دا خلق د کوه قاف په سیمه کښې د پخوا وختونو راسې مېشته راروان دی. دا

[1] د حبیبی صېب د څېړنې تر مخې د ایرانی باچا دارا یوش کبیر هغه شاهی ډبرې چې په ٥١٦ق م کښې په میخې رسم الخط لیکلی شوې وې. په هغه کښې درې جملې داسې دی چې د ترکیب په اړوند ترې پښتو جوړیږي. د داراپوش دا ډبره ٢٤٠ کرښو باندې مشتمله ده. هره کرښه کښې ٤٥ ټکی وو او هر ټکی ئې د ٣ نه تر ٥ علامو (نخو) نه جوړ وو چې پکښې دارایوش خپلې کارنامې بیان کړې وې. هغه درې جملې دا دی:

Ne a ri ka a hum ← نے ارے که اهم ← نې اړیکه اوم ← نه اړیل هوں

Ne Drau ja na a hum ← نے دروجه نه اهم ← نې دروجنه اوم ← نه دروغ گوهوں

Ne zura ka ra hum ← نے زوره که ره اهم ← نې خور کړه اوم ← نه جابر هوں

د پښتو ادبیاتو تاریخ از عبدالحیی حبیبی صېب

Pukhto.Net

خلق په داغستان، چیچنیا، آزربائیجان، کابردینو بلکار او رشئین فیډریشن کښې اباد دی.

Dzhidi:

دې ته یهودی فارسی هم وائی، په ایران کښې وئیلی شي.

Bukharic:

دې ته بخارۍ او تاجکۍ یهودی ژبه وائی. دا د بخارا د یهودیانو ژبه ده.

Lisan didon:

دا په ګڼو نومونو لکه لخلوکۍ، ګلی بالو او کردې یهودی ژبه باندې یادیږي.

د یهودیانو دې ژبې له کردۍ، ترکۍ، عربۍ، شرقی فارسۍ، غربی فارسۍ، عبرانۍ او ګڼو یورپی ژبو نه اغستې ټکی په خپلې لمنه کښې ځاے کړی دی. د دې ژبې خپل وطن ایرانی آزربائیجان دے.

Hulaula:

د دې متبادل نومونه لشان نوشان، جیالی، هله وغېره دی. د دې په وېنا ګانو (لهجو) کښې یوه وېنا په سلېمانیه یادیږي. چې په بنیادی توګه د ایرانی کردستان او دې سره تړلی د عراقی برخې د یهودیانو ژبه ده.

(c) ketabton.com: The Digital Library

:Qimant

د ایتهوپیائی یهودیانو ژبه ده.

بربریهودی:

په افریقه کښې مېشته د یهودو د یو ګوند ژبه ده.

مراکشی یهودی عربی:

په دې کښې د سپېنش، فرانسیسی، عبرانی وغېره ژبو اثرات راغلی دی. دا په بنیادی توګه عربی ده.

یمنی یهودی عربی: دا د مسلمانانو د عربۍ نه جلا ده، د دې نورې وېناګانې د سنا او حبان په نامو یادیږی.

Pukhto.Net

"د افغانانو ابتداء"

افغان قام د مختلفو قبیلو مجموعه ده. د دې قبائلو د یووالی د وجو نه یوه اهمه وجه اسرائیلی وړاندېز ګڼلی شی. دې وړاندېز نه یواځې د دې طائفی په قامی اړوند کښې جور کردار لوبولے دے. بلکې د دې قام د دننی او بارنی نفسیاتو او د یو ساده قبائلی کلتور نه د تهذیب او تمدن په لاړ سفر باندې هم درنې اغیزې مرتب کړی دی. د افغانی مورخینو په خیال د افغانانو د ټولو ټبرونو شمېر په لاندینی ډول دے.

کړلانی: ۱۲۰ سړبنی: ۱۰۵ غورغشی: ۹۵ بیټنی: ۷۵

د افغانانو د دې قبائلی وضعې ترتیب د عهد اسلام نه شروع کیږی. مونږ به په دې څۀ قدرې بحث کوو. خو راځئ چې وړومبے د دې قام د اسلام نه د وړاندې تاریخ لنډ جاج واخلو.

عموماً د پښتنو د نسلی قدامت په بابله د "مهابهارت" او د هیروډوټس د "تواریخ"[1] نه دلائل ورکړی کیږی. په دواړو کتابونو کښې د "پکت" په نوم د یوې قبیلې ذکر شوے دے. مونږ د دې قبیلې ذکر په ټېرو صفحو کښې لیکلے دے. مونږ دا ګټ نیوکه کوو چې د

[1] سن تصنیف 450 ق م

(c) ketabton.com: The Digital Library

پکت په بابله په خپله په دې دواړو حوالو کښې لاينحل اضطراب او ابهام موندلے شي. سره د دې نه چې په مهابهارت او نورو لرغوني هندي تواريخو او د جغرافيې کتابونو کښې د لرغوني هندوستان او د هغه د ګاونډي ملکونو د قبيلو په بابله د قدر وړ معلومات موجود دي. په دې لړ کښې مونږ د لرغوني هندي څېړن کارو دوه جغرافيائي اصطلاحات لوستونکو ته وړاندې کوو.

(۱) **مهاجناپاداس**:

دا د دوؤ ټکو جوړ (مرکب) دے.

مها يعني لوے، پاداس يعني د قبيلې د پښې (ولقې) لاندې زمکه.

مهاجناپاداس د سنسکرت د ژبې جغرافيائي اصطلاح ده. چې مراد ترې لوړ رتبه دولتونه دي. دا دولتونه په لرغوني هندوستان کښې د آرياګانو د راتګ نه پس جوړ شوے وۀ. چې شمېر ئې شپاړس وۀ. د دې واکمنو نومونه په لاندېني ډول وو.

(۱) مګدها (۲) ګندارا[1] (۳) کمبوجا (۴) شاکيا

[1] د څېړنو تر مخې د ګندار ايانوژبې دارډک ډلې سره تعلق لرلو. دغه شان به دې خلقو هندکو هم وئيله. چې دا وخت ئې هم د پښتونخوا هندو اقليت وائي. نن سبا د دارډک ډلې نه پشائي (افغانستان) خووار (چترال) شينا (ګلګت، کشمير، لداخ) او کوهستاني په کوهستان کښې وئيلی شي.

(۵) کورو (۶) انګا[1] (۷) کوسالا (۸) پنچالا
(۹) واتسا (۱۰) مالا (۱۱) متيا (۱۲) کاش
(۱۳) واجي (۱٤) چيدي (۱۵) سوراسينا
(۱٦) اساګا

په دې واکمنو کښې د ګندارا او تر يو حده د کمبوجا تعلق د پښتنو د موجوده سيمو سره دے[2]. ګندارا د پېښور په وادي، سوات او پوټهوار باندې مشتمله وه. او کمبوجا د هند په شمالي غربي غاړه د ګندارا نه پرته د منځنۍ ايشيا په لوړې موقعيت لرلو. په دې دواړو دولتونو کښې د مېشته قبيلو نومونه: (۱) کمبوجا (۲) ساکا (۳) ګندارا (٤) ياوانا (۵) داروناس (٦) برباداس (۷) خاشاس ذکر شوي دي.

[1] په بعضې هندي حوالوکښې داریاست په ميلچهـ ياد شوی دی. دې سره خوا ته يو بل رياست هم وۀ. چې ونګا نوم ئې وۀ. "واؤ" د "با" سره مبدل په وجه دا رياست د بنګا په نوم هم ياد شوے دے. څېړن کار دا رائې هم روايت کوی چې دواړ واکمنو د يو رياست تشکيل کړے وۀ، چمپا د دې رياست پلازمينه وه. بوديانه دهرما انګا رياست د ګډ نسلونو مجموعه روايت کوی. د مهابهارت په يو روايت شاه انګا ميلچهـ وۀ. چې د نورو هندي واکمنو نه ئې بدل کلتور او مذهب لرلو. پښتو ژبه کښې انګا بنګا اسم صفت دے چې معنی ئې فضول خبرې، د يو ځاے بل ځاے، ګډوډ بيان شوی ده. وګورئ درياب (پښتو لغت) مولفين قلندر مومند، فريد صحرائی. (اثرجان)

[2] د تعجب مقام دے چې په دې شپاړسو رياستونو کښې نۀ د پکت غونډې نامتو قبيلې په نوم د رياست ذکر شته او نۀ ئې د ژبې (اثرجان)

Pukhto.Net

(c) ketabton.com: The Digital Library

اترپهاتا:

دا جوړ (مرکب) ټکی د "اترا" یعنی شمالی او "پاتا" یعنی لار په پیوستون سره بنا شوی دی. په لرغونی هند کښې د اترپاتا نه مراد هغه لویه لار وه چې هغه د ګنګا د لوے تجارتی لارې سره په تېره او د هغې په قطع د ټېکسلا او بلخ په اوګدو تر منځنۍ اېشیا پورې تلې وه. د دې شرقی ټک ځاے (ټرمینل) به د تملوک (بنګال) نه شروع کېدو. د بدهائی تواریخو تر مخې د مهاجناپاداس شپاړس واکمنو کښې کمبوجا او ګندارا اترپاتا وی. د پرانک ادبی پنګو کښې بهلیکا، پهلوا، ساکا، پاراداس، راماتاس، کمبوجاس، ډراډراس، تخاراس، پیناس، بارباداس، کیکایاس، بیواس، سندهوس او سوویراس اتراپاتا قبائل یاد شوی دی. د اشوکا په یو لیکلی ډبرا کښې د هغه د واکمنۍ لاندې اباداو قبیلو نومونه په لاندینی ډول دی:

(۱) یاوانا (۲) کمبوجا (۳) ناباکاس (٤) ناباپمکت

(۵) بوجاس (٦) پتنیکاس (۷) اندراس (۸) پالیداس

مونږ وینو چې په دې باندینی واکمنو او قبائلو کښې نۀ د پکت ذکر شته او نۀ د پکتیکا.

البته روستنی وختونو کښې وراها مهیرا[1] په تصنیف "براهت سمیتا" کښې د افغان سره مماثل د یو نوم ذکر موندلی شی، په دغه تصنیف کښې د ټېکسلا، ګندارا، پشکلاوتۍ نه شا ته غربی لوری ته د لاندینی قومونو نومونه لیکلی شوی دی.

(۱) ګیری درکا (۲) پهلوا (۳) سین هون

(٤) اواګانه

د څېړن کارو په خیال دلته د اواګانه نه مقصود افغان دے.

د مورخینو مطابق د اواګانه د ټولو نه لرغونۍ نندارہ مونږ ته د شاپور اول (۲٤۱ء تا ۲۷۲ء) په لیکلی ډبرو کښې کیګی. دا کتبه د نقش رستم په مقام د تخت جمشید سره نزدې د آتش کدې په دېوالونو لیکلی شوی وه. د ډبری ټکی دی "ګوندیفرابګان رسماد"[2].

دا ټکی د لګ ډېر ترمیم سره د شاپور III (۳۸۲ء تا ۳۸۸ء) په شاهی ډبره کښې د اپاګان په شکل لیکلی شوی دی.

---

[1] ژوند ۵۰۵ء تا ۵۸۱ ء

[2] څېړن کارو تر دې وخته دا عبارت نهٔ دے تحلیل کړے.

Pukhto.Net

(c) ketabton.com: The Digital Library

د څېړن کارو په منځ کښې يو لوے اختلاف د افغانانو د اسلام نه وړاندې مذهب باندې هم دے. د بعضې حضراتو[1] خيال دے چې د اسلام نه مخکښې افغانان د عيسوی مذهب قائل وو. چې کومو حضراتو[2] د افغانانو د اولسی او اجتماعی نفسياتو مطالعه کړې ده د هغوی په خيال د افغانانو په اجتماعی اقدارو (پښتونولی) کښې نه د بدائی مذهب اثرات موندلی شی او نۀ د هندوانو د طبقاتی وېش اغيزې.

د عجائب المخلوقات د مؤلف[3] په وېنا "د افغانانو په سيمه کښې د ګز (ونه) ځنګل دے چې دې ځنګل کښې يوه لويه ونه ده چې د تنې پېړوالے ئې اوولس ارشه (پېمائش) دے. دې ونې ته بامبړ (برهمن) وئيلی شی. او افغانان دې ته سجدې کوی". کۀ چرې مونږ د سجدې نه ظاهری معنی واخلو نو د عبادت نه د مظاهرو د لمانځلو (مظاهرپرستی) مطلب په پوهه کښې راځی، خو کۀ چرې د دې نه د دې ونې د تقديس[4] عقيده واغستې شی نو د دې تصور د نورو مذهبونو سره سره په اسلام کښې هم مونده

[1] لکه روشن خان
[2] لکه پرېشان ختک
[3] په حواله د پښتانهٔ از دوکتور حبيب الله تژی
[4] په اسمانی کتابونو کښې د ونې د تقديس نه مطلب برکت دے.

شی. دغه شان په لرغونی آريائی قومونو کښې هم د "سوما" په بابله د تقديس عقيده وه، خو بل طرف ته مونږ په پښتو ادبياتو او نۀ د قامی رواياتو د قدر وړ ذخيره کښې د دې ونې يا د دغه رقمی لمانځلو څۀ اثرات مومو. پرته د دې نه چې د پښتو ژبې په اولسی متلونو کښې د اور د تقديس اشارې موندلی شی.

مونږ ته د لرغونی چينی سيلانيانو په سفرنامو کښې د بنوں او هغې سره تړلی سيمو کښې د "اپوکان" په نامه د يوې قبيلې ذکر ملاوېږی. خو د دې تذکرو نه د اپوکان[1] د بې دينۍ اشارې برېښی. دا امر د قدر وړ دے چې په دې موضوع (د افغانانو د اسلام نه وړاندې تاريخ) د ټولو نه غوره کار خپله افغانی مؤرخانو کړې دی. په دې لړ کښې د ټولو نه وړومبې هڅه مونږ ته د شېخ کته د "لرغونی پښتانه" په شکل کښې ترلاسه کېږی.[2]

دا وخت په دې موضوع د ټولو نه معتبره څېړنه د دوکتور حبيب الله تژی ده. دوی په خپل قابل قدر تصنيف کښې نۀ يوائې د افغانانو د ماقبل از اسلام تاريخ د روکو

[1] د دې نوم د شاپور III د ډبرې ليک اپاکان سره يو شان والی واضح دے.
[2] د بده مرغه د دې تاريخ (چې په اتمه صدی هجری کښې ليکلے شوے وهٔ) د وخت د چپو له امله نن صرف نوم پاتے دے خو د پټې خزانې د مؤلف په مننه څهٔ اقتباسات ئې بچ پاتی شوی دی.

Pukhto.Net

(c) ketabton.com: The Digital Library

پاڼو د لټون کامیابه هڅه کړې ده بلکې هغه مهم مآخذات ئې هم په نخښنه کړی دی. د کومو نه چې په دې موضوع مستقبل کښې څېړن کار مطلوبه مواد تر لاسه کولے شی. دوکتور تژی په خپل قدرورړ تالیف کښې د فردوسی د شاهنامې د ملحقاتو[1] نه یو کردار نقل کړے دے. د دې کردار نوم کک کهکزاد وهٔ. دا افغان سردار د زال او رستم د وخت وهٔ. کک د رستم د پلار زال نه څو کرتې خراج اغستې وهٔ. دې د غزنی نه د درې ورځو په لرتیا (فاصله) په یو لوړ غر مرباد[2] نومی قلعه کښې اوسېدلو. په دې منظومی تذکره کښې د افغانو سیمه په "مرزافغان" یاده شوې ده.

مونږ مخکښې په جدول کښې اشاره کړې ده چې د افغانستان (موجوده) د مشهور ښار میمنی زوړ نوم یهودیه وه. د یاقوت په وېنا په دې کښې هغه یهود آباد وهٔ چې بخت نصر دلته رامېشته کړی وو[3]. د حضور نبی الرحمة د بعثت نه پس مونږ ته د تاریخ په پاڼو کښې د دغې زمانې د یو مشر "قېس" نوم ملاویږی. د روایت تر

[1] دا ملحقات ورک نومي شاعر په شپږمه صدی هجری کښې مرتب کړی وو. پښتانه از ډاکټر حبیب الله تژی

[2] د دې نوم نه د دې قلعه د تاوً تریخ والی اندازه په ښهٔ توګه لګی. (اثرجان)

[3] معجم البلدان از یاقوت

مخې چې کله قېس ته د اسلام د سپېځلی دین خبر ورسېدو. نو دې د یوې ډلې سره د عربو ملک ته لاړو او د حضور نبی الرحمة په لاس مبارک ئې اسلام قبول کړو. خو نوی څېړن کار په دغه روایت او د قېس د تشخص په بابله د رقم رقم شبهاتو ښکارونه کوی. اصل کښې د قېس کردار څهٔ داسې افسانوی شکل اختیار کړے دے چې له دغې امله حقیقت ته رسېدل په خپله ګران شوی دی. خو چې کومو د قدروړ څېړن کارو[1] د کوټلی عربی مآخذاتو په چاڼ نظر سره کتنه کړې ده هغوی په دې نتیجه رسیدلی دی چې د محدثینو په تذکرو کښې د یو داسې صحابی ذکر شته چې په ختېه د ولایت (افغانستان) وهٔ. د دې صحابی نوم قېس بن یزید وهٔ. د اسماء الرجال د فن نوموړی عالم ابن الاثیر په خپل تصنیف "اسد الغابة فی معرفة الصحابه" کښې د قېس تذکره په دې ټکو کړې ده.

ترجمه: "قېس بن یزید" د دهٔ نه د دهٔ اولاد روایت کړے دے، بې شکه دې رسول الله له د جرګې (وفد) سره راغلے وهٔ. او بیا ئې اسلام راوړو او دې د دهٔ د قوم سردار مقرر کړے شو. او د دهٔ په سر ئې (یعنی رسول الله) لاس

[1] لکه د مسعودالحسن خان روهیله لنډه او جامع رساله "قیس پٹھان ایک تحقیقی مطالعہ" پبلشر افغان ریسرچ سنټر، لاهور

Pukhto.Net

(c) ketabton.com: The Digital Library

راښکلو او دهٔ خپل قام ته په هغه غر د اسلام بلنه ورکړه چې نوم ئې سلمان غر دے.

دغه شان علامه ابن حجر عسقلانی هم په خپل تاليف "الاصابة فی تميز الصحابه" کښې د قېس بن يزيد ذکر په دې ټکو کړے دے. ترجمه "قېس ووئيل چې زهٔ د السبع په وادۍ کښې نبی صلی الله عليه والسلم ته جرګې (وفد) په شکل لاړم، بيا ما په هغوی باندې ايمان راوړو و د هغوی نه مې لاس نيوه وکړه. او هغوی زما د پاره يو خط اوليکلو او ما ته ئې امسا ډالۍ کړه. بيا زهٔ خپل قام ته راستون شوم او هغو ټولو ته مې د اسلام بلنه ورکړه او هغوی ټول په دې يو شو (يعنی په منلو) او په غر يو ځاے شو چې ورته سلمان وئيلی شی.[1]

امام بخاری په خپل "التاريخ الکبير" کښې د قېس بن يزيد د تذکرې په لړ کښې د هغوی د حضرت عبدالله ابن مسعود نه د سماع ذکر هم کړے دے.[2]

د دې باندينی درې واړو اقتباساتو نه دا خبره په ښهٔ توګه په ډاګه کيږی چې د دې صحابی يعنی د قېس تعلق عجم سره وهٔ. د دوی د سيمې نوم کوه سلمان وهٔ. دوی په

---

[1] په حواله د مسعود الحسن خان روهيله مؤلف "قيس پٹهان ايک تحقيقی مقاله
[2] په حواله د مسعود الحسن خان روهيله مؤلف "قيس پٹهان ايک تحقيقی مقاله

Pukhto.Net

دربار رسالت کښې د جرګې په شکل حاضری کړې وه. بيا د دربار رسالت نه دوی د رپی (بيرغ) يا امسا په درناوی سردار وټاکل شو. خو په دې قدروړ حوالو د بحث نه وړاندې به دا غوره وی چې مونږ د قېس په شجره څهٔ قدرې بحث لوستونکو ته پېرزو کړو.

په مخزن افغانی او د دې متبع مورخينو په تواريخو کښې د قېس شجره په لاندينی ډول ده. قېس بن عيص بن سلول بن عتبه بن نعيم بن مره بن جلندر بن سکندر بن رمان بن عنين بن مهلول بن شلم بن صلاح بن قارود بن عثم بن فهلول بن کرم بن عمال بن حذيفه بن منهال بن قېس بن عيلم بن اشموئل بن هارون بن قمرود بن ابی بن صهيب بن طلل بن لوی بن عاميل بن تارج بن ارزند بن مندول بن سلم بن افغنه بن ارميابن سارول المقلب به ملک طالوت بن قيس بن عتبه بن عيص بن روئيل بن يهودا بن حضرت يعقوب

دا شجره د قېس نه تر حضرت يعقوب عليه السلام پورې په ۴۳ کړو / پورونو مشتمله ده. د علم الانساب تر مخې دا شجره د څوارلس سوو کالو نه تر شپاړس سوو کالو پورې بشپړه ده. په دې کښې ملک طالوت د يهودا له

(c) ketabton.com: The Digital Library

په دې شجره کښې د قېس د اولاد شجره دا رقمې نقل شوې ده:

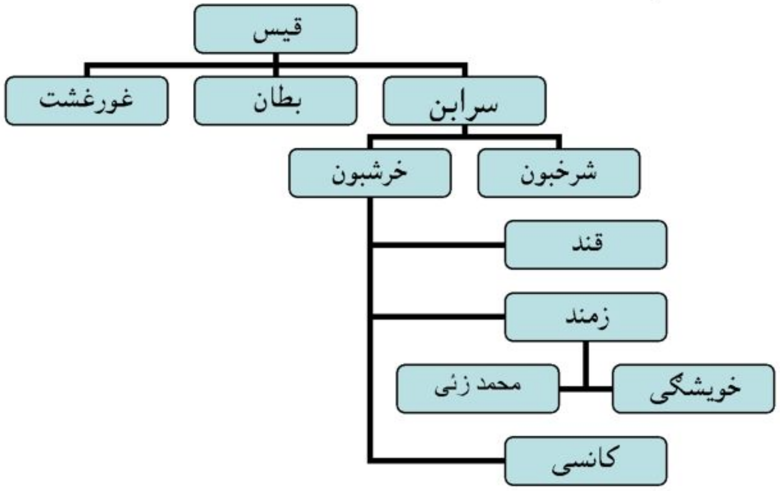

بطان: د فسانهٔ شاهان د مؤلف مطابق په لرغونه زمانه کښې د روه په وطن کښې د ګُمل دریاب په غاړه د افغانانو درې ورونه بتنې، سربنې او غورغوشتې اباد وهٔ. د دوی سردار بتن (بطان) وهٔ، او په ورونړو ئې واکمنې لرله[1].

په دې شجره او د مخزن افغانې په شجره کښې د قېس (عبدالرشید) نه واخلې تر یعقوب علیه السلام پورې په بعضې پشتونو له ٤، ٦، ١٠، ١١، ٢٣، ٢٦، ٢٧، ٣٩، ٤٠ او په ٤١ کښې ښکاره توپیر دے دا توپیر بعضې

[1] فسانهٔ شاهان ژباړن مسعود الحسن روهیله صفحه ٨٢

اولاده بیان شوے دے. حالانکې هغه بن یمینې وهٔ. بله دا چې د دې شجرې په نومونو عربې اغیزې جوتې ښکارې.

خو د افغانانو خپل منځ کښې د مخزن افغانې شجره حتمې نهٔ ده. په دې لړ کښې نورې شجرې هم روایت شوې دی. لاندې مونږ د پښتنو د محمدزو قبیلې شجره لوستونکو ته وړاندې کوو.

قېس بن عیس بن سلول بن اتبا بن نعیم بن مارع بن جندر بن سکندر بن رحمان بن امین بن مالول بن شلم بن صالح بن کرود بن عظیم بن فهلول بن کرم بن محال بن حذیفه بن منهال بن قیس بن عالم بن شمائل بن هارون بن قمرود بن لاهن بن سلیناب بن طوائل بن لیوی بن عامل بن تریج بن ارزند بن مندول بن مسالم بن افغانا بن ارمیا بن سرول (طالوت) بن قیس بن مهائل بن اخنوج بن سروغ بن یهودا بن یعقوب.

Pukhto.Net

(c) ketabton.com: The Digital Library

نومونو کښې د وینا په اړه او بعضو کښې د ټکی د ساخت په بنسټ دے.

په دې شجره کښې بیټ نیکۀ بطان[1] لیکلی شوی دی. ورسره ئې بطان او غورغشت میرات بیان کړی دی. د سر بن په اولاد کښې ئې شرخبون میرات لیکلی دی.

د باندینی دوو شجرو نه علاوه د قېس عبدالرشید دربمه شجره هم محققینو[2] روایت کړې ده. چې هغه د قېس نه په بره لسمې کړی، پورې دلته راوړلې شی.

قېس (فطان) بن عیس بن سلول بن عتبه بن نعیم بن مارع بن جوزر بن سکندر بن رمان بن امین یا عمین یا عتیق

په دې شجره کښې د قېس د اولاد شجره په دې رقم راوړلې شوې ده.

قېس (فطان) ⇐ خالد ⇐ عررین ⇐ عبدالرحمان ⇐ عبدالعزیز یا ابو نصر ⇐ عبدالله ⇐ قیس(عبدالرشید)

---

[1] مؤلف د پټې خزانې د اسماعیل ولد بېټ سن حیات ٤١١ هـ روایت کړے دے.
[2] تاریخ نیازی قبائل. از محمد اقبال خان تاجه خیل

په دې شجره کښې قېس (فطان) او قیس عبدالرشید دوه جلا جلا مشران بیان شوی دی. د دواړو تر منځه پنځۀ پشته دی.

صاحب د تاریخ نیازی قبائل د "پښتون ګائید"[1] په حواله نقل کړی دی. چې کله توما[2] رسول د تبلیغ په لړ کښې غور ته راورسېدو نو د عمومی دعوت نه پس دوی لاندینی شلور تنه ماذونان ټاکلی دی.

(١) شمعون (٢) جدعون[3] (٣) کجین (٤) نعیم

د څېړن کارو تر مخې نعیم هم هغه دے چې په شلورمې پېړۍ کښې د قېس فطان وړ نیکۀ لیکلی شوی دی. مونږ دا باندنی حقائق د نظر لاندې ساتو او بېرته قیس بن یزید پله راځو. دلته مونږ د هغه جوت روایت لیکل هم ضروری ګڼو د کومې ترمخې چې دربار رسالت ته د راغلی جرګې غړی د حضرت سلمان فارسی په وسیله د اعلان نبوت نه خبر شوی وو.

---

[1] مؤلف پادری الټربحواله تاریخ نیازی قبائل
[2] د توما رسول قبر په میلاپور (مدراس انډیا) کښې دے. د تومارسول غور ته د راتلو نه دا خبره په ډاګه کېږی چې دلته اسرائیلیان مېشته وو. لکه چې ابن بطوطه په خپله سفرنامه کښې د کنجی ګری (بنګلور) په بابله لیکی چې دلته یهود د پخوا وختونو راسې اباد راروان دی، د دې خلقو د اصلاح د پاره توما حواری په ٥٢ء کښې دلته راغلے وهٔ. (اثرجان)
[3] د دې عبرانی نوم معنی شکرګزارده. دا نوم په سلاطین 1، ب1 ایة 13 او نحمیاه ب7 ایة 3 کښې راغلی دے.

Pukhto.Net

(c) ketabton.com: The Digital Library

د یو قول تر مخې دا جرګه څوارلسو سورو د بل قول تر مخې د څلوېښتو سورو او د درېمې وېنا تر مخې د دوه اویا سورو وه. بل طرف ته اخوند درویزه روایت کوي چې دا جرګه د قام په اوویا مشرانو مشتمله وه. دغه شان د دې جرګې د ستر مشر نوم اشجع هم روایت شوے دے.

د قېس پټهان مؤلف[1] د اسماء الرجال د ګڼو روایاتو په رڼا کښې د قېس بن یزید شجره دا رقمی لیکلې ده.

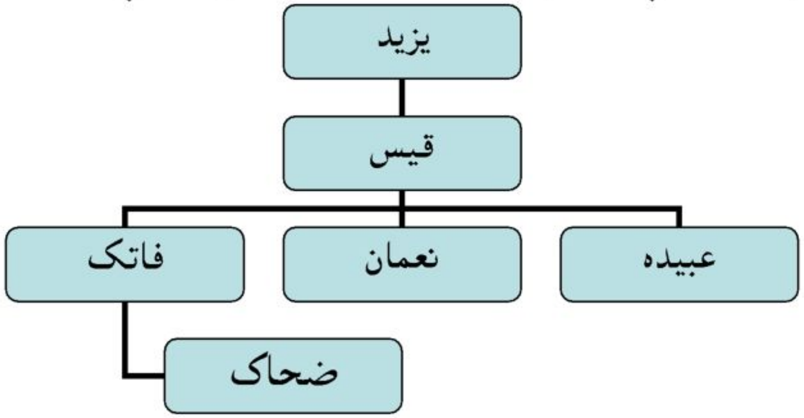

دا خو وهٔ د قېس په بابله د مختلفو روایاتو وئینه (تذکره) خو تر څو چې د افغانانو د اسلام د راوړلو خبره ده. په دې لړ کښې یو بل روایت هم بیان شوے دے. د ''پټه خزانه'' مؤلف د کلید کامرانی نومی کتاب په حواله د شیخ احمد بن سعید لودهی د تاریخ نه نقل کړی دی چې

[1] مسعودالحسن خان روهیله.

''شیخ رضی لودهی د شیخ حمید لودهی وراره وهٔ. چې کله حمید لودهی د ملتان واکمن شو نو رضی لودهی ئې پښتونخوا ته ولېږلو چې د غرو خلقو ته د اسلام بلنه ورکړی''.

اوس مونږ د دې ټول بحث د تضادونو، توپیرونو او د روایاتو په مختلفو طریقو سره د سماع بېلونه (تجزیه) کوو. او په دې ټولو تضاداتو کښې د تطبیق هڅه کوو.

(۱) د ټولو نه وړومبې خبره خو دا ده چې دا ضروری نهٔ ده چې قیس بن عیص او قیس بن یزید د یو سړی نومونه وی. کیدی شی چې دواړه د یوې جرګې دوه نوموړی مشران وی ځکه چې د اخوند درویزه د روایت تر مخې دربار رسالت ته راغلی جرګه په اویا قامی مشرانو مشتمله وه.

(۲) د پښتنو په ټولو قبیلو کښې د پخوا نه دا دستور راروان دے چې د بعضو خلقو د خپل نوم نه علاوه هم څو څو نومونه وی. دا نومونه کله کنیت کله لقب او کله د یو وصف یعنی عادت له کبله ایښودی شوی وی. دغه شان د یوې سیمې سره له تعلق، کسب او نیازبین والی (اکلوتا) له کبله هم د بعضو خلقو ګڼ نومونه وی.

Pukhto.Net

(c) ketabton.com: The Digital Library

(۳) په دربار رسالت کښې د حاضرې جرګې د ستر مشر نوم د قېس[1] نه علاوه اشجع هم روایت شوے دے. دا یو خالص عربی نوم دے. چې اسم تفضیل د. کیدی شی دا د قېس لقب وی. دغه شان اشجع د افغانانو د جرګې په عربستان کښې بدرګه هم کیدے شی. ولې د روایت د ساده مفهوم سره سم اشجع د قېس په شانی د جرګې یو نوموړے غړے وۀ. دلته مونږ د هغه قامی یادونې (روایت) څرګندونه ضروری ګڼو چې د رسول پاک د عمر د اخری کلونو په مهال پښتانۀ د ایرانیانو سره په مبارزو بوخت وو.

(٤) تر څو چې د قیس فطان یا بطان نه د قیس عبدالرشید پورې د شجرې تعلق دے. دا قیاس ته زیاته ورته او حقیقت سره سمه ده. د دې نه مونږ ته د "پټه خزانه" د بعضو روایاتو د رښتیا اتقان هم تر لاسه کیږی. ځکه چې په دې کښې د شرخبون بن سربن د ځیګنې کال ۳۰۵ هـ او تلین ۴۱۱ هـ لیکلی شوے دے.

(٥) په بعضو شجرو کښې د غورغشت او بیټ په بابله د میراث یادونه (روایت) دغه شان د سربن په اولاد کښې د شرخبون په بابله د میراث یادونه مونږ ته د افغانانو په

[1] د پوهاند عبدالحی حبیبی صېب د څېړنې تر مخې قېس په اصل کښې د پښتو ژبې کېس دے چې د کندهاری وینا سره اړه لری. معنی ئې فهیم او صاحب بصیرت ده. په دریاب لغت کښې دا اسم مذکر لیکلے شوے دے چې معنی ئې عزت، ابرو، پت ده.

مینځ کښې زړې میرخمنې په نخښنه کوی. دا بدې په زیاترې د قبیلو په ذیلی خیلونو کښې وې. د دې بنیادی وجه دا ده چې د افغانانو په خپل منځ کښې تربورولی زیاترې د تاوۀ تریخوالی باعث ګرځی. د بده مرغه افغانانو کښې د دې ټکی تش نوم هم د بغض او دښمنۍ علامه ګرځېدلې ده.

(٦) د عام یادونې تر مخې افغانانو ته د بعثت نبوی خبرتیا د خالد بن ولید په وسیله شوې وه. خو په بلې یادونې کښې دا زیرې دوی ته حضرت سلمان فارسی کړے وۀ. دا یادونه قیاس ته زیاته ورته ده. خو د وړومبنۍ یادونې په لړ کښې دا حقیقت د نظر وړاندې لرل پکار دی. چې قرېش د خپل وخت نوموړی سوداګر وۀ. د دوی تجارتی اړیکی د فارس او د روم سره وې. بلې خوا ته زمونږ دا دریځ دے چې افغانان اسرائیلیان دی او دغې نوم سره د سوداګرۍ ټکی د وړومبۍ ورځې نه تړلے راروان دے. په داسې حال کښې مونږ د خالد بن ولید په وسیله افغانانو ته د بعثت نبوی د خبرتیا تصور کولے شو. د راجح روایت تر مخې حضرت خالد قرېش وۀ. په بعضو افغانی تاریخونو کښې چې د ستاسو کومه اسرائیلی شجره لیکلې شوې ده د هغې تصدیق یا تائید د مکملی څېړنې

Pukhto.Net

(c) ketabton.com: The Digital Library

اصل کښې دا شجره مونږ ته هغه عربی خیلونه په ګوته کوی چې د مختلفو وجوهاتو له کبله د افغانیت په رنګ کښې رنګ شوی دی. دې شجره کښې مېرمن سارا د بطان ټبر لیکلې شوې ده.

(۷) تر څو چې د پټې خزانې د روایت په اړه خبره ده دا په ګڼو حوالو سره ځان له او جوت دے. په ظاهره دا روایت د قیس د روایت نه په غندنه ښکاری. خو په اصل کښې داسې نۀ ده. په دې لړ کښې مونږ ته د ټولو نه وړومبے دا حقیقت منل پکار دی چې قیس د ټولو افغانانو نیکۀ نۀ وۀ[1] خو د خپلې زمانې په ټولو افغانانو کښې سر لوړ رتبه ضرور وۀ. د اخونددرویزه مطابق دربار رسالت ته د راغلې جرګې غړی اویا(۷۰) ملکانان وو. چې ظاهره ده دا به د خپل خپل یا قبیلې مشران وو. دغه شان په افغانی تواریخو کښې د پښتنو د ذیلی خېلونو شمېر په لاندینی ډول دے.

(۱) کړلانی ۱۲۰ (۲) سړبنی ۱۰۵ (۳) غورغشتی ۹۵ (۴) بیټنی ۷۷

(۸) اګرچې د یو اسرائیلی قام په حیث، افغانانو د خپل وړنیکانو دینی دندی تر یو وخته د بې کوره اوسېدو له

[1] د دې دریخ اظهار روښن خان هم کړے دے.

او بیلونې (تجزیې) نه پس کېدے شي. دا شجره بعضو کتابونو کښې په لاندینی شکل نقل شوې ده.

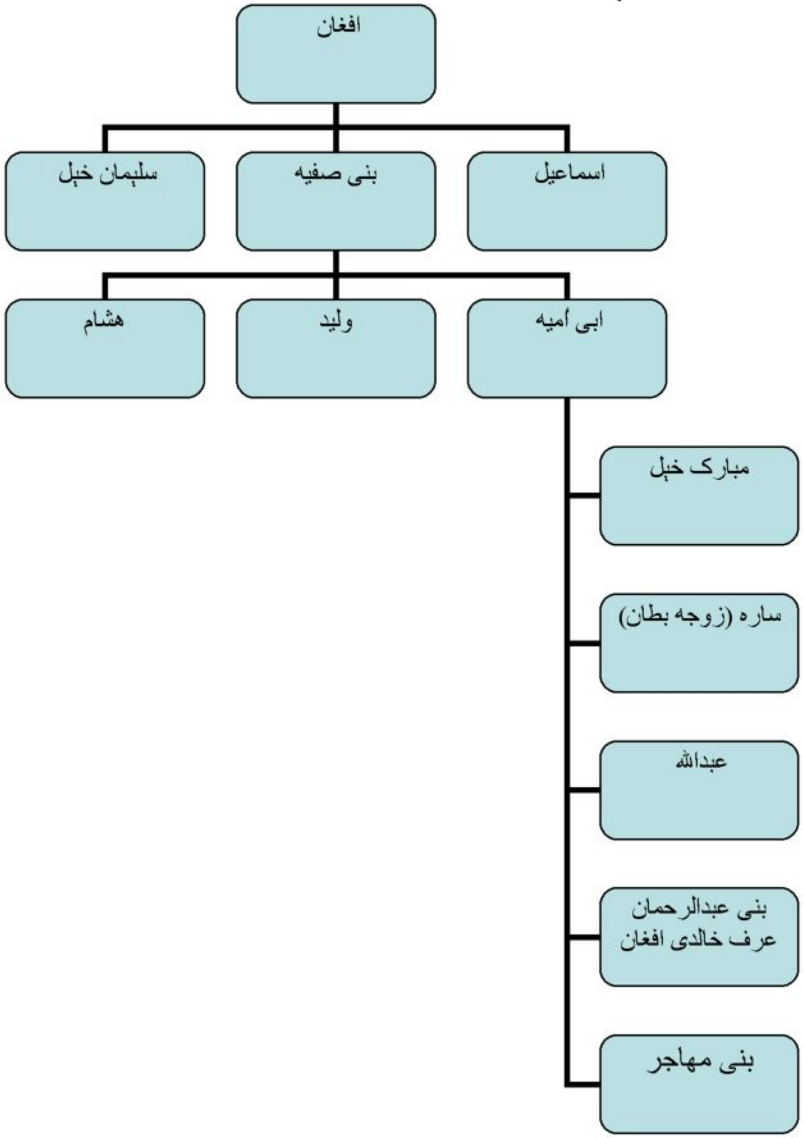

Pukhto.Net

(c) ketabton.com: The Digital Library

کبله پرېښې وې خو د توحید اغېزې د دې قام په نفسیاتو او دود دستور په هره زمانه کښې پاتې شوې وې. په دې وجه مونږ وئیلی شو چې د دربار رسالت نه د راغلی جرګې د برکاتو په وجه زیاترو افغانانو اسلام راوړے وۀ. خو بعضو قبیلو او خېلونو د عقیدې له یوشان والی له کبله کۀ څۀ هم د دغه دین په ډاډ غندنه نۀ وه کړې خو قبلوۀ لو کښې ئې وخت ضرور اغستې وۀ.

دا توقف بیا د شیخ حمید لودی[1] په تبلیغی هڅو او وروستو د محمودغزنوی د واکمنۍ له کبله په پوره توګه له منځه تلے وۀ. په دې لړ کښې مونږ د کتړ قبیلې نوم اغستے شو، چې دا یوه افغانۍ قبیله ده، خو د محمود غزنوی په وخت کښې د اسلام راوړلو له کبله په اعوانړ[2] قامیت کښې شمېرلی شی. دوېم بېلګی ئې نون ولد ینی ولد دانی دے. اوس دا قبیله له راجپوت[3] قبائلو نه شمېرلی شی. دغه شان په لرغونی ورځو کښې ډېرې افغانې قبیلې د پښتونولۍ له ولقې نه وتلی او په غېر

---

1. ۳۷۳هـ
2. اعوانړ د ګډو نسلون د غنډ نوم دے. دې غونډ د اعوانړ قامیت تشکیل کړے دے. دا هغه نسلونه دی چې د کابل له خوا د راغلی اسلامی غورځنګونو مرستې ئې کړې وې.
3. د راجپوت تصور په اتمه صدی عیسوی کښې هغه وخت رابرسېره شو چې کله هندومت ته د خپل مذهب د بقا د پاره د ساتندویو اړتیا پېښه شوه. دا یو خونده ور حقیقت دے چې هم دغه قبیلې به د راجپوت جوړېدو نه مخکښې مذهباً میلچهـ ګڼلې شوې.

افغان قبائلو کښې جذب شوی دی. لکه د دړاوړ بروهیانو رئیسانۍ قبیله له اصله سپین ترین دی یا د بلوچو مینګل قبیله چې په اصل زیړ ترین دی. دغه حال د لنګا او تهمن قبیلو دے په دوی کښې بعضې قبائل د غزنوی لښکرو په ضد د انندپال او جے پال د لښکرو ملاتړ ووو.

Pukhto.Net

(c) ketabton.com: The Digital Library

دوېمه برخه

ځنګه چې مونږ په وړومبۍ برخه کښې د پښتنو د نسلي څېړنې په لړ کښې د مختلفو وړاندېزونو جاج واغستو او ورسره مو د پښتو ژبې په بابله يو غېر جانبداره رائې ويونکو ته وړاندې کړه. دلته مونږ يو وار ئې بيا د خپل دې دليل اعاده کوو. چې کله اسرائيلي قبائل د آشوريانو او بابليانو د واکمنو په مهال د بې کوره کېدو نه پس د ماديانو په سيمو کښې مېشته شوی وو. نو د هغه وخت د لويو ژبو په بنسټ ئې يوه نوې ژبه وضع کړې وه.

د نومیالی ژب پوهان میکسی مولر په خیال "له سنسکرت څخه هم د مخه یوه زړه ژبه موجوده وه چې ادې ته پکښې موير (Moer) وئيلی کېدهٔ. دا ژبه د ټولو اندوآريائی ژبو مور وه"

دغه شان مدهيه په سنسکرت کښې د (ملا) په معنی ده. د دې کلمی دوېمه لازمی معنی منځنۍ او متوسط کيږي ځکه چې ملا هم د وجود منځنۍ برخه ده.[1]

دا کلمه د انګرېزۍ د مډ (Mid) سره هم ارتباط لری په دې حساب مونږ ميدی (مادی) ژبې منځنۍ او متوسط ژبې بولو دا هغه ژبې دی چې د ايرانی او هندی (پارسيک او هنديک) تر منځه وئيلی کېدې. لکه په مادی ژبه کښې به

[1] په حواله د صديق الله ريښتين صاحب

Pukhto.Net

(c) ketabton.com: The Digital Library

سپې ته سپاکه وئیلی کېدهٔ، دغه شان "موېر" سره نزدې کلمه نن صرف په پښتو کښې د مور په شکل پاتې ده.[1]
دا حقیقت د پښتو ژبې د پاره د ویاړ باعث دے. چې دې ژبې بې د څهٔ توپیره د آریک ژبو په څنګ ټولو لرغونی ژبو له په خپل لمن کښې ځاے ورکړے دے. کهٔ هغهٔ د لرغوني سامي ژبو کلمې دي کهٔ د دړاوړي او کهٔ د لرغوني ترکي.
اوس مونږ د دې ژبو یوه لنډه پېژندګله قلم ته سپارو.

سومیري:

دا ژبه د دجلې او فرات په کڅو کښې اندازاً ٤٠٠٠ق م وړاندې زېږېدلې وه. دا د اهل سومیر قامي ژبه وه. څېړن کارو تر دې وخته د دې ژبې اصل نهٔ دی ترلاسه کړې. اګرچې دا د یورال ـ آلتېک [2] (Ural-Altaic) ژبو سره څهٔ قدرې لنډې اړیکې لري خو دا کافي نهٔ شي ګڼلی دغه شاني دا د ژبو د قواعدوضوابطو په لړ کښې سامي او انډویورپي ژبو سره هم سمے نهٔ لري. هم له دې وجې دا د ژبو دتېرونو نه ځان له یو منفرد حېثیت لري.

[1] په حواله د صدیق الله ریښتین صاحب
[2] دې کښې ترکیزي، دړاوړي، براهوي او بانټوا وغېره ژبې شامل ګڼلی شي. (Turkic)

کله چې اکادیانو د سومیریانو سره ثقافتي اړیکې سېوا کړې نو اندازاً ٣٠٠٠ ق م اکادي ژبې د سومیري ځاے اونیولو. په دغه مهال دا ژبه (سومیري) د ژوند په خاص اړخونو لکه تر مذهبي رسوماتو محدوده پاتې شوه. د څېړن کارو په خیال د لیکلو فن د سومیریانو ایجاد دے.

ګیلکي:

دا ژبه د قطبي غربي ایراني ژبو ولقې سره اړوند لري. چې دا وخت په ګیلان ولایت (ایران) کښې وئیلې شي. ګیلکي په درې وېنا ګانو کښې وېشلې ده. دا ژبه معیاري فارسي سره د ګرامر په لحاظ څهٔ قدرې توپیر هم لري. پخوانو لیکوالو دا ژبه په تېرې یاده کړې ده. د نورو ایراني ژبو په نسبت دا د پښتو سره زیات یو والے لري.

آزربائي جان:

د ژبه د ترکک (Turkic) ټبر قطبي څانګې سره اړوند لري. په خپل کور دا په پنځو څانګو وېش ده. آزربائي جائي قطبي، آزربائي جائي سئیلي، کاشکي (ایران)، خلج (ایران) سلجوق (ایران)
دا د آزربائي جان (وطن) اکثریتي ژبه ده.

Pukhto.Net

(c) ketabton.com: The Digital Library

لری:

د دې ژبې بل نوم محلی دی. دا لرغونې ژبه په همدان کښې وئیلې کېده. چې د مادیانو د ژبې سره ئې اړوند لرلو.

فارسی:

دا د پرسا (Parswa) قبیلې قامی ژبه وه. دې قبیلې په ایران باندې د 550 نه تر 330 ق م پورې واکنی کړې وه. د دې ژبې تعلق د انډوایرانی ټبر سره دی. دا د لرغونې ایرانی ژبو د دوو برخو نه دوېمه برخه ده. چې وړومبی برخه ئې اوستا ده. لرغونې فارسی د هنحامنشیانو دولتی ژبه وه. چې د 600 ق م نه تر 300 ق م پورې واکمنې دوام لرلو.

اوستا:

دا د مشرقی ایرانی خاندان سره تعلق لری. په مخکنی وختونو کښې دا ژبه د اراکوسیا (سیستان) باختر، ګدروشیا (بلوچستان) وغېره علاقو ژبه وه. اوس د مجوسیانو مذهبی ژبه ده. دا د قدیمی ایرانی ژبو سره ربط لری. چې اندازاً تر 1400 ق م لرغونه ده.

سنسکرت:

دا کلمه په اصل کښې سمسکرته (Samskrta) ده چې معنی ئې سمې خبرې دی. په دې لحاظ دا ټکی په پښتو کښې سمې کړتی دی، چې بېخی یو شان معنی لری. د دې ژبې لرغونتوب 1500 ق م بیانیږی. اګرچې د دې ژبې اړوند د انډوآرین ټبر سره بیانیږی خو د ساخت په لحاظ ځان له حېثیت لری. د سنسکرت، اوستا ژبې سره نزدې اړیکی دی. په ویدک سنسکرت کښې د هندو مت مذهبی صحیفې لیکلی شوی دی، چې د ټولو نه زوړ شکل ئې رګویدا دی. د دې ژبې صرفی، نحوی قواعد پانینی مرتب کړی وو.

میدی:

دا یوه لرغونې ایرانی ژبه ده چې د شمال مغربی ایرانی ذیلی ټبر سره اړوند لری. په دې کښې آزری، ځاځکی، مازندرانی، ګیلکی، کردی او بلوچی ژبې شامل دی.

براهوی:

دا ژبه د دړواړی ټبر سره اړوند لری. چې د پاکستان په بلوچستان صوبه او د افغانستان په کندهار ولایت او د ایران په سیستان ولایت کښې وئیلی شی. د براهویانو مینګل، رئیسائی او د دهوار ټبر یوسف زئی په خونه افغانان دی.

Pukhto.Net

(c) ketabton.com: The Digital Library

سندھي:

د نوی څېړنو تر مخې دا ژبه د سنسکرت نه لرغونه ده. چې د راجح قول مطابق دا د ډارډک ډلې د کشميرۍ او لهندا ژبو سره زيات نزدېوالے لري. دا ژبه د پاکستان په صوبه سندھ او بلوچستان کښې او د انډيا په راجهستان، ګجرات، مهاراشټر او ممبۍ په سيمو کښې وئيلې شي.

سامي:

د ژبو دا ټبر هم لکه د انډو يورپي ټبر په شان په ګڼو ژبو مشتمل دے. چې د ايفروايشياټک ټبر په نوم پېژندلې شي. چې پکښې اکادي، عبراني، آرامي، قبطي، ايتهوپيائي، فينيقي او عربي ژبې د يادولو وړ دي. اکادي هغه ژبه ده چې د سوميرۍ ځاے ئې نيولے وۀ. عبراني د اسرائيليانو قامي ژبه ده. آرامي د خپل وخت د ليک لوست په حواله نامتو ژبه وه. د هغه وخت ګڼو متمدنو قامونو به خپلې ژبې په آرامي خط کښې ليکلې. قبطي د فراعينو مصريانو قامي ژبه وه. عربي د نن وخت د متمدنه دنيا په لويه برخه وئيلې شي. دا داسې ژبه ده چې پکښې د انجذاب او پرمختګ پراخه صلاحيتونه موجود دي. هم په دې وجه ئې د ليک لوست په حواله سره د دنيا په ګڼو ژبو جوتې اغيزې غورزولې دي.

اوس مونږ د پښتو ژبې د دنيا د نورو ژبو سره روابطې جدول لوستونکو ته وړاندې کوو.

پښتو	دراوړي (ټبر)	نوعه	پشتو لفظ کا مفہوم
بدي	بدي	براهوي	دشمنی
بدل	بدل	براهوي	
ډُزې	ډزي	براهوي	جھوٹ بات
ډنګ	ډنګ	براهوي	سُرنا
بېړۍ	بيړے	براهوي	کشتی
دلاسه	دلاسه	براهوي	حوصلہ دینا
ديګ	ديګ	براهوي	
دود	دود	براهوي	رواج
دروازه	دروازه	براهوي	
ډُړا	دُړ	براهوي	ڈھول
دنګ	دنګ	براهوي	لمبا
اروا	اروا	براهوي	روح
دېوال	ديوال	براهوي	دیوار
ازار	ازار	براهوي	پریشان / مسائل
بندي	بندي	براهوي	قیدی

Pukhto.Net

(c) ketabton.com: The Digital Library

چاکو	چاکو	براھوی	چاقو
ڈنڈ	ڈنڈ	براھوی	جھیل
ڈنڈ	ڈنڈ	براھوی	جرمانہ
دروغ	دروغ	براھوی	جھوٹ
دریغه	دریغ	براھوی	کلمہ تاسف، صرفہ

پښتو	دراوړی (تبر)	نوعه	پشتو لفظ کا مفہوم
چا	چا	سندھی	ضمیر استفہام
ڈیوا	ڈیو	سندھی	دیا
برمانړو	مانړو	سندھی	آدمی
وده	ودھ	سندھی	بڑھوتری
تبر	تبر	سندھی	کلہاڑی
تپوس	تپوس	سندھی	عیادت
تورزن	تورزن	سندھی	بہادر
سپک	سیپک	سندھی	ہلکا
ڈنڈ	ڈنڈ	سندھی	جرمانہ
جوته	جوتھ	سندھی	پس خوردہ
داړه	داړو	سندھی	رہزنی
نغاره	نغارو	سندھی	نقارہ

Pukhto.Net

ناجوړه	ناجوړو	سندھی	بیمار
کپړی	کوپارو	سندھی	کوپڑی

پښتو	سومیری	معنی	پشتو لفظ کا مفہوم
تهٔ	ATTA	تم	مفرد کا مخاطب ضمیر
ګګ	Gagu	عمارت	بھڑوں کا چھتہ
زوی	Zu	بدن کا میل کچیل	پیپ
زر زر	Zamar Zamar	اچانک، جلدی، فوراً	
ځمن	Zamanu	دشمن	
زابل	Zabbilu	رکاوٹ	نام
زوب	Zuabu	دریا	تر، نم، زیم
زیږی	Zayeru	گالی، بد دلی	
زیرانی	Zayiranu	دشمنی، مخالف	
وار اوکه	Warka	بعد میں	
اودهٔ شو	Udesu	تنہا اکیلا	خواب کی حالت میں بھی انسان اکیلا ہو جاتا ہے

(c) ketabton.com: The Digital Library

کچہ، خام	بخار، گرمی، حرارت	Ummu	اوم
فرار	باہر نکلنا، فرار ہونا	Usu	ائبا
	سلائی کرنا، اکھٹا کرنا	Utaru	تړل
	روشنی، دن	rru	اُور
ہمیشہ	دانشمند، درخشاں	Tal	تل
سامان، عیالدار	وسائل، اسباب	Kud/hu	کڈہن
	ہم	Me	مونږ
سیال، ہمسر،	بڑا	Gur	ګُور
خیالی بلا	وہ عورت جو مردے کو واپس زندہ کرتی ہے	Bau	باؤ
بھیڑ	Strong Bull	Gud	ګډ
جگہ کا نام	موت کا فرشتہ	Uggae	اوګئ
روشن، چمک	روشنی	Zall-be	ځل
پہلا، چوٹی، طرف	چوٹی	Sur	سر
پشتو میں فقرے کے ابتدا میں آتا ہے۔	What	Sa	څهٔ

جگہ کا نام	Grand	Kurum	کُرم
ہوا میں اُڑنا	آسمان، فلکیات	Alluttu	الوتل
نوم	اسلحہ برائے جنگ	Asmaru	اسمار
چند گھروں پر مشتمل آبادی	جائے محبوس	Kili	کلے
اتنا، تھوڑا، قید سے خلاصی	Apart from	ela	ایله
باہم مشترک	کے ساتھ	Gadu	ګډ
چھیڑنا	میدان جنگ	Seru	خیرل
لڑکا	ایجنٹ، نمائندہ	Alik Maspartu	هلک
لڑکا	فوج، ملٹری	Alik Seru	هلک
نسل، اولاد	سومیری کرنسی کا آدھا	ZuZu	زوزاد
سرخ مکھی	مکھی	Zumboo	زمبور
تلاش	حوصلہ	Takalu	تکل
بہادر	جنگجو	Etlu	اتل
	Ramp (UK) A raised Strip	Arrammu	اړم

Pukhto.Net

(c) ketabton.com: The Digital Library

ډاکو	Daku	Kill	ڈاکو
هسه	Hasa-u	بے عزتی کرنا	ارادہ
سم سره	Sum_serru	Plant Snake	

پښتو	سامی (تبر)	نوعه	پشتو لفظ کا مفہوم
پټ	پتهوم	قبطی	گودام
رژه	الرز	عربی	چاول
اله	الِه	عربی	کلمہ تعجب
ها (هغه)	ها (هذا)	عربی	مشارالیہ کے تعین کیلئے اسم اشارے کا کلمہ لاحقہ
شلم	Shulm	اکادی	صحت
بولاق	بولاق	قبطی	شہر کا نام
بی له	Bala	اکادی	کے بغیر
بی له	Bila	عربی	کے بغیر
خوړ	خور	عربی	نہر
ځلمی	زلمی	عربی (شامی)	جوان
طبخی، تبخی	طباخ	عربی	توا

جینۍ	جن	عربی	پوشیدا
مه	مه	عربی	کلمہ نہی
واک	واق	عربی	اختیار
اتمان (نوم)	عثمان	عربی	معرب شکل
پړق	برق	عربی	روشنی، چمک
باو	بووبا	قبطی د مصریانو په عقیده د مرګ نه پس د انسان همزاد	بچوں کے ڈرانے کیلئے تصوراتی بلا
نا (ونه، دینه) ترنم	نون (ترنم)	عربی	حروف ترنم
غدو	عدو	عربی	ڈاکو
زرغا	زرع	عربی	تروتازہ
مالوچ	محلوج	عربی	کپاس
جونا (جوناخیل)	جونا (نوم)	عبرانی	یونس کا عبرانی نام
ایتمر	ایتمر (نوم)	عبرانی	ایتمر خیل
امیل	امیل (نوم)	عبرانی	نام

Pukhto.Net

(c) ketabton.com: The Digital Library

له	لے	عبرانی	حرف جر
یشول	مبوشل	عبرانی	ابالنا
درک	درک	عبرانی	معلوم کرنا
میزر	میزران	عبرانی چٹائی	دوپٹے، چادر، وہ پودا جس کے پتوں سے چٹائیاں بُنی جاتی ہیں۔
کوم	کما	عبرانی	کون / کس
لامبل	لمبیتا	عبرانی	نہانا
تیمر (نوم)	تمر (نوم)	عبرانی	نام
ارنیے	ارن	اکادی جرم، گناه	لا لچی
شر	شر	اکادی هوا (باد)	ہوا میں تیر کے گزرنے کی اواز
څهٔ	Su	اکادی/عبرانی Which, That, The one of	کون، جنہیں
کودی	کدورو	اکادی	بڑا بیٹا
کریکی۔	کِر، کِری	اکادی	غلہ رکھنے کا کمرہ

		باغ، باغیچه	
سړے	Sarru	اکادی بادشاه	مرد
څارم	نتسارم	اکادی رکھنا، حفاظت کرنا	لفظاً اور معناً ہم معنی ہیں
په شا	پشاتم	اکادی مٹانا	بھول، پیچھے
بطه	Bato	سریانی	بطخ
ببر	Bebro	سریانی	شیر
بیش	Bisho	سریانی	بُرا (صفت)
بوزغلی	Bozar'e	سریانی	تخم
باز	Bazo	سریانی	شاہین
برګه	Burgo	سریانی	مینار
سم	Sem	سریانی	دایاں، سیدھا
ځمن	Dijmin	سریانی	دشمن
درمان	Darmono	سریانی	طبی دوائی
دستور	Dastur	سریانی	قانون، رواج
ای	e	سریانی	ہاں
ګازره	Gizaro	سریانی	گاجر

Pukhto.Net

(c) ketabton.com: The Digital Library

هوا	Hawa	سرياني	موسم
خيل	Khaylo	سرياني طاقت	قبیلے کی ذیلی شاخ
لري	Larwar	سرياني باہر	دور
رژه	Rezo	سرياني	چاول
شال	Shalo	سرياني	شال
و	W	سرياني	اور
يا	Ya	سرياني	یا
جينکۍ	Zhinkike	سرياني بیوی، عورت	لڑکی
ځلمی	Zlam	سرياني خاوند، مرد	جوان
ب (بې)	B	سرياني	ساتھ، میں، کی طرف سے
يل	Yala	سرياني لڑکا	بہادر
زوزاد	Zuzu	سرياني سکہ	نسل
کتل	Katwa	سرياني (کتاب)	دیکھنا
زيات	Zid	سرياني	زیادہ

پښتو	يورپي (تبر)	نوعه	پشتو لفظ کا مفہوم
پنډ	فنډ	انګلش An amount of money that is collected and kept for a particular purpose	یکجا، بار، وہ وزن جسے یا جانور اٹھائے، بوجھ
مېچن	مشين	انګلش	آٹا پیسنے کا دستی آلہ
جاج	جج	انګلش	جائزہ، مشاہدہ
ارټ	ايريګيشن	انګلش	ارہٹ
ديوال	وال	انګلش	دیوار
واده	Wedd	انګلش	شادی
لار	لاء	انګلش	قانون، راستہ
تندر	تندر	انګلش	آسمانی بجلی
لکه	لائک	انګلش	مثال کے طور پر
اګۍ	اِگ Egg	انګلش	انڈا
هيلن	Heal	انګلش	اُمیدوار

Pukhto.Net

(c) ketabton.com: The Digital Library

(صفت)		To make someone who is ill become healthy again, specially by prayers	
سپیلنۍ	سپل Spell	انگلش خاص الفاظ یا اعمال سے فرد، حالات، ماحول پر اثر ڈالنا،	ہر مل
لیوۀ	Leo	انگلش	شیر
ستر	ستراپ	یونانی گورنر	بڑا
ملغلره	Margaritari	یونانی	موتی
ستوری	Asteri	یونانی	ستارہ
پرون	Paron	یونانی، حال	کل (گزشتہ دن)

پښتو	ترکی (تہبر)	نوعه	پشتو لفظ کا مفہوم
زئی	زو	چینی	بیٹا، خاندان
پوزه	پزه	چینی	ناک
اشر	اشر	ترکی	کھیتی باڑی میں باہمی تعاون
اولس	اولس	ترکی	عوام
بیرغ	بیرغ	ترکی	جھنڈا
برمته	برمته	ترکی	غصب کرنا
یرغل	یرغل	ترکی	حملہ
زرغونه	زرغونه	ترکی	سبزہ، کھلنا
اور ته	اورت	آزربائی جانی	عورت
بختور	بختور	آزربائی جانی	خوش بخت
بدرگه	بدرگه	آزربائی جانی	بدرقہ
بولگه	برگه	آزربائی جانی	نشانی
بوخچه	بوخچا	آزربائی جانی	لحاف
توت	توت	آزربائی جانی	شیشم
توتي	توتي	آزربائی جانی	طوطی
تاووس	تاووس	آزربائی جانی	طاؤس

Pukhto.Net

(c) ketabton.com: The Digital Library

تلوسه	تلواسه	آزربائی جانی	عجلہ
تمبل	تمبل	آزربائی جانی	سست
تالان	تالان	آزربائی جانی	غارت
پوک	پوک	آزربائی جانی	کھوکھلا، احمق
پیاله	پیاله	آزربائی جانی	
درزی	درزی	آزربائی جانی	خیاط
سابون	سابون	آزربائی جانی	صابون
چینار	چینار	آزربائی جانی	چنار
ګلاپ	ګولاپ	آزربائی جانی	گلاب

پښتو	ایرانی (تبر)	نوعه	پښتو لفظ کا مفہوم
بل	بلکه	ګیلکی	شعلہ
جد	جد	ګیلکی	خندق
کرک	کرک	ګیلکی	بٹیر
سره مل	سرمال	ګیلکی	ہمسر
مور	مار	ګیلکی	ماں
بنوشه	ونوشه	ګیلکی	بنفشہ (پودا)
کونځله	کنجی	ګیلکی	نباتاتی دانے

درزی	درزمون	ګیلکی	خیاط، درزی
وهه	وا	ګیلکی	باد
ورون	رون	ګیلکی	ران
زوم	زوما	ګیلکی	داماد
کوتر	کوتره	ګیلکی	کبوتر
ګازره	ګزر	ګیلکی	گاجر
للمه	لیلم	ګیلکی	بارانی زمین
وریت	یوریشت	ګیلکی	بریان
وابنه	واش	ګیلکی	علف
واوره	ورف	ګیلکی	برف
ویښ	ویشار	ګیلکی	بیدار
غټ	ګټ	ګیلکی	بزرگ، عمر رسیدہ
وړم	ورمه	ګیلکی	ساتھ لے چلنا
وینم	وینم	لری / محلی	دیکھنے کے مصدر سے فعل حال ہے
تلوسه	تلوسه	لری / محلی	بے قراری
اوښکې	اوش	لری / محلی	اشک
مکړه	مکره	لری / محلی	کرنا کے مصدر سے امر نہی ہے

Pukhto.Net

(c) ketabton.com: The Digital Library

لوخ	لوط	لری / محلی	ننگا
کړے	کری	لری / محلی	کرنا کے مصدر سے حال مخاطب کا فعل
خونه	خون	لری / محلی	خون
مینه	مون	لری / محلی	پیار، محبت
تهٔ	تهٔ	لری / محلی	صیغہ مخاطب، آپ ، تم
کړم	کرم	لری / محلی	کرنا کے مصدر سے حال متکلم
مهٔ کوه	مکه	لری / محلی	امر نہی

پښتو	سنسکرت	پشتو لفظ کا مفہوم
لېور	دیور	دیور
زوم	جاماتر	زرماتر
مخ	مکهړا.مکهـ	چہرا
څانګه	شاکها	شاخ
ورځ	روج	روز
شپه	شپا	شب
میاشت	ماس	ماہ

زمکه، لته	جماکه	زمین
ژبه	جبیها	زبان
سپین	سپیتا	سفید
شړشم،غندل	سرشپ	سرسوں
موټې	متهـ ، مشت	مشت
نوک	نکهـ	ناخن
تنده	ترشتا	تشنگی
څکل	چهکنا	چکھنا
اس	اشو	اسپ (گھوڑا)

پښتو	اوېستا	پشتو لفظ کا مفہوم
اسره	آسره	اُمید
پیرے	پیریکا	جن،بھوت
اس	اسپ	گھوڑا
باران	باران	بارش
اوښکې	اشک	آنسو
برخه	بهره، برخ	حصہ
خم	خم	خم
ماستهٔ	ماست	دہی

Pukhto.Net

(c) ketabton.com: The Digital Library

اژدها	اژدر	اژدہا
شړشم	شرشف	سرسوں
اوبهٔ	آب	پانی
خر	خر	گدھا
ماښام	شام	شام
پښتو	فارسی	پشتو لفظ کا مفہوم
پېغور	پیغار	طعنہ
پلمه	پلمه	عذر، مکر، فریب
تک تور	تاروتار	اندھیرا
تلوسه	تلواسه	بے قراری
تغاره	تغار	تغار
تندر	تندر	آسمانی بجلی
دروغ	دروغ	جھوٹ
ملخ	ملخ	ٹڈی
زنه	زنخ	ٹوڑی
برمه	برمه	اسم آلہ
برخه	برخ	حصہ
تس	تس	اسم صوت
پېغله	پیغله	دوشیزہ

Pukhto.Net

څاښت	چاشت	چاشت
پلندر	پدندر	سوتیلا باپ
رښتیا	راست	سچ
مار	مار	سانپ
ږلۍ	ژاله	ژالہ باری

(c) ketabton.com: The Digital Library

د اوېستا او سنسکرت سره متقابل د پښتو ژبې منفرد تګ لاره

پښتو	اوېستا	سنسکرت	پښتو لفظ کا مفہوم
لېور	ایور	سنسکرت	دیور
سخر	هوسر،خسر	سوسر	سُسر
زوم	زرماتر	جاماتر	داماد
مخ	رُخ	مکھ مکھڑا	چہرہ
غوږ	ګوش	کرنه	کان
اور	انګار، آتش، آتھر	اګنی، آګ	آگ
ځانګه	شاکھا	شاخ	شاخ
خر	خر	کھر	گدھا
زنګون	زانو	جانو	گھُٹنا
ورځ	روز	روج	دن
میاشت	ماه	ماس	مہینہ
څرم	چرم، چام	چرم،چمڑا	چمڑا
سپین	سپتا	سپیتا	سفید
غر	ګیری	ګیری	پہاڑ

څنګل	بازو	باهو	بازو
مابنام	شام	شام	شام
غنم	ګندم	ګودهوم	گندم
ښهٔ	خوب	شبهه	اچھا،خوب
کر، کرنه	کشت، کاشت	کرشتی	کاشت
سل	صد	شو، سو	سو(عدد)
غریوے	ګریو	ګریوا	
خوابښې	خوش دامن	ساس	ساس
لوشل	دوشیدن	دوهنا	دوھنا
څکل	چشیدن		چکھنا
ورېدل	باریدن		برسنا
ګړېدل	غریدن	ګرجنا	گرجنا
څاښت	چاشت		چاشت
پلندر	پدندر		سوتیلا باپ
زنه	زنخ		ٹھوڑی
رښتیا	راست		سچ
شودهٔ، پی	شیر	کشیر	دودھ
پنځهٔ	پنج	پنکه	پانچ

Pukhto.Net

(c) ketabton.com: The Digital Library

دس	دیشم	دهم	لسم
ناپاک	ملیچھ	پلید	پلیت
مکھی	مکھی	مگس	مچ
پیاس	ترشتا	تشنگی	تنده

G2cHaplogroup

haplogroup :In molecular evolution, a **haplogroup** (from the Greek: απλούς, *haploûs*, "one fold, single, simple") is a group of similar haplotypes that share a common ancestor having the same single nucleotide polymorphism (SNP) mutation in both haplotypes. Because a haplogroup consists of similar haplotypes, this is what makes it possible to predict a haplogroup from haplotypes. A SNP test confirms a haplogroup. Haplogroups are assigned letters of the alphabet, and refinements consist of additional number and letter combinations, for example R1b1. Y-chromosome and mitochondrial DNA haplogroups have different haplogroup designations. Haplogroups pertain to deep ancestral origins dating back thousands of years.

In human genetics, the haplogroups most commonly studied are Y-chromosome (Y-DNA) haplogroups and mitochondrial DNA (mtDNA) haplogroups, both of which can be used to define genetic populations. Y-DNA is passed solely along the patrilineal line, from father to son, while mtDNA is passed down the matrilineal line, from mother to offspring of both sexes. Neither recombines, and thus Y-DNA and mtDNA change only by chance mutation at each generation with no intermixture between parents' genetic material.

G2c:G2c is a major Y chromosome haplogroup, and yet unique: It has a very high frequency in Ashkenazi Jews, and shows strong evidence of a very recent settlement in Europe. The TMRCA (time until most recent common ancestor) appears to be around 1100 CE for this close group of Ashkenazi Jews. It is rare outside of northern Europe but there is recent evidence that this haplogroup is also found in certain Lebanese Christian populations originating from southern Syria and it has been found in a single Turk from Kars Province in Turkey on the border with Armenia, a Pashtun from the area of Pakistan bordering Afghanistan in the Hindu Kush range, and a single Burusho from the Hunza Valley in the Karakorum Range in Kashmir. Recently, it was discovered that an

Pukhto.Net

(c) ketabton.com: The Digital Library

Egyptian and a Jordanian have values very similar to the Lebanese G2c group. It is confirmed that a sample from Sicily was G2c and the common ancestor between the Jewish group and this lone Sicilian match up to the time Titus brought the Jews out of Judea. This Jewish group could very well be Italic Jews (Italian Jews); which would explain why it was never found amongst Sephardi Jews (those with origins in Spain or Portugal) and would explain it's rather late arrival into Eastern Europe.

G2c presents more mysteries regarding its origin and distribution than virtually any other major Y haplogroup. Haplogroups that are rare in certain regions are more common in another, and have rather clear origins in other places where they are more commonly found. G2c has none of these obvious characteristics. It is most common by far in a region where it arrived very recently, but rare in other region including its likely area of origin. The distribution of G2c is sparse and dispersed, with almost no G2c haplotypes found in very large intervening regions. This pattern is unique among Y haplogroups.

The presence of G2c in these areas may be accounted for by several several separate theories, each with their own time scale. It does seem very likely that G2c originated in the Near East, in Anatolia or Syria, and spread both eastward and westward from there.

(Furthermore, 7%of Ashkenazi has the haplogroupG2c, which is extremely rare in the rest of the human population. It seems to be present in a small percentage in the Pashtuns in Afghanistan.

Pukhto.Net

کتابیات

شمیره	کتاب	مصنف/مؤلف
۱	الفهرست (اُردو)	ابن ندیم
۲	تذکرة الابرار ولاشرار (فارسی)	اخون درویزه
۳	د افغانستان ملی تاریخ	قدرت الله حداد فرهاد
٤	دریاب (پښتو لغت)	قلندر مومند فرید صحرائی
٥	حیات افغانی	محمد حیات خان
٦	تاریخ فرشته (اُردو) محمد قاسم فرشته	ژباړه: عبدالحی خواجه ډاکټر عبدالرحمان
۷	فتوح البلدان (اُردو) احمد بن یحیٰی بلاذری	ژباړه: سید ابوالخیر مودودی
۹	جغرافیه خلافت مشرقی (اُردو) جی لی استرینج	ژباړه: جمیل الرحمان
۱۰	طبقات ناصری (اُردو) منهاج سراج	ژباړه: پروفیسر افتخار احمد
۱۱	موروج الذهب و معادن الجواهر (اُردو، جلد اول)	ابوالحسن بن حسین بن علی المسعودی
۱۲	افسانۂ شاهان (اُردو) شیخ محمد کبیر بن اسماعیل حزیانی	ژباړه: ډاکټر سعود الحسن خان
۱۳	رحلة ابن بطوطه (عربی)	ابن بطوطه مصر چاپ
۱٤	تاریخ نیازی قبائل	محمد اقبال خان تاجه خېل
۱٥	تاریخ الافغان جدون	مظهر قدوس
۱٦	قیس پٹھان ایک تحقیقی مقاله	سعود الحسن خان روهیله

(c) ketabton.com: The Digital Library

۱۷	اسرارالافاغنه حسین ابن صابر	ژباړه: سعودالحسن خان روهیله
۱۷	تاریخ خان جهانی و مخزن افغانی	نعمت الله هروی
۱۸	تاریخ مرصع افضل خان ختک	نوټونه: دوست محمد خان کامل
۱۹	پشتون کون	پروفیسر پرېشان ختک
۲۰	پشتو زبان اور ادب کی مختصر تاریخ	عبدالله جان عابد
۲۱	پښتانهٔ	ډاکټر حبیب الله تژی
۲۲	تاریخ ایران قدیم	محمد حیات
۲۳	پشتو ادب کی مختصر تاریخ	تاج سعید
۲٤	سندھی پشتو اُردو کے لسانی روابط	ډاکټر خالد خان ختک
۲۵	پشتون اپنی نسل کے آئینے میں	بهادر شاه ظفر کاکاخېل
۲۶	پښتو ادبی پوهنه	سحر گل کتوزی
۲۷	هیون سانگ کا سفر نامه (اُردو)	ژباړه: یاسر جواد
۲۸	جاټ قدیم حکمران بی ایس ډاهیا	ژباړه: صاحبزاده عبدالرسول
۲۹	تذکره پٹھانوں کی اصلیت اور اُن کی تاریخ	روشن خان
۳۰	پټه خزانه ، کابل چاپ	محمد هوتک
۳۱	روحانیان د مغلو تاریکیان	عبدالاکبر خان اکبر
۳۲	تواریخ حافظ رحمت خانی پیر معظم شاه	دیباچه: پروفیسر محمد نواز طاهر
۳۳	د پښتنو قبیلو شجرې او مېنې	محمد عمر ړوند میاخېل
۳٤	تاریخ ختک (اُردو)	سرفراز خان عقاب ختک
۳۵	کتاب مقدس (بائبل، اُردو)	
۳٦	انټرنېټ	

Pukhto.Net

Get more e-books from www.ketabton.com
Ketabton.com: The Digital Library